数　量　計　算　書

【 亀山東部処理分区 M314-1 マンホールポンプ（機械設備）】

新椿世地区

機器・直接材料・複合工費

件名　M314-1 マンホールポンプ（機械設備）

(1)　機　器　品　目

	機器名称	形状寸法	単位	数量	備考
1	ｽｶﾑ対策ﾉｽﾞﾙ付着脱式 水中ノンクロッグポンプ	φ65×0.16m³/min ×10.7m×1.5kW-4P	台	2.0	ｶﾞｲﾄﾞﾊﾟｲﾌﾟ　L≒2.4m 着脱装置、金具類共
2	分割式予旋回槽	FRP製 2号マンホール用	基	1.0	

(2)　直　接　材　料

	材料名称	形状寸法	単位	数量	備考
1	配管用 ステンレス鋼管	SUS304-20s 80A	m	0.6	
2	配管用 ステンレス鋼管	SUS304-20s 65A	m	4.9	
3	配管用 ステンレス鋼管	SUS304-40s 20A	m	1.4	
4	小配管付属材料費	管継手 接合材、支持材料	式	1.0	
5	ボール弁	ｽﾃﾝﾚｽ製 φ65×10kﾌﾗﾝｼﾞ	個	2.0	
6	ボール式逆止弁 （汚物チェッキ弁）	ｽﾃﾝﾚｽ製 φ65×10kﾌﾗﾝｼﾞ	個	2.0	
7	逆止弁 （G チェッキ弁）	SUS ﾈｼﾞ込 20A	個	2.0	

機器・直接材料・複合工費

件名　M314-1 マンホールポンプ（機械設備）

(3)　複　合　工　費

複合工名称		形状寸法	単位	数量	備考
1	モルタル充填		m^3	0.25	直接労務に計上

		形状寸法	単位	数量	備考

件名　M314-1 マンホールポンプ（機械設備）

直接労務員集計表

名　　称	配　管　工	設備機械工	普通作業員	左　　官			機械設備据付工	備　　考
機器等据付工（機械）								輸送重量　　ton
小配管工								
計								
設計数量								整数処理

工種：機器等据付工（機械）

据付工数量集計表

件名　M314-1 マンホールポンプ（機械設備）

工種	名称	形状寸法	単位	数量	据付工	機械設備据付工		普通作業員		設備機械工				輸送重量（ton）		備考
						歩掛	小計	歩掛	小計	歩掛	小計	歩掛	小計	単位重量	小計	
(機器費)	ｽｶﾑ対策ﾉｽﾞﾙ付着脱式 水中ノンクロッグポンプ	φ65×0.16m³/min ×10.7m×1.5kW-4P	台	2.0												着脱装置、金具類共 Ⓣ機器据付
	分割式予旋回槽	FRP製 2号マンホール用	基	1.0												Ⓣ機器据付
					計											

工種：小配管工

据付工数量集計表

件名　M314-1 マンホールポンプ（機械設備）

工　種	名　　称	形 状 寸 法	単位	数 量	据 付 工	配　管　工		設 備 機 械 工		普 通 作 業 員						備　　考
						歩　掛	小　計	歩　掛	小　計	歩　掛	小　計	歩　掛	小　計	歩　掛	小　計	
(労務費)	配管用 ステンレス鋼管	SUS304-20s 80A	m	0.6	屋内　m											㊦ｽﾃﾝﾚｽ鋼管
	配管用 ステンレス鋼管	SUS304-20s 65A	m	4.9	屋内　m											㊦ｽﾃﾝﾚｽ鋼管
	配管用 ステンレス鋼管	SUS304-40s 20A	m	1.4	屋内　m											㊦ｽﾃﾝﾚｽ鋼管
	小配管付属材料費	管継手 接合材、支持材料	式	1.0	SUS管	－										㊦付属材料費率
	ボール弁	ｽﾃﾝﾚｽ製 φ65×10kﾌﾗﾝｼﾞ	個	2.0		－										
	ボール式逆止弁 （汚物チェッキ弁）	ｽﾃﾝﾚｽ製 φ65×10kﾌﾗﾝｼﾞ	個	2.0		－										
	逆止弁 （G チェッキ弁）	SUS ﾈｼﾞ込 20A	個	2.0		－										
					計											

件名　M314-1 マンホールポンプ（機械設備）

複合工数量集計表

名　　称	形 状 寸 法	単位	数　量	No. 1											備　　考
モルタル充填		m^3	0.25	0.25											労務集計へ

件名　M314-1 マンホールポンプ（機械設備）

複合工数量計算書

No. 1	名　称	予旋回槽基礎	数　量	1

ﾏﾝﾎｰﾙ： 2 号　　予旋回槽： 2 号ﾏﾝﾎｰﾙ用

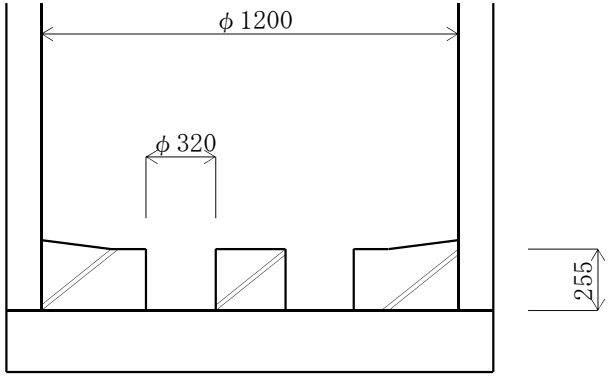

名　称	単位	計　算　式	数　量
モルタル充填	m^3	0.255×1.20^2×π/4 = 0.288	
		-(2×0.255×0.32^2×π/4) = -0.041	
		計 0.247	0 25

No.	名　称		数　量	

名　称	単位	計　算　式	数　量

件名　M314-1 マンホールポンプ（機械設備）

小配管材料・据付集計表

管種 口径	付属 材料率		ｽｹﾙﾄﾝNo. ①											実数量 計	設計数量 × 補完率	付属材料率
SUS304-20s 80A	材料															
	据付	屋内														
		屋外														
		埋設														
SUS304-20s 65A	材料															
	据付	屋内														
		屋外														
		埋設														
SUS304-40s 20A	材料															
	据付	屋内														
		屋外														
		埋設														
	材料															
	据付	屋内														
		屋外														
		埋設														
	材料															
	据付	屋内														
		屋外														
		埋設														

件名　M314-1 マンホールポンプ（機械設備）

小配管弁類等、集計表

名　　称	形 状 寸 法	数　量	ｽｹﾙﾄﾝNo. ①												備　　考
ボール弁	ｽﾃﾝﾚｽ製 φ65×10kﾌﾗﾝｼﾞ	2	2												
ボール式逆止弁 (汚物チェッキ弁)	ｽﾃﾝﾚｽ製 φ65×10kﾌﾗﾝｼﾞ	2	2												
逆止弁 (G チェッキ弁)	SUS ﾈｼﾞ込 20A	2	2												

件名　M314-1 マンホールポンプ（機械設備）

小配管弁類材料、数量計算書

ｽｹﾙﾄﾝNo	管種 口径	種別 管路 屋内	管路 屋外	サポート 用	サポート 不用	塗装 用	塗装 不用	実数量 計算式	付属材料率	実数量(m)		弁類 名称・形状寸法	数量
①	SUS304-20s 80A	○		○			○			屋内			
①	SUS304-20s 65A	○		○			○			屋内		ボール弁　φ65	2
												汚物チェッキ弁　φ65	2
①	SUS304-40s 20A	○		○			○			屋内		G チェッキ弁　20A	2

件名　M314-1 マンホールポンプ（機械設備）

スケルトン ①

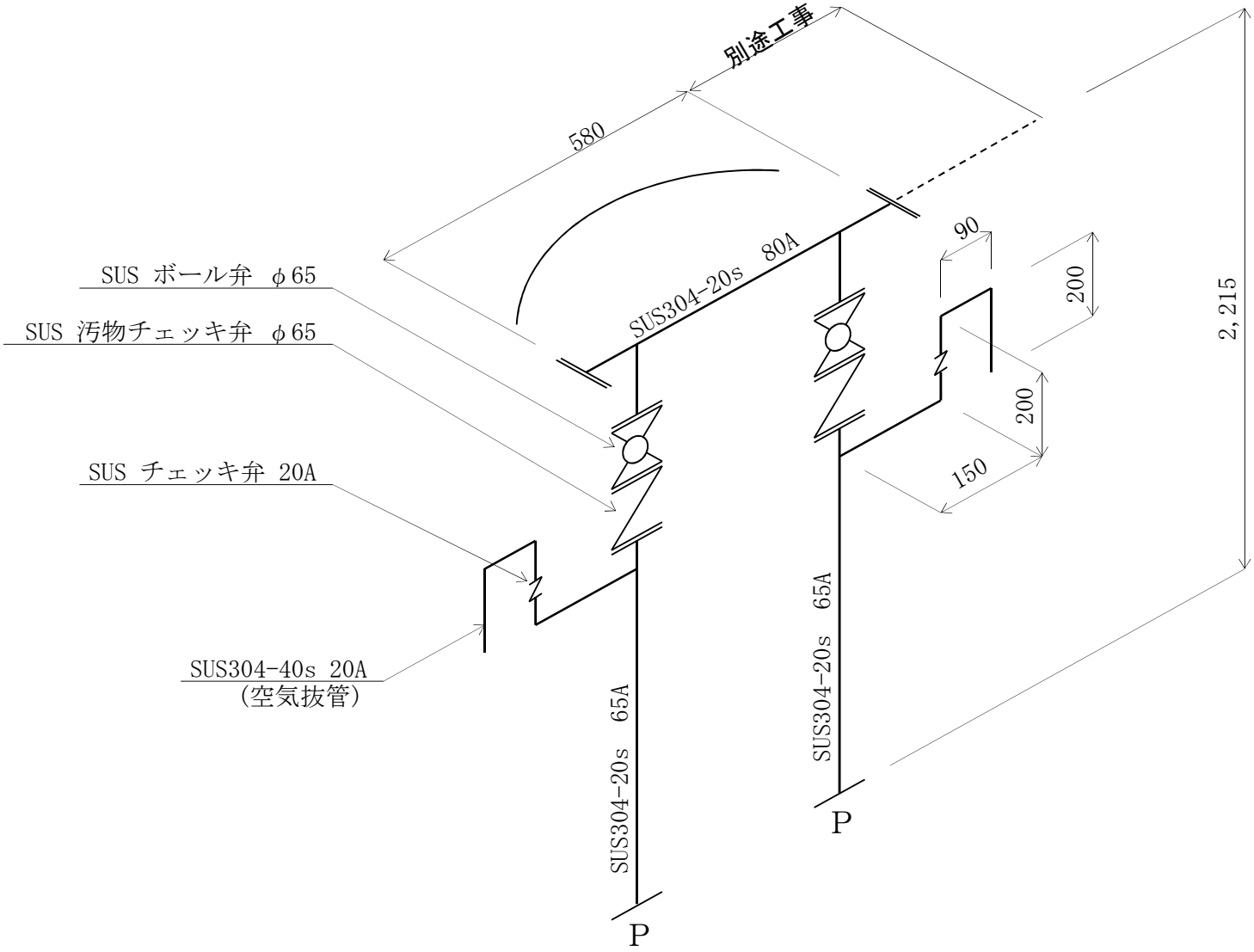

数　量　計　算　書

【 亀山東部処理分区 M314-1 マンホールポンプ（電気設備）】

新椿世地区

機器・組合せ試験・直接材料・複合工費

件名　M314-1 マンホールポンプ（電気設備）

(1)　機　器　品　目

機器名称		形状寸法	単位	数量	備考
1	ポンプ制御盤	ｽﾃﾝﾚｽ製屋外装柱形 1.5kW 単独交互運転	面	1.0	
2	電源切換付 引込開閉器盤	ｽﾃﾝﾚｽ製屋外装柱形 2回路用,動力1.5kW用	面	1.0	
465	投込式水位計	設定器 専用ｹｰﾌﾞﾙ付	組	1.0	
466	フロートスイッチ	樹脂製　転倒式 専用ｹｰﾌﾞﾙ付	組	1.0	
467	非常通報装置		台	1.0	

(2)　単体調整･組合せ試験

単体調整･組合せ試験名称		形状寸法	単位	数量	備考
1	発信器類単体調整	投込式水位計	台	1.0	直接労務に計上
2	運転操作設備試験	動力制御盤	負荷	2.0	直接労務に計上
3	計装設備試験	発信器類(制御あり)	ﾙｰﾌﾟ	1.0	直接労務に計上

機器・組合せ試験・直接材料・複合工費

件名　M314-1 マンホールポンプ（電気設備）

(3)　直　接　材　料

材料名称		形状寸法	単位	数量	備考
1	電線類	600v-CE 3.5sq -3c	m	3.1	
2	電線類	600v-CE 3.5sq -2c	m	3.1	
3	電線類	600v-CE 2sq -2c	m	5.2	
4	電線類	VV-R 5.5sq -3c	m	8.0	
5	電線類	VV-R 5.5sq -2c	m	7.5	
6	電線類	IE 8sq	m	8.1	
7	電線類	IE 3.5sq	m	3.1	
8	電線類付属材料		式	1.0	
9	電線管類	HIVE 16	m	3.5	
10	電線管類	PE 42	m	1.1	
11	電線管類	PE 28	m	14.6	
12	電線管類	PE 22	m	8.3	
13	電線管類付属材料		式	1.0	
14	FEP 異種管接続材	FEP 50	組	1.0	
15	FEP 異種管接続材	FEP 30	組	2.0	

(3)　直　接　材　料

材料名称		形状寸法	単位	数量	備考
16	連結式接地棒	ﾘｰﾄﾞ端子共 φ10×1500L-2連結	組	2.0	
17	接地極埋設表示板	電柱用 ﾊﾞﾝﾄﾞ付	組	2.0	
18	回転灯	AC100v 取付金具共	組	1.0	
19	コンクリート柱	8-19-350	本	1.0	
20	軽腕金	1.5ﾃ 電線･変台用	本	2.0	
21	プールボックス	SUS 200×200×150wp	個	1.0	

機器・組合せ試験・直接材料・複合工費

(4)　複　合　工　費

件名　M314-1 マンホールポンプ（電気設備）

複合工名称		形状寸法	単位	数量	備考
1	基礎砕石	RC-40 t=10cm	㎡		
2	コンクリート	18-8-25(20)	㎥		
3	型枠		㎡		
4	舗装版切断		m	2.40	
5	舗装版取壊し		㎡	0.36	
	掘削		㎥		
	埋戻（流用土）		㎥		
	路盤	RC-40 t=16cm	㎡		
6	舗装版復旧	再生密粒度アスコン(13) t=3cm	㎡	0.26	
7	Con殻処分	Con殻	㎥	0.04	
8	廃棄物受入料金	Con殻	㎥	0.04	
	残土処分	土砂	㎥		

		形状寸法	単位	数量	備考

件名　M314-1 マンホールポンプ（電気設備）

直接労務員集計表

名　　称	電　工	普通作業員			技術者（据付工）	技術者（単体調整）	技術者（組合試験）	備　　考
機器等据付工（電気）								輸送重量　　ton
組合せ試験工								
電気配線工（1）								
電気配線工（2）								
計								
設計数量								整数処理

工種：機器等据付工（電気）

据付工数量集計表

件名　M314-1 マンホールポンプ（電気設備）

工　種	名　　称	形 状 寸 法	単位	数 量	据 付 工	技　術　者		電　　工		単　体　調　整				輸送重量（ton）		備　　考
						歩　掛	小　計	歩　掛	小　計	歩　掛	小　計	歩　掛	小　計	単位重量	小　計	
（機器費）	ポンプ制御盤	ｽﾃﾝﾚｽ製屋外装柱形 1.5kW 単独交互運転	面	1.0												現場操作盤 8　Ⓣ配電盤-3 700w×350d×1400h
	電源切換付 引込開閉器盤	ｽﾃﾝﾚｽ製屋外装柱形 2回路用,動力1.5kW用	面	1.0												現場操作盤 7　Ⓣ配電盤-3 500w×200d× 830h
	投込式水位計	設定器 専用ｹｰﾌﾞﾙ付	組	1.0												検出端等　Ⓣ計装設備 発信器類
	フロートスイッチ	樹脂製　転倒式 専用ｹｰﾌﾞﾙ付	組	1.0												液位検出端　Ⓣ計装設備 停電時(水位警報用)
	非常通報装置		台	1.0		—		—								盤内組込
					計											

工種：組合せ試験工

据付工数量集計表

件名　M314-1 マンホールポンプ（電気設備）

工　種	名　　称	形 状 寸 法	単位	数 量	据 付 工	技　術　者										備　　考
						歩　掛	小　計	歩　掛	小　計	歩　掛	小　計	歩　掛	小　計	歩　掛	小　計	
（労務費）	運転操作設備試験	動力制御盤	負荷	2.0												㊦組合せ試験工 M1,M2
	計装設備試験	発信器類(制御あり)	ﾙｰﾌﾟ	1.0												㊦組合せ試験工 投込式水位計
					計											

工種：電気配線工 (1)

据付工数量集計表

件名　M314-1 マンホールポンプ（電気設備）

工　種	名　　称	形 状 寸 法	単位	数 量	据 付 工	電　工		普 通 作 業 員								備　　考
						歩 掛	小 計	歩 掛	小 計	歩 掛	小 計	歩 掛	小 計	歩 掛	小 計	
(材料費)	電線類	600v-CE 3.5sq -3c	m	3.1												電気配線工集計表 (1/3)
	電線類	600v-CE 3.5sq -2c	m	3.1												
	電線類	600v-CE 2sq -2c	m	5.2												
	電線類	FCPEV —	m													
	電線類	VV-R 5.5sq -3c	m	8.0												電気配線工集計表 (2/3)
	電線類	VV-R 5.5sq -2c	m	7.5												
	電線類	IE 8sq	m	8.1												
	電線類	IE 3.5sq	m	3.1												
	電線類付属材料		式	1.0	電線類 ×0.015	—										㊦付属材料費率
	電線管類	HIVE 16	m	3.5												電気配線工集計表 (3/3)
	電線管類	PE 42	m	1.1												
	電線管類	PE 28	m	14.6												
	電線管類	PE 22	m	8.3												
	電線管類	PE 16	m													
	電線管類付属材料		式	1.0	電線管類 ×1.75	—										㊦付属材料費率
	FEP 異種管接続材	FEP 50	組	1.0		—										
	FEP 異種管接続材	FEP 30	組	2.0		—										
					計											

工種：電気配線工 (2)

据付工数量集計表

件名　M314-1 マンホールポンプ（電気設備）

工　種	名　　称	形 状 寸 法	単位	数 量	据 付 工	電　工		普 通 作 業 員								備　　考
						歩 掛	小 計	歩 掛	小 計	歩 掛	小 計	歩 掛	小 計	歩 掛	小 計	
	連結式接地棒	ﾘｰﾄﾞ端子共 φ10×1500L-2連結	組	2.0												㊦接地工 2連結打込
	接地極埋設表示板	電柱用 ﾊﾞﾝﾄﾞ付	組	2.0												㊦接地工 接地埋設標　　測定を含む
	回転灯	AC100v 取付金具共	組	1.0												
	コンクリート柱	8-19-350	本	1.0												積算基準(電気通信)Ⅷ-2-46
	軽腕金	1.5 テ 電線･変台用	本	2.0	労務数量											積算基準(電気通信)Ⅷ-2-47 内１本(労務)は建柱歩掛に含む
	プールボックス	SUS 200×200×150wp	個	1.0												㊦ﾌﾟﾙﾎﾞｯｸｽ
					計											

件名　M314-1 マンホールポンプ（電気設備）

複合工数量集計表

名　　称	形 状 寸 法	単位	数　量	No. 1											備　　考
基礎砕石	RC-40 t=10cm	m²													
コンクリート	18-8-25(20)	m³													
型枠		m²													
舗装版切断		m	2.40	2.40											
舗装版取壊し		m²	0.36	0.36											
掘削		m³													
埋戻（流用土）		m³													
路盤	RC-40 t=16cm	m²													
舗装版復旧	再生密粒度アスコン(13) t=3cm	m²	0.26	0.26											
Con殻処分	Con殻	m³	0.04	0.04											
廃棄物受入料金	Con殻	m³	0.04	0.04											
残土処分	土砂	m³													

件名　M314-1 マンホールポンプ（電気設備）

複合工数量計算書

No. 1	名　称	引込柱基礎	数　量	1

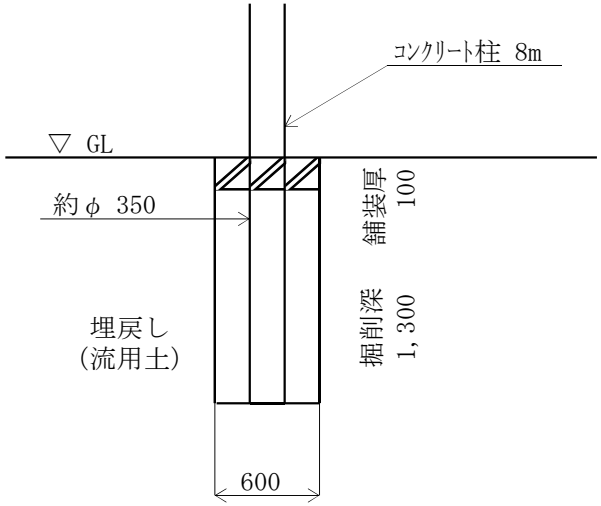

ｺﾝｸﾘｰﾄ柱控除 = 0.350^2×π/4×1.300= 0.13 m³

名　称	単位	計	算	式	数	量
舗装版切断	m	0.6 ×	4	= 2.4	2	40
舗装版取壊し	m²	0.6 ×	0.6	= 0.36	0	36
掘削	m³					
埋戻(流用土)	m³					
路盤(RC-40)	m²					
舗装版復旧(As)	m²	0.6 ×0.6-	0.350^2× π/4	= 0.26	0	26
Con殻処分	m³	0.36 ×	0.100	= 0.04	0	04
廃棄物受入料金	m³	Con殻		= 0.04	0	04
残土処分(土砂)	m³					

No.	名　称		数　量	

名　称	単位	計	算	式	数	量

件名　M314-1 マンホールポンプ　(1.5kW 単独交互)

電 気 配 線 工 集 計 表

NO.	配線区間		600v-CE 3.5sq -3c			600v-CE 3.5sq -2c			600v-CE 2sq -2c			ﾎﾟﾝﾌﾟ動力ｹｰﾌﾞﾙ CV 2sq-4c 相当			ﾎﾟﾝﾌﾟ制御ｹｰﾌﾞﾙ —			水位ｾﾝｻ専用ｹｰﾌﾞﾙ 1.25sq -3c 相当			ﾌﾛｰﾄSw専用ｹｰﾌﾞﾙ 1.25sq -2c 相当			FCPEV —			備考
	自	至	P,D	P	FEP	P,D	P	FEP	P,D	P	FEP	P,D	P	FEP	P,D	P	FEP	P,D	P	FEP	P,D	P	FEP	P,D	P	FEP	
1	引込 200v	引込開閉器盤																									VV-R 5.5sq -3c
2	引込 100v	引込開閉器盤																									VV-R 5.5sq -2c
3	引込開閉器盤	200v ポンプ制御盤	1.2	1.6																							IE 3.5sq 600v-CE 3.5sq -3c
4	引込開閉器盤	100v ポンプ制御盤				1.2	1.6																				600v-CE 3.5sq -2c
5	ポンプ制御盤	回転灯							0.8	3.9																	600v-CE 2sq -2c
6	ポンプ制御盤	ポンプ×2 動力ケーブル										4.2	2.0	41.2													相当ｹｰﾌﾞﾙ 600v-CV 2sq -4c
7	ポンプ制御盤	ポンプ×2 制御ケーブル													—	—	—										相当ｹｰﾌﾞﾙ —
8	ポンプ制御盤	水位センサー																2.1	1.0	20.6							相当ｹｰﾌﾞﾙ CVV-S 1.25sq -3c
9	ポンプ制御盤	ﾌﾛｰﾄｽｲｯﾁ×1																			2.1	1.0	20.6				相当ｹｰﾌﾞﾙ CVV 1.25sq -2c
10	ポンプ制御盤	ＥＤ（動力）																									IE 8sq
11	ポンプ制御盤	ＥＤ（通信）																									IE 8sq
		計	1.2	1.6		1.2	1.6		0.8	3.9		4.2	2.0	41.2				2.1	1.0	20.6	2.1	1.0	20.6				
		補完率	1.1	1.1		1.1	1.1		1.1	1.1		1.1	1.1	1.1				1.1	1.1	1.1	1.1	1.1	1.1				
		合　計	1.32	1.76		1.32	1.76		0.88	4.29		4.62	2.20	45.32				2.31	1.10	22.66	2.31	1.10	22.66				
		設計数量			3.1			3.1			5.2			—			—			—			—				
		電　工	0.016	0.021		0.013	0.017		0.010	0.013		0.016	0.020	0.018				0.013	0.017	0.015	0.012	0.015	0.013				
		小　計	0.021	0.037		0.017	0.030		0.009	0.056		0.074	0.044	0.816				0.030	0.019	0.340	0.028	0.017	0.295				計　1.833

件名　M314-1 マンホールポンプ　(1.5kW 単独交互)

電 気 配 線 工 集 計 表

NO.	配線区間 自	配線区間 至	VV-R 5.5sq -3c P,D	VV-R 5.5sq -3c P	VV-R 5.5sq -3c FEP	VV-R 5.5sq -2c P,D	VV-R 5.5sq -2c P	VV-R 5.5sq -2c FEP	IE 8 sq P,D	IE 8 sq P	IE 8 sq FEP	IE 3.5 sq P,D	IE 3.5 sq P	IE 3.5 sq FEP	P,D	P	FEP	P,D	P	FEP	P,D	P	FEP	P,D	P	FEP	備考
1	引込 200v	引込開閉器盤	1.2	6.1																							VV-R 5.5sq -3c
2	引込 100v	引込開閉器盤				1.2	5.6																				VV-R 5.5sq -2c
3	引込開閉器盤	200v ポンプ制御盤										1.2	1.6														IE 3.5sq 600v-CE 3.5sq -3c
4	引込開閉器盤	100v ポンプ制御盤																									600v-CE 3.5sq -2c
5	ポンプ制御盤	回転灯																									600v-CE 2sq -2c
6	ポンプ制御盤	ポンプ×2 動力ケーブル																									相当ｹｰﾌﾞﾙ 600v-CV 2sq -4c
7	ポンプ制御盤	ポンプ×2 制御ケーブル																									相当ｹｰﾌﾞﾙ —
8	ポンプ制御盤	水位センサー																									相当ｹｰﾌﾞﾙ CVV-S 1.25sq -3c
9	ポンプ制御盤	ﾌﾛｰﾄｽｲｯﾁ×1																									相当ｹｰﾌﾞﾙ CVV 1.25sq -2c
10	ポンプ制御盤	ＥＤ（動力）							2.1	1.6																	IE 8sq
11	ポンプ制御盤	ＥＤ（通信）							2.1	1.6																	IE 8sq
		計	1.2	6.1		1.2	5.6		4.2	3.2		1.2	1.6														
		補完率	1.1	1.1		1.1	1.1		1.1	1.1		1.1	1.1														
		合　計	1.32	6.71		1.32	6.16		4.62	3.52		1.32	1.76														
		設計数量			8.0			7.5			8.1			3.1													
		電　工	0.020	0.026		0.016	0.021		0.012	0.016		0.008	0.011														
		小　計	0.026	0.174		0.021	0.129		0.055	0.056		0.011	0.019														計　0.491

件名　M314-1 マンホールポンプ　(1.5kW 単独交互)

電 気 配 線 工 集 計 表

NO.	配線区間 自	配線区間 至	電線管 HIVE 16 露出	電線管 HIVE 16 埋込	電線管 PE 42 露出	電線管 PE 42 埋込	電線管 PE 36 露出	電線管 PE 36 埋込	電線管 PE 28 露出	電線管 PE 28 埋込	電線管 PE 22 露出	電線管 PE 22 埋込	電線管 PE 16 露出	電線管 PE 16 埋込	波付硬質ﾎﾟﾘｴﾁﾚﾝ管 50	波付硬質ﾎﾟﾘｴﾁﾚﾝ管 30	ＦＥＰ異種管接続 50	ＦＥＰ異種管接続 30	ＦＥＰベルマウス 50	ＦＥＰベルマウス 30	Ｐｂ(SUS) 200□×150wp	Ｐｂ(SUS)	連結式接地棒 φ10×1500L 2連結	連結式接地棒	接地埋設標 電柱用 ﾊﾞﾝﾄﾞ付	接地埋設標	備考
1	引込 200v	引込開閉器盤							6.1																		PE 28
2	引込 100v	引込開閉器盤							5.6																		PE 28
3	引込開閉器盤	200v ポンプ制御盤							1.6																		PE 28
4	引込開閉器盤	100v ポンプ制御盤									1.6																PE 22
5	ポンプ制御盤	回転灯									3.9																PE 22
6	ポンプ制御盤	ポンプ×2 動力ケーブル									2.0					41.2		2		2	1						FEP30 ×2 PE 22 ×2
7	ポンプ制御盤	ポンプ×2 制御ケーブル																									—
8	ポンプ制御盤	水位センサー			1.0										20.6		1		1								FEP50 ×1 PE 42 ×1
9	ポンプ制御盤	ﾌﾛｰﾄｽｲｯﾁ×1																									同上に共用
10	ポンプ制御盤	ＥＤ（動力）	1.0	0.6																			1		1		HIVE 16
11	ポンプ制御盤	ＥＤ（通信）	1.0	0.6																			1		1		HIVE 16
		計	2.0	1.2	1.0				13.3		7.5				20.6	41.2	1	2	1	2	1		2		2		
		補完率	1.1	1.1	1.1				1.1		1.1				1.1	1.1											
		合　計	2.20	1.32	1.10				14.63		8.25				22.66	45.32											
		設計数量		3.5		1.1				14.6		8.3			22.7	45.3	1	2	1	2	1		2		2		
															MH土木工事				MH土木工事								
		電　工	0.052	0.044	0.200	0.170		0.120	0.120	0.100	0.096	0.080		0.060													
		小　計	0.114	0.058	0.220				1.756		0.792																計　2.940

件名　M314-1 マンホールポンプ　(1.5kW 単独交互)

電気配線拾い出し表

No.	配線区間 自	配線区間 至	配線仕様 種別、サイズ、芯数、本数	接地線 サイズ	電線管 種別、サイズ、本数	電線管および管内配線延長 区別	計算式 (m)	ケーブル端末部余長 計算式 (m)
1	引込 200v	引込開閉器盤	VV-R　5.5 sq － 3 c		PE　28 mm	露出	H 5.5 + 0.3 + H 0.3	0.6 + 0.6
2	引込 100v	引込開閉器盤	VV-R　5.5 sq － 2 c		PE　28 mm	露出	H 5.0 + 0.3 + H 0.3	0.6 + 0.6
3	引込開閉器盤	200v ポンプ制御盤	600v-CE　3.5 sq － 3 c	3.5 sq	PE　28 mm	露出	H 0.4 + 0.8 + H 0.4	0.6 + 0.6
4	引込開閉器盤	100v ポンプ制御盤	600v-CE　3.5 sq － 2 c		PE　22 mm	露出	H 0.4 + 0.8 + H 0.4	0.6 + 0.6
5	ポンプ制御盤	回転灯	600v-CE　2 sq － 2 c		PE　22 mm	露出	H 0.3 + 0.3 + H 3.3	0.6 + 0.2
6 -1	ポンプ制御盤	ポンプ×2 動力ケーブル	(相当：専用ケーブル) 600v-CV　2 sq － 4 c × 2 本		PE　22 mm × 2 本	露出	H 0.8 + H 0.2	0.6
6 -2	同上	同上	(相当：専用ケーブル) 600v-CV　2 sq － 4 c × 2 本		(マンホール付帯工事) FEP　30 mm × 2 本	埋込	H 0.6 + 20.0	1.5
7 -1	ポンプ制御盤	ポンプ×2 制御ケーブル			PE	露出		
7 -2	同上	同上			FEP	埋込		
8 -1	ポンプ制御盤	水位センサー	(相当：専用ケーブル) CVV-S　1.25 sq － 3 c		PE　42 mm × 1 本	露出	H 0.8 + H 0.2	0.6
8 -2	同上	同上	(相当：専用ケーブル) CVV-S　1.25 sq － 3 c		(マンホール付帯工事) FEP　50 mm × 1 本	埋込	H 0.6 + 20.0	1.5
9 -1	ポンプ制御盤	ﾌﾛｰﾄｽｲｯﾁ×1	(相当：専用ケーブル) CVV　1.25 sq － 2 c		PE	露出	H 0.8 + H 0.2	0.6
9 -2	同上	同上	(相当：専用ケーブル) CVV　1.25 sq － 2 c		FEP	埋込	H 0.6 + 20.0	1.5
10 -1	ポンプ制御盤	ＥＤ（動力）	IE　8 sq		HIVE　16 mm	露出	H 1.0	0.6
10 -2	同上	同上	IE　8 sq		HIVE　16 mm	埋込	H 0.6	1.5
11 -1	ポンプ制御盤	ＥＤ（通信）	IE　8 sq		HIVE　16 mm	露出	H 1.0	0.6
11 -2	同上	同上	IE　8 sq		HIVE　16 mm	埋込	H 0.6	1.5