数　量　総　括　表

工事区分、工種、種別、細別	明　　細	規　　格	単位	数　　量	摘　　要
01:下水道補助					
下水道補助					
1工区					
1工区　資材　本設					第 0001 号 明細表
	ポリエチレン管（融着接合管）φ150	EF直管	本	1	
	ポリエチレン管（融着接合管）φ100mm	EF受口付直管	本	1	
	ポリエチレン管（融着接合管）φ75mm	EF受口付直管	本	26	
	ﾎﾟﾘｴﾁﾚﾝﾊﾟｲﾌﾟ 1種 φ50mm	外径60.0mm 肉厚8.0mm 重量1216g/m	m	3	
	ﾎﾟﾘｴﾁﾚﾝﾊﾟｲﾌﾟ 1種 φ30mm	外径42.0mm 肉厚5.6mm 重量595g/m	m	1	
	ﾎﾟﾘｴﾁﾚﾝﾊﾟｲﾌﾟ 1種 φ25mm	外径34.0mm 肉厚5.0mm 重量423g/m	m	1	
	ﾎﾟﾘｴﾁﾚﾝﾊﾟｲﾌﾟ 1種 φ13mm	外径21.5mm 肉厚3.5mm 重量184g/m	m	14	
	仕切弁（FCD製）φ50mm	ﾌﾗﾝｼﾞ接合材2組含む	個	1	
	仕切弁ボックス（日水協円形１号）鉄蓋　情報5項目取付式	H=150 JWWA B 132	組	1	
	仕切弁ボックス（日水協円形１号）調整リング	H=50 JWWA K 148 PR25(K)	個	2	

数　量　総　括　表

工事区分、工種、種別、細別	明　　細	規　　格	単位	数　　量	摘　　要
	仕切弁ボックス（日水協円形１号）上部壁	H=150 JWWA K 148 RA25(A)	個	1	
	仕切弁ボックス（日水協円形１号）下部壁	H=300 JWWA K 148 RC25(C)	個	1	
	仕切弁ボックス（日水協円形１号）底版	H=40 JWWA K 148 RS25(S)	組	1	
	ＥＦ片受ベンドφ75mm×11°		個	1	
	ポリジョイント（エルボ）φ50mm	耐震型・ワンタッチ式	個	3	
	ＥＦ片受レジューサφ150mm×φ100mm		個	1	
	ＥＦ片受レジューサφ100mm×φ75mm		個	1	
	EFソケットφ75		個	2	
	ポリジョイント（ＰＶソケット）φ30mm	耐震型・ワンタッチ式	個	1	
	ポリジョイント（ＰＶソケット）φ25mm	耐震型・ワンタッチ式	個	1	
	ポリジョイント（ＰＶソケット）φ20mm	耐震型・ワンタッチ式	個	1	
	ポリジョイント（ＰＶソケット）φ13mm	耐震型・ワンタッチ式	個	11	
	EF管用ｻﾄﾞﾙ分水栓φ150mm×φ50mm	耐震型(PPﾕﾆｵﾝｿｹｯﾄ・ﾒﾀﾙﾊﾟｯｷﾝ含む)	個	1	
	EF管用ｻﾄﾞﾙ分水栓φ100mm×φ13mm　PPﾕﾆｵﾝ20×p13	耐震型(PPﾕﾆｵﾝｿｹｯﾄ・ﾒﾀﾙﾊﾟｯｷﾝ含む)	個	3	

数　量　総　括　表

工事区分、工種、種別、細別	明　　細	規　　格	単位	数　　量	摘　　要
	EF管用ｻﾄﾞﾙ分水栓φ75mm×φ30mm	耐震型(PPﾕﾆｵﾝｿｹｯﾄ・ﾒﾀﾙﾊﾟｯｷﾝ含む)	個	1	
	EF管用ｻﾄﾞﾙ分水栓φ75mm×φ25mm	耐震型(PPﾕﾆｵﾝｿｹｯﾄ・ﾒﾀﾙﾊﾟｯｷﾝ含む)	個	1	
	EF管用ｻﾄﾞﾙ分水栓φ75mm×φ20mm	耐震型(PPﾕﾆｵﾝｿｹｯﾄ・ﾒﾀﾙﾊﾟｯｷﾝ含む)	個	1	
	EF管用ｻﾄﾞﾙ分水栓φ75mm×φ13mm　PPﾕﾆｵﾝ 20×p13	耐震型(PPﾕﾆｵﾝｿｹｯﾄ・ﾒﾀﾙﾊﾟｯｷﾝ含む)	個	8	
	PCｼﾞｮｲﾝﾄ(水道配水用ﾎﾟﾘｴﾁﾚﾝ管用)φ150mm		個	1	
	ＭＦジョイント　離脱防止付φ50mm		個	2	
	管表示テープ 埋設ﾀｲﾌﾟ	150mm	m	165.5	
	管路識別マーカー杭		個	17	
1工区　労務　本設					第 0002 号 明細表
	ﾎﾟﾘｴﾁﾚﾝ管据付工	径150mm	m	5.3	
	ﾎﾟﾘｴﾁﾚﾝ管据付工	径100mm	m	5.6	
	ﾎﾟﾘｴﾁﾚﾝ管据付工	径75mm	m	135.6	
	ﾎﾟﾘｴﾁﾚﾝ管据付工	径50mm	m	3	
	ﾎﾟﾘｴﾁﾚﾝ管据付工	径30mm	m	1	

数　量　総　括　表

工事区分、工種、種別、細別	明　　細	規　　格	単位	数　　量	摘　　要
	ﾎﾟﾘｴﾁﾚﾝ管据付工	径25mm	m	1	
	ﾎﾟﾘｴﾁﾚﾝ管据付工	径13mm	m	14	
	ポリエチレン管継手工	径150mm 融着継手をする	箇所	1	
	ポリエチレン管継手工	径100mm 融着継手をする	箇所	2	
	ポリエチレン管継手工	径75mm 融着継手をする	箇所	31	
	ポリエチレン管継手工	径50mm 融着継手としない	口	7	
	ポリエチレン管継手工	径30mm 融着継手としない	口	5	
	ポリエチレン管継手工	径25mm 融着継手としない	口	3	
	ポリエチレン管継手工	径20mm 融着継手としない	口	3	
	ポリエチレン管継手工	径13mm 融着継手としない	口	33	
	管明示シート工		m	165.5	
	仕切弁設置工（筐据付含む）	φ50mm　H=900	箇所	1	
	サドル分水栓建込み工	本管呼び径 150mm 給水管呼び径 50mm ポリエチレン管	箇所	1	
	サドル分水栓建込み工	本管呼び径 100mm 給水管呼び径 20mm ポリエチレン管	箇所	3	

数　量　総　括　表

工事区分、工種、種別、細別	明　　細	規　　格	単位	数　　量	摘　　要
	サドル分水栓建込み工	本管呼び径 75mm 給水管呼び径 30mm ポリエチレン管	箇所	1	
	サドル分水栓建込み工	本管呼び径 75mm 給水管呼び径 25mm ポリエチレン管	箇所	1	
	サドル分水栓建込み工	本管呼び径 75mm 給水管呼び径 20mm ポリエチレン管	箇所	1	
	サドル分水栓建込み工	本管呼び径 75mm 給水管呼び径 20mm ポリエチレン管	箇所	8	
	メカニカル継手工	径150mm Ｕ、ＵＦ、ＬＵＦ、ＵＳ形（ＳＢ、ＶＴ、ＬＳ方式）以外	口	1	
	ポリエチレン管継手工	径150mm メカニカル継手をする	口	1	
	ポリエチレン管継手工	径50mm メカニカル継手をする	口	2	
	フランジ継手工	径65mm以下 JWWA 7.5K (0.74MPa)	口	2	
	ポリエチレン管切断工	径75mm	口	1	
1工区　土工　本設					第 0003 号 明細表
	舗装版切断(施工ﾊﾟｯｹｰｼﾞ)	ｱｽﾌｧﾙﾄ舗装版 15cm以下	m	326	
	舗装版直接掘削・積込工	山 積0.13m3 (0.10m3)	m2	90	
	管路掘削工（バックホウ掘削積込）	砂・砂質土　クローラ型 山 積0.13m3 (0.10m3)	m3	92	

数　量　総　括　表

工事区分、工種、種別、細別	明　　細	規　　格	単位	数　　量	摘　　要
	管路埋戻工（機械埋戻）	クローラ型 山積0.13m3（0.10m3）RC-40	m3	35	
	管路埋戻工（機械埋戻）	クローラ型 山積0.13m3（0.10m3）クッション用砂	m3	42	
	発生土運搬費	砂・砂質土 8 km	m3	92	
	整地(施工ﾊﾟｯｹｰｼﾞ)	残土受入れ地での処理	m3	92	
	アスファルト塊運搬費	3.3 km	m3	3.6	
	建設廃棄物受入費（As）	（株）芸濃	m3	3.6	
	路盤工 機械	下層路盤 施工厚= 16 cm ＲＣ－40 再生材 1.8m未満	m2	90	
	表層工・人力施工（車道・路肩）	仕上り厚　3cm 再生密粒度アスコン(13) 締め固め後密度 2350kg/m3	m2	90	
	汚泥運搬・処分工		m3	0.3	
	区画線工〔溶融式・手動〕（標準単価）	矢印・記号・文字 幅15cm（換算） 1.5mm（標準）　白	m	12	
1工区　資材　仮設					第 0004 号 明細表
	ﾎﾟﾘｴﾁﾚﾝﾊﾟｲﾌﾟ 1種 φ50mm	外径60.0mm 肉厚8.0mm 重量1216g/m	m	300.5	

数　量　総　括　表

工事区分、工種、種別、細別	明　　細	規　　格	単位	数　　量	摘　　要
	ﾎﾟﾘｴﾁﾚﾝﾊﾟｲﾌﾟ 1種 φ30mm	外径42.0mm 肉厚5.6mm 重量595g/m	m	2.5	
	ﾎﾟﾘｴﾁﾚﾝﾊﾟｲﾌﾟ 1種 φ25mm	外径34.0mm 肉厚5.0mm 重量423g/m	m	2.5	
	ﾎﾟﾘｴﾁﾚﾝﾊﾟｲﾌﾟ 1種 φ20mm	外径27.0mm 肉厚4.0mm 重量269g/m	m	2.5	
	ﾎﾟﾘｴﾁﾚﾝﾊﾟｲﾌﾟ 1種 φ13mm	外径21.5mm 肉厚3.5mm 重量184g/m	m	18.5	
	ポリジョイント（エルボ） φ50mm	耐震型・ワンタッチ式	個	4	
	ポリジョイント（ソケット） φ50mm	耐震型・ワンタッチ式	個	6	
	ポリジョイント（ＰＶソケット） φ30mm	耐震型・ワンタッチ式	個	1	
	ポリジョイント（ＰＶソケット） φ25mm	耐震型・ワンタッチ式	個	1	
	ポリジョイント（ＰＶソケット） φ20mm	耐震型・ワンタッチ式	個	1	
	ポリジョイント（ＰＶソケット） φ13mm	耐震型・ワンタッチ式	個	11	
	ポリジョイント（異形チーズ） φ50mm×φ30mm	耐震型・ワンタッチ式	個	1	
	PP管用ｻﾄﾞﾙ分水栓φ50mm×φ25mm	耐震型(PPﾕﾆｵﾝｿｹｯﾄ・ﾒﾀﾙﾊﾟｯｷﾝ含む)	個	1	
	PP管用ｻﾄﾞﾙ分水栓φ50mm×φ20mm	耐震型(PPﾕﾆｵﾝｿｹｯﾄ・ﾒﾀﾙﾊﾟｯｷﾝ含む)	個	1	
	PP管用ｻﾄﾞﾙ分水栓φ50mm×φ13mm	耐震型(PPﾕﾆｵﾝｿｹｯﾄ・ﾒﾀﾙﾊﾟｯｷﾝ含む)	個	11	

数　量　総　括　表

工事区分、工種、種別、細別	明　　細	規　　格	単位	数　　量	摘　　要
	DIP管用ｻﾄﾞﾙ分水栓φ150mm×φ50mm	耐震型(PPﾕﾆｵﾝｿｹｯﾄ・ﾒﾀﾙﾊﾟｯｷﾝ含む)	個	2	
	保温筒φ50mm		m	296.5	
	鋳鉄管メカニカルジョイント型帽φ75mm	K型 FCD製 特押付	個	2	
	砲金製サドル分水栓用キャップφ50mm		個	2	
1工区　労務　仮設					第 0005 号 明細表
	ﾎﾟﾘｴﾁﾚﾝ管据付工	径50mm	m	300.5	
	ﾎﾟﾘｴﾁﾚﾝ管据付工	径30mm	m	2.5	
	ﾎﾟﾘｴﾁﾚﾝ管据付工	径25mm	m	2.5	
	ﾎﾟﾘｴﾁﾚﾝ管据付工	径20mm	m	2.5	
	ﾎﾟﾘｴﾁﾚﾝ管据付工	径13mm	m	18.5	
	ポリエチレン管継手工	径50mm 融着継手としない	口	28	
	ポリエチレン管継手工	径30mm 融着継手としない	口	3	
	ポリエチレン管継手工	径25mm 融着継手としない	口	3	
	ポリエチレン管継手工	径20mm 融着継手としない	口	3	

数　量　総　括　表

工事区分、工種、種別、細別	明　　細	規　　格	単位	数　　量	摘　　要
	ポリエチレン管継手工	径13mm 融着継手としない	口	33	
	サドル分水栓建込み工	本管呼び径 150mm 給水管呼び径 50mm 鋳鉄管	箇所	2	
	サドル分水栓建込み工	本管呼び径 50mm 給水管呼び径 25mm ポリエチレン管	箇所	2	
	サドル分水栓建込み工	本管呼び径 50mm 給水管呼び径 20mm ポリエチレン管	箇所	2	
	サドル分水栓建込み工	本管呼び径 50mm 給水管呼び径 20mm ポリエチレン管	箇所	2	
	鋳鉄管切断	エンジンカッター 径150mm	口	2	
	ﾎﾟﾘｴﾁﾚﾝ管撤去工	径50mm	m	300.5	
	ﾎﾟﾘｴﾁﾚﾝ管撤去工	径30mm	m	2.5	
	ﾎﾟﾘｴﾁﾚﾝ管撤去工	径25mm	m	2.5	
	ﾎﾟﾘｴﾁﾚﾝ管撤去工	径20mm	m	2.5	
	ﾎﾟﾘｴﾁﾚﾝ管撤去工	径13mm	m	18.5	
	廃プラ処分費		kg	365.4	
	非鉄スクラップ		kg	4	

数　量　総　括　表

工事区分、工種、種別、細別	明　　細	規　　格	単位	数　　量	摘　　要
	鉄スクラップ		kg	23.1	
1工区　土工　仮設					第 0006 号 明細表
	舗装版切断(施工ﾊﾟｯｹｰｼﾞ)	ｱｽﾌｧﾙﾄ舗装版 15cm以下	m	58	
	舗装版直接掘削・積込工	山 積0.13m3 (0.10m3)	m2	16	
	管路掘削工（バックホウ掘削積込）	砂・砂質土　クローラ型 山 積0.13m3 (0.10m3)	m3	5	
	管路埋戻工（機械埋戻）	クローラ型 山 積0.13m3 (0.10m3) RC-40	m3	2	
	発生土運搬費	砂・砂質土 8 km	m3	5	
	整地(施工ﾊﾟｯｹｰｼﾞ)	残土受入れ地での処理	m3	5	
	アスファルト塊運搬費	3.3 km	m3	0.7	
	建設廃棄物受入費（As）	（株）芸濃	m3	0.7	
	路盤工 機械	下層路盤 施工厚= 16 cm ＲＣ－40 再生材 1.8m未満	m2	16	
	表層工・人力施工（車道・路肩）	仕上り厚　3cm 再生密粒度アスコン(13) 締め固め後密度 2350kg/m3	m2	16	
	汚泥運搬・処分工		m3	0.05	

数　量　総　括　表

工事区分、工種、種別、細別	明　　細	規　　格	単位	数　　量	摘　　要
2工区					
2工区　資材　本設					第 0007 号 明細表
	ﾎﾟﾘｴﾁﾚﾝﾊﾟｲﾌﾟ 1種 φ50mm	外径60.0mm 肉厚8.0mm 重量1216g/m	m	2	
	EF管用ｻﾄﾞﾙ分水栓φ75mm×φ50mm	耐震型(PPﾕﾆｵﾝｿｹｯﾄ・ﾒﾀﾙﾊﾟｯｷﾝ含む)	個	1	
	管表示テープ 埋設ﾀｲﾌﾟ	150mm	m	2	
	管路識別マーカー杭		個	1	
2工区　労務　本設					第 0008 号 明細表
	ﾎﾟﾘｴﾁﾚﾝ管据付工	径50mm	m	2	
	ポリエチレン管継手工	径50mm 融着継手としない	口	1	
	管明示シート工		m	2	
	サドル分水栓建込み工	本管呼び径 75mm 給水管呼び径 50mm ポリエチレン管	箇所	1	
2工区　土工　本設					第 0009 号 明細表
	舗装版切断(施工ﾊﾟｯｹｰｼﾞ)	ｱｽﾌｧﾙﾄ舗装版 15cm以下	m	4	
	舗装版直接掘削・積込工	山積0.13m3 (0.10m3)	m2	1	

数　量　総　括　表

工事区分、工種、種別、細別	明　　細	規　　格	単位	数　　量	摘　　要
	管路掘削工（バックホウ掘削積込）	砂・砂質土　クローラ型 山積0.13m3（0.10m3）	m3	1	
	管路埋戻工（機械埋戻）	クローラ型 山積0.13m3（0.10m3）RC-40	m3	1	
	管路埋戻工（機械埋戻）	クローラ型 山積0.13m3（0.10m3）クッション用砂	m3	1	
	発生土運搬費	砂・砂質土 8 km	m3	1	
	整地(施工ﾊﾟｯｹｰｼﾞ)	残土受入れ地での処理	m3	1	
	アスファルト塊運搬費	3.3 km	m3	0.04	
	建設廃棄物受入費（As）	（株）芸濃	m3	0.04	
	路盤工 機械	下層路盤 施工厚= 16 cm ＲＣ－40 再生材 1.8m未満	m2	1	
	表層工・人力施工（車道・路肩）	仕上り厚　3cm 再生密粒度アスコン(13) 締め固め後密度 2350kg/m3	m2	1	
	汚泥運搬・処分工		m3	0.01	
2工区　資材　仮設					第 0010 号 明細表
	ﾎﾟﾘｴﾁﾚﾝﾊﾟｲﾌﾟ 1種 φ25mm	外径34.0mm 肉厚5.0mm 重量423g/m	m	2	

数　量　総　括　表

工事区分、工種、種別、細別	明　　細	規　　格	単位	数　　量	摘　　要
	PP管用ｻﾄﾞﾙ分水栓φ50mm×φ25mm	耐震型(PPﾕﾆｵﾝｿｹｯﾄ・ﾒﾀﾙﾊﾟｯｷﾝ含む)	個	1	
	保温筒φ25mm		m	2	
	砲金製サドル分水栓用キャップφ25mm		個	1	
2工区　労務　仮設					第 0011 号 明細表
	ﾎﾟﾘｴﾁﾚﾝ管据付工	径25mm	m	2	
	ポリエチレン管継手工	径25mm 融着継手としない	口	1	
	ﾎﾟﾘｴﾁﾚﾝ管撤去工	径25mm	m	2	
	サドル分水栓建込み工	本管呼び径 50mm 給水管呼び径 25mm ポリエチレン管	箇所	1	
	廃プラ処分費		kg	0.8	
	非鉄スクラップ		kg	3.7	
5工区					
5工区　資材　本設					第 0012 号 明細表
	ﾎﾟﾘｴﾁﾚﾝﾊﾟｲﾌﾟ 1種 φ50mm	外径60.0mm 肉厚8.0mm 重量1216g/m	m	2	
	EF管用ｻﾄﾞﾙ分水栓φ75mm×φ50mm	耐震型(PPﾕﾆｵﾝｿｹｯﾄ・ﾒﾀﾙﾊﾟｯｷﾝ含む)	個	1	

数　量　総　括　表

工事区分、工種、種別、細別	明　　細	規　　格	単位	数　　量	摘　　要
	管表示テープ 埋設ﾀｲﾌﾟ	150mm	m	2	
	管路識別マーカー杭		個	1	
5工区　労務　本設					第 0013 号 明細表
	ﾎﾟﾘｴﾁﾚﾝ管据付工	径50mm	m	2	
	ポリエチレン管継手工	径50mm 融着継手としない	口	1	
	管明示シート工		m	2	
	サドル分水栓建込み工	本管呼び径 75mm 給水管呼び径 50mm ポリエチレン管	箇所	1	
5工区　土工　本設					第 0014 号 明細表
	舗装版切断(施工ﾊﾟｯｹｰｼﾞ)	ｱｽﾌｧﾙﾄ舗装版 15cm以下	m	4	
	舗装版直接掘削・積込工	山 積0.13m3 (0.10m3)	m2	1	
	管路掘削工（バックホウ掘削積込）	砂・砂質土　クローラ型 山 積0.13m3 (0.10m3)	m3	1	
	管路埋戻工（機械埋戻）	クローラ型 山 積0.13m3 (0.10m3) RC-40	m3	1	
	管路埋戻工（機械埋戻）	クローラ型 山 積0.13m3 (0.10m3) クッション用砂	m3	1	

数　量　総　括　表

工事区分、工種、種別、細別	明　　細	規　　格	単位	数　　量	摘　　要
	発生土運搬費	砂・砂質土 8 km	m3	1	
	整地(施工ﾊﾟｯｹｰｼﾞ)	残土受入れ地での処理	m3	1	
	アスファルト塊運搬費	4.5 km	m3	0.04	
	建設廃棄物受入費（As）	（株）芸濃	m3	0.04	
	路盤工 機械	下層路盤 施工厚= 16 cm ＲＣ－40 再生材 1.8m未満	m2	1	
	表層工・人力施工（車道・路肩）	仕上り厚　3cm 再生密粒度アスコン(13) 締め固め後密度 2350kg/m3	m2	1	
	汚泥運搬・処分工		m3	0.01	
5工区　資材　仮設					第 0015 号 明細表
	ﾎﾟﾘｴﾁﾚﾝﾊﾟｲﾌﾟ 1種 φ25mm	外径34.0mm 肉厚5.0mm 重量423g/m	m	2	
	EF管用ｻﾄﾞﾙ分水栓φ75mm×φ25mm	耐震型(PPｴﾆｵﾝｿｹｯﾄ・ﾒﾀﾙﾊﾟｯｷﾝ含む)	個	1	
	保温筒φ25mm		m	2	
	砲金製サドル分水栓用キャップφ25mm		個	1	
5工区　労務　仮設					第 0016 号 明細表

数　量　総　括　表

工事区分、工種、種別、細別	明　　細	規　　格	単位	数　　量	摘　　要
	ﾎﾟﾘｴﾁﾚﾝ管据付工	径25mm	m	2	
	ポリエチレン管継手工	径25mm 融着継手としない	口	1	
	ﾎﾟﾘｴﾁﾚﾝ管撤去工	径25mm	m	2	
	廃プラ処分費		kｇ	0.8	
5工区　土工　仮設					第 0017 号 明細表
	舗装版切断(施工ﾊﾟｯｹｰｼﾞ)	ｱｽﾌｧﾙﾄ舗装版 15cm以下	m	4	
	舗装版直接掘削・積込工	山 積0.13m3 (0.10m3)	m2	1	
	管路掘削工（バックホウ掘削積込）	砂・砂質土　クローラ型 山 積0.13m3 (0.10m3)	m3	0.3	
	管路埋戻工（機械埋戻）	クローラ型 山 積0.13m3 (0.10m3) RC-40	m3	0.1	
	発生土運搬費	砂・砂質土 8 km	m3	0.3	
	整地(施工ﾊﾟｯｹｰｼﾞ)	残土受入れ地での処理	m3	0.3	
	アスファルト塊運搬費	4.5 km	m3	0.04	
	建設廃棄物受入費（As）	（株）芸濃	m3	0.04	

数　量　総　括　表

工事区分、工種、種別、細別	明　　細	規　　格	単位	数　　量	摘　　要
	路盤工 機械	下層路盤 施工厚= 16 cm ＲＣ－40 再生材 1.8m未満	m2	1	
	表層工・人力施工（車道・路肩）	仕上り厚　3cm 再生密粒度アスコン(13) 締め固め後密度 2350kg/m3	m2	1	
	汚泥運搬・処分工		m3	0.01	
6工区					
6工区　資材　本設					第 0018 号 明細表
	ﾎﾟﾘｴﾁﾚﾝﾊﾟｲﾌﾟ 1種 φ50mm	外径60.0mm 肉厚8.0mm 重量1216g/m	m	59	
	ﾎﾟﾘｴﾁﾚﾝﾊﾟｲﾌﾟ 1種 φ25mm	外径34.0mm 肉厚5.0mm 重量423g/m	m	2	
	ﾎﾟﾘｴﾁﾚﾝﾊﾟｲﾌﾟ 1種 φ13mm	外径21.5mm 肉厚3.5mm 重量184g/m	m	3.5	
	ソフトシール弁（ＥＦ管対応型） φ50mm		個	1	
	仕切弁（FCD製） φ50mm	ﾌﾗﾝｼﾞ接合材2組含む	個	1	
	仕切弁ボックス（日水協円形１号）鉄蓋　情報5項目取付式	H=150 JWWA B 132	組	2	
	仕切弁ボックス（日水協円形１号）調整リング	H=50 JWWA K 148 PR25(K)	個	4	
	仕切弁ボックス（日水協円形１号）上部壁	H=150 JWWA K 148 RA25(A)	個	2	

数　量　総　括　表

工事区分、工種、種別、細別	明　　細	規　　格	単位	数　　量	摘　　要
	仕切弁ボックス（日水協円形１号）下部壁	H=300 JWWA K 148 RC25(C)	個	2	
	仕切弁ボックス（日水協円形１号）底版	H=40 JWWA K 148 RS25(S)	組	2	
	ポリジョイント（ソケット）φ50mm	耐震型・ワンタッチ式	個	3	
	ポリジョイント（ＰＶソケット）φ25mm	耐震型・ワンタッチ式	個	1	
	ポリジョイント（ＰＶソケット）φ13mm	耐震型・ワンタッチ式	個	4	
	ポリジョイント（エルボ）φ50mm	耐震型・ワンタッチ式	個	5	
	PP管用ｻﾄﾞﾙ分水栓φ50mm×φ25mm	耐震型(PPﾕﾆｵﾝｿｹｯﾄ・ﾒﾀﾙﾊﾟｯｷﾝ含む)	個	1	
	PP管用ｻﾄﾞﾙ分水栓φ50mm×φ13mm	耐震型(PPﾕﾆｵﾝｿｹｯﾄ・ﾒﾀﾙﾊﾟｯｷﾝ含む)	個	4	
	ＭＦジョイント　離脱防止付φ50mm		個	4	
	ＭＣユニオン　φ50mm	ナット式	個	1	
	管表示テープ 埋設ﾀｲﾌﾟ	150mm	m	64.5	
	管路識別マーカー杭		個	8	
6工区　労務　本設					第 0019 号 明細表
	ﾎﾟﾘｴﾁﾚﾝ管据付工	径50mm	m	59	

数　量　総　括　表

工事区分、工種、種別、細別	明　　細	規　　格	単位	数　　量	摘　　要
	ﾎﾟﾘｴﾁﾚﾝ管据付工	径25mm	m	2	
	ﾎﾟﾘｴﾁﾚﾝ管据付工	径13mm	m	3.5	
	仕切弁設置工（筐据付含む）	φ50mm　H=900	箇所	2	
	ポリエチレン管継手工	径50mm 融着継手としない	口	16	
	ポリエチレン管継手工	径25mm 融着継手としない	口	3	
	ポリエチレン管継手工	径13mm 融着継手としない	口	12	
	管明示シート工		m	64.5	
	ポリエチレン管継手工	径50mm メカニカル継手をする	口	4	
	フランジ継手工	径65mm以下 JWWA 7.5K（0.74MPa）	口	4	
	メカニカル継手取外し工（補正係数）	径75mm以下　　K形	口	1	
6工区　土工　本設					第 0020 号 明細表
	舗装版切断(施工ﾊﾟｯｹｰｼﾞ)	ｱｽﾌｧﾙﾄ舗装版 15cm以下	m	129	
	舗装版直接掘削・積込工	山積0.13m3（0.10m3）	m2	36	
	管路掘削工（バックホウ掘削積込）	砂・砂質土　クローラ型 山積0.13m3（0.10m3）	m3	35	

数　量　総　括　表

工事区分、工種、種別、細別	明　　細	規　　格	単位	数　　量	摘　　要
	管路埋戻工（機械埋戻）	クローラ型 山積0.13m3（0.10m3）RC-40	m3	14	
	管路埋戻工（機械埋戻）	クローラ型 山積0.13m3（0.10m3）クッション用砂	m3	16	
	発生土運搬費	砂・砂質土 8 km	m3	35	
	整地(施工ﾊﾟｯｹｰｼﾞ)	残土受入れ地での処理	m3	35	
	アスファルト塊運搬費	4.5 km	m3	1.4	
	建設廃棄物受入費（As）	（株）芸濃	m3	1.4	
	路盤工 機械	下層路盤 施工厚= 16 cm ＲＣ－40 再生材 1.8m未満	m2	36	
	表層工・人力施工（車道・路肩）	仕上り厚　3cm 再生密粒度アスコン(13) 締め固め後密度 2350kg/m3	m2	36	
	汚泥運搬・処分工		m3	0.12	
6工区　資材　仮設					第 0021 号 明細表
	ﾎﾟﾘｴﾁﾚﾝﾊﾟｲﾌﾟ 1種 φ25mm	外径34.0mm 肉厚5.0mm 重量423g/m	m	59	
	ﾎﾟﾘｴﾁﾚﾝﾊﾟｲﾌﾟ 1種 φ13mm	外径21.5mm 肉厚3.5mm 重量184g/m	m	4.5	
	ポリジョイント（エルボ） φ25mm	耐震型・ワンタッチ式	個	3	

数　量　総　括　表

工事区分、工種、種別、細別	明　　細	規　　格	単位	数　　量	摘　　要
	ポリジョイント（異形ソケット）φ25mm×φ13mm	耐震型・ワンタッチ式	個	1	
	ポリジョイント（ＰＶソケット）φ25mm	耐震型・ワンタッチ式	個	1	
	ポリジョイント（ＰＶソケット）φ13mm	耐震型・ワンタッチ式	個	4	
	ポリジョイント（チーズ）φ25mm	耐震型・ワンタッチ式	個	1	
	ポリジョイント（異形チーズ）φ25mm×φ13mm	耐震型・ワンタッチ式	個	3	
	PP管用ｻﾄﾞﾙ分水栓φ50mm×φ25mm	耐震型(PPﾕﾆｵﾝｿｹｯﾄ・ﾒﾀﾙﾊﾟｯｷﾝ含む)	個	1	
	ＥＦキャップφ50mm		個	1	
	砲金製サドル分水栓用キャップφ25mm		個	1	
	保温筒φ25mm		m	56.5	
6工区　労務　仮設					第 0022 号 明細表
	ﾎﾟﾘｴﾁﾚﾝ管据付工	径25mm	m	59	
	ﾎﾟﾘｴﾁﾚﾝ管据付工	径13mm	m	4.5	
	ポリエチレン管継手工	径25mm 融着継手としない	口	16	
	ポリエチレン管継手工	径13mm 融着継手としない	口	12	

数　量　総　括　表

工事区分、工種、種別、細別	明　　細	規　　格	単位	数　　量	摘　　要
	ﾎﾟﾘｴﾁﾚﾝ管撤去工	径25mm	m	59	
	ﾎﾟﾘｴﾁﾚﾝ管撤去工	径13mm	m	4.5	
	廃プラ処分費		kg	25.8	
	非鉄スクラップ		kg	9	
6工区　土工　仮設					第 0023 号 明細表
	舗装版切断(施工ﾊﾟｯｹｰｼﾞ)	ｱｽﾌｧﾙﾄ舗装版 15cm以下	m	21	
	舗装版直接掘削・積込工	山 積0.13m3 (0.10m3)	m2	6	
	管路掘削工（バックホウ掘削積込）	砂・砂質土　クローラ型 山 積0.13m3 (0.10m3)	m3	1.7	
	管路埋戻工（機械埋戻）	クローラ型 山 積0.13m3 (0.10m3) RC-40	m3	0.7	
	発生土運搬費	砂・砂質土 8 km	m3	1.7	
	整地(施工ﾊﾟｯｹｰｼﾞ)	残土受入れ地での処理	m3	1.7	
	アスファルト塊運搬費	4.5 km	m3	0.23	
	建設廃棄物受入費（As）	（株）芸濃	m3	0.23	

数　量　総　括　表

工事区分、工種、種別、細別	明　　細	規　　格	単位	数　　量	摘　　要
	路盤工 機械	下層路盤 施工厚= 16 cm ＲＣ－40 再生材 1.8m未満	m2	6	
	表層工・人力施工（車道・路肩）	仕上り厚　3cm 再生密粒度アスコン(13) 締め固め後密度 2350kg/m3	m2	6	
	汚泥運搬・処分工		m3	0.02	
8工区					
8工区　資材　本設					第 0024 号 明細表
	ﾎﾟﾘｴﾁﾚﾝﾊﾟｲﾌﾟ 1種 φ50mm	外径60.0mm 肉厚8.0mm 重量1216g/m	m	94	
	ﾎﾟﾘｴﾁﾚﾝﾊﾟｲﾌﾟ 1種 φ20mm	外径27.0mm 肉厚4.0mm 重量269g/m	m	2	
	ﾎﾟﾘｴﾁﾚﾝﾊﾟｲﾌﾟ 1種 φ13mm	外径21.5mm 肉厚3.5mm 重量184g/m	m	2	
	ソフトシール弁（ＥＦ管対応型）φ50mm		個	1	
	仕切弁ボックス（日水協円形１号）鉄蓋　情報5項目取付式	H=150 JWWA B 132	組	1	
	仕切弁ボックス（日水協円形１号）調整リング	H=50 JWWA K 148 PR25(K)	個	2	
	仕切弁ボックス（日水協円形１号）上部壁	H=150 JWWA K 148 RA25(A)	個	1	
	仕切弁ボックス（日水協円形１号）下部壁	H=300 JWWA K 148 RC25(C)	個	1	

数　量　総　括　表

工事区分、工種、種別、細別	明　　細	規　　格	単位	数　　量	摘　　要
	仕切弁ボックス（日水協円形１号）底版	H=40 JWWA K 148 RS25(S)	組	1	
	ポリジョイント（ソケット）φ50mm	耐震型・ワンタッチ式	個	3	
	ポリジョイント（ソケット）φ20mm	耐震型・ワンタッチ式	個	1	
	ポリジョイント（ＰＶソケット）φ50mm	耐震型・ワンタッチ式	個	1	
	ポリジョイント（ＰＶソケット）φ20mm	耐震型・ワンタッチ式	個	1	
	ポリジョイント（ＰＶソケット）φ13mm	耐震型・ワンタッチ式	個	2	
	DIP管用ｻﾄﾞﾙ分水栓φ150mm×φ50mm	耐震型(PPﾕﾆｵﾝｿｹｯﾄ・ﾒﾀﾙﾊﾟｯｷﾝ含む)	個	1	
	PP管用ｻﾄﾞﾙ分水栓φ50mm×φ20mm	耐震型(PPﾕﾆｵﾝｿｹｯﾄ・ﾒﾀﾙﾊﾟｯｷﾝ含む)	個	2	
	PP管用ｻﾄﾞﾙ分水栓φ50mm×φ13mm	耐震型(PPﾕﾆｵﾝｿｹｯﾄ・ﾒﾀﾙﾊﾟｯｷﾝ含む)	個	2	
	ＭＦジョイント　離脱防止付φ50mm		個	2	
	管表示テープ 埋設ﾀｲﾌﾟ	150mm	m	98	
	管路識別マーカー杭		個	6	
8工区　労務　本設					第 0025 号 明細表
	ﾎﾟﾘｴﾁﾚﾝ管据付工	径50mm	m	94	

数　量　総　括　表

工事区分、工種、種別、細別	明　　細	規　　格	単位	数　　量	摘　　要
	ﾎﾟﾘｴﾁﾚﾝ管据付工	径20mm	m	2	
	ﾎﾟﾘｴﾁﾚﾝ管据付工	径13mm	m	2	
	仕切弁設置工（筐据付含む）	φ50mm　H=900	箇所	1	
	ポリエチレン管継手工	径50mm 融着継手としない	口	9	
	ポリエチレン管継手工	径20mm 融着継手としない	口	6	
	ポリエチレン管継手工	径13mm 融着継手としない	口	6	
	サドル分水栓建込み工	本管呼び径 150mm 給水管呼び径 50mm 鋳鉄管	箇所	1	
	サドル分水栓建込み工	本管呼び径 50mm 給水管呼び径 20mm ポリエチレン管	箇所	2	
	サドル分水栓建込み工	本管呼び径 50mm 給水管呼び径 20mm ポリエチレン管	箇所	2	
	管明示シート工		m	98	
	ポリエチレン管継手工	径50mm メカニカル継手をする	口	2	
	フランジ継手工	径65mm以下 JWWA 7.5K（0.74MPa）	口	2	
8工区　土工　本設					第 0026 号 明細表

数　量　総　括　表

工事区分、工種、種別、細別	明　　細	規　　格	単位	数　　量	摘　　要
	舗装版切断(施工ﾊﾟｯｹｰｼﾞ)	ｱｽﾌｧﾙﾄ舗装版 15cm以下	m	196	
	舗装版直接掘削・積込工	山 積0.13m3 (0.10m3)	m2	54	
	管路掘削工（バックホウ掘削積込）	砂・砂質土　クローラ型 山 積0.13m3 (0.10m3)	m3	54	
	管路埋戻工（機械埋戻）	クローラ型 山 積0.13m3 (0.10m3) RC-40	m3	22	
	管路埋戻工（機械埋戻）	クローラ型 山 積0.13m3 (0.10m3) クッション用砂	m3	25	
	発生土運搬費	砂・砂質土 8 km	m3	54	
	整地(施工ﾊﾟｯｹｰｼﾞ)	残土受入れ地での処理	m3	54	
	アスファルト塊運搬費	4.5 km	m3	2.2	
	建設廃棄物受入費（As）	（株）芸濃	m3	2.2	
	路盤工 機械	下層路盤 施工厚= 16 cm ＲＣ－40 再生材 1.8m未満	m2	54	
	表層工・人力施工（車道・路肩）	仕上り厚　3cm 再生密粒度アスコン(13) 締め固め後密度 2350kg/m3	m2	54	
	汚泥運搬・処分工		m3	0.18	

数　量　総　括　表

工事区分、工種、種別、細別	明　　細	規　　格	単位	数　　量	摘　　要
8工区　資材　仮設					第 0027 号 明細表
	ﾎﾟﾘｴﾁﾚﾝﾊﾟｲﾌﾟ 1種 φ25mm	外径34.0mm 肉厚5.0mm 重量423g/m	m	96	
	ﾎﾟﾘｴﾁﾚﾝﾊﾟｲﾌﾟ 1種 φ20mm	外径27.0mm 肉厚4.0mm 重量269g/m	m	2	
	ﾎﾟﾘｴﾁﾚﾝﾊﾟｲﾌﾟ 1種 φ13mm	外径21.5mm 肉厚3.5mm 重量184g/m	m	2	
	ポリジョイント（エルボ） φ25mm	耐震型・ワンタッチ式	個	5	
	ポリジョイント（ソケット） φ20mm	耐震型・ワンタッチ式	個	1	
	ポリジョイント（ＰＶソケット） φ20mm	耐震型・ワンタッチ式	個	1	
	ポリジョイント（ＰＶソケット） φ13mm	耐震型・ワンタッチ式	個	2	
	ポリジョイント（異形チーズ） φ25mm×φ20mm	耐震型・ワンタッチ式	個	2	
	ポリジョイント（異形チーズ） φ25mm×φ13mm	耐震型・ワンタッチ式	個	2	
	DIP管用ｻﾄﾞﾙ分水栓φ150mm×φ25mm	耐震型(PPﾕﾆｵﾝｿｹｯﾄ・ﾒﾀﾙﾊﾟｯｷﾝ含む)	個	1	
	PP管用ｻﾄﾞﾙ分水栓φ50mm×φ25mm	耐震型(PPﾕﾆｵﾝｿｹｯﾄ・ﾒﾀﾙﾊﾟｯｷﾝ含む)	個	1	
	砲金製サドル分水栓用キャップφ25mm		個	2	
	保温筒φ25mm		m	92	

数　量　総　括　表

工事区分、工種、種別、細別	明　　細	規　　格	単位	数　　量	摘　　要
8工区　労務　仮設					第 0028 号 明細表
	ﾎﾟﾘｴﾁﾚﾝ管据付工	径25mm	m	96	
	ﾎﾟﾘｴﾁﾚﾝ管据付工	径20mm	m	2	
	ﾎﾟﾘｴﾁﾚﾝ管据付工	径13mm	m	2	
	ポリエチレン管継手工	径25mm 融着継手としない	口	20	
	ポリエチレン管継手工	径20mm 融着継手としない	口	6	
	ポリエチレン管継手工	径13mm 融着継手としない	口	6	
	ﾎﾟﾘｴﾁﾚﾝ管撤去工	径25mm	m	96	
	ﾎﾟﾘｴﾁﾚﾝ管撤去工	径20mm	m	2	
	ﾎﾟﾘｴﾁﾚﾝ管撤去工	径13mm	m	2	
	廃プラ処分費		kg	41.5	
	非鉄スクラップ		kg	9.4	
8工区　土工　仮設					第 0029 号 明細表
	舗装版切断(施工ﾊﾟｯｹｰｼﾞ)	ｱｽﾌｧﾙﾄ舗装版 15cm以下	m	16	

数　量　総　括　表

工事区分、工種、種別、細別	明　　細	規　　格	単位	数　　量	摘　　要
	舗装版直接掘削・積込工	山 積0.13m3（0.10m3）	m2	4	
	管路掘削工（バックホウ掘削積込）	砂・砂質土　クローラ型 山 積0.13m3（0.10m3）	m3	1.2	
	管路埋戻工（機械埋戻）	クローラ型 山 積0.13m3（0.10m3） RC-40	m3	0.4	
	発生土運搬費	砂・砂質土 8 km	m3	1.2	
	整地(施工ﾊﾟｯｹｰｼﾞ)	残土受入れ地での処理	m3	1.2	
	アスファルト塊運搬費	4.5 km	m3	0.17	
	建設廃棄物受入費（As）	（株）芸濃	m3	0.17	
	路盤工 機械	下層路盤 施工厚= 16 cm ＲＣ－40 再生材 1.8m未満	m2	4	
	表層工・人力施工（車道・路肩）	仕上り厚　3cm 再生密粒度アスコン(13) 締め固め後密度 2350kg/m3	m2	4	
	汚泥運搬・処分工		m3	0.01	
全工種共通（仮設工）					
仮設工					
交通管理工					第 0030 号 明細表

数　量　総　括　表

工事区分、工種、種別、細別	明　　細	規　　格	単位	数　　量	摘　　要
	交通誘導警備員Ａ		人	61	
	交通誘導警備員Ｂ		人	122	
02:下水道単独					
下水道単独					
1工区					
1工区　資材　本設					第 0031 号 明細表
	ポリエチレン管（融着接合管）φ75mm	EF受口付直管	本	7	
	ﾎﾟﾘｴﾁﾚﾝﾊﾟｲﾌﾟ 1種 φ20mm	外径27.0mm 肉厚4.0mm 重量269g/m	m	1	
	ﾎﾟﾘｴﾁﾚﾝﾊﾟｲﾌﾟ 1種 φ13mm	外径21.5mm 肉厚3.5mm 重量184g/m	m	6.5	
	不断水仕切弁	φ75	基	1	
	仕切弁ボックス（日水協円形１号）鉄蓋　情報5項目取付式	H=150 JWWA B 132	組	1	
	仕切弁ボックス（日水協円形１号）調整リング	H=50 JWWA K 148 PR25(K)	個	2	
	仕切弁ボックス（日水協円形１号）上部壁	H=150 JWWA K 148 RA25(A)	個	1	
	仕切弁ボックス（日水協円形１号）下部壁	H=300 JWWA K 148 RC25(C)	個	1	

数　量　総　括　表

工事区分、工種、種別、細別	明　　細	規　　格	単位	数　　量	摘　　要
	仕切弁ボックス（日水協円形１号）底版	H=40 JWWA K 148 RS25(S)	組	1	
	ポリジョイント（ＰＶソケット）φ20mm	耐震型・ワンタッチ式	個	1	
	ポリジョイント（ＰＶソケット）φ13mm	耐震型・ワンタッチ式	個	5	
	EF管用ｻﾄﾞﾙ分水栓φ75mm×φ20mm	耐震型(PPﾕﾆｵﾝｿｹｯﾄ・ﾒﾀﾙﾊﾟｯｷﾝ含む)	個	1	
	EF管用ｻﾄﾞﾙ分水栓φ75mm×φ13mm　PPﾕﾆｵﾝ 20×p13	耐震型(PPﾕﾆｵﾝｿｹｯﾄ・ﾒﾀﾙﾊﾟｯｷﾝ含む)	個	5	
	PCｼﾞｮｲﾝﾄ(水道配水用ﾎﾟﾘｴﾁﾚﾝ管用)φ75mm		個	1	
	管表示テープ 埋設ﾀｲﾌﾟ	150mm	m	52	
	管路識別マーカー杭		個	6	
1工区　労務　本設					第 0032 号 明細表
	ﾎﾟﾘｴﾁﾚﾝ管据付工	径75mm	m	44.5	
	ﾎﾟﾘｴﾁﾚﾝ管据付工	径20mm	m	1	
	ﾎﾟﾘｴﾁﾚﾝ管据付工	径13mm	m	6.5	
	ポリエチレン管継手工	径75mm 融着継手をする	箇所	9	
	ポリエチレン管継手工	径20mm 融着継手としない	口	3	

数　量　総　括　表

工事区分、工種、種別、細別	明　　細	規　　格	単位	数　　量	摘　　要
	ポリエチレン管継手工	径13mm 融着継手としない	口	15	
	管明示シート工		m	52	
	不断水仕切弁設置工	φ75	箇所	1	
	サドル分水栓建込み工	本管呼び径 75mm 給水管呼び径 20mm ポリエチレン管	箇所	1	
	サドル分水栓建込み工	本管呼び径 75mm 給水管呼び径 20mm ポリエチレン管	箇所	5	
	メカニカル継手工	径75mm以下 Ｕ、ＵＦ、ＬＵＦ、ＵＳ形（ＳＢ、ＶＴ、ＬＳ方式）以外	口	1	
	ポリエチレン管継手工	径75mm メカニカル継手をする	口	1	
	ポリエチレン管切断工	径75mm	口	1	
	廃プラ処分費		ｋｇ	1	
1工区　土工　本設					第 0033 号 明細表
	舗装版切断(施工ﾊﾟｯｹｰｼﾞ)	ｱｽﾌｧﾙﾄ舗装版 15cm以下	m	109	
	舗装版直接掘削・積込工	山 積0.13m3（0.10m3）	m2	30	
	管路掘削工（バックホウ掘削積込）	砂・砂質土　クローラ型 山 積0.13m3（0.10m3）	m3	30	

数　量　総　括　表

工事区分、工種、種別、細別	明　　細	規　　格	単位	数　　量	摘　　要
	管路埋戻工（機械埋戻）	クローラ型 山積0.13m3（0.10m3）RC-40	m3	12	
	管路埋戻工（機械埋戻）	クローラ型 山積0.13m3（0.10m3）クッション用砂	m3	14	
	発生土運搬費	砂・砂質土 8 km	m3	30	
	整地(施工ﾊﾟｯｹｰｼﾞ)	残土受入れ地での処理	m3	30	
	アスファルト塊運搬費	3.3 km	m3	1.2	
	建設廃棄物受入費（As）	（株）芸濃	m3	1.2	
	路盤工 機械	下層路盤 施工厚= 16 cm ＲＣ－40 再生材 1.8m未満	m2	30	
	表層工・人力施工（車道・路肩）	仕上り厚　3cm 再生密粒度アスコン(13) 締め固め後密度 2350kg/m3	m2	30	
	汚泥運搬・処分工		m3	0.1	
1工区　資材　仮設					第 0034 号 明細表
	ﾎﾟﾘｴﾁﾚﾝﾊﾟｲﾌﾟ 1種 φ50mm	外径60.0mm 肉厚8.0mm 重量1216g/m	m	94.5	
	ﾎﾟﾘｴﾁﾚﾝﾊﾟｲﾌﾟ 1種 φ20mm	外径27.0mm 肉厚4.0mm 重量269g/m	m	2.5	
	ﾎﾟﾘｴﾁﾚﾝﾊﾟｲﾌﾟ 1種 φ13mm	外径21.5mm 肉厚3.5mm 重量184g/m	m	8	

数　量　総　括　表

工事区分、工種、種別、細別	明　　細	規　　格	単位	数　　量	摘　　要
	ポリジョイント（ソケット）φ50mm	耐震型・ワンタッチ式	個	2	
	ポリジョイント（エルボ）φ50mm	耐震型・ワンタッチ式	個	4	
	ポリジョイント（ＰＶソケット）φ20mm	耐震型・ワンタッチ式	個	1	
	ポリジョイント（ＰＶソケット）φ13mm	耐震型・ワンタッチ式	個	5	
	ポリジョイント（異形チーズ）φ50mm×φ20mm	耐震型・ワンタッチ式	個	1	
	ポリジョイント（異形チーズ）φ50mm×φ13mm	耐震型・ワンタッチ式	個	5	
	DIP管用ｻﾄﾞﾙ分水栓φ75mm×φ50mm	耐震型(PPﾕﾆｵﾝｿｹｯﾄ・ﾒﾀﾙﾊﾟｯｷﾝ含む)	個	2	
	保温筒φ50mm		m	90.5	
	鋳鉄管メカニカルジョイント型帽φ75mm	Ｋ型 FCD製 特押付	個	2	
	砲金製サドル分水栓用キャップφ50mm		個	2	
1工区　労務　仮設					第 0035 号 明細表
	ﾎﾟﾘｴﾁﾚﾝ管据付工	径50mm	m	94.5	
	ﾎﾟﾘｴﾁﾚﾝ管据付工	径20mm	m	2.5	
	ﾎﾟﾘｴﾁﾚﾝ管据付工	径13mm	m	8	

数　量　総　括　表

工事区分、工種、種別、細別	明　　細	規　　格	単位	数　　量	摘　　要
	ポリエチレン管継手工	径50mm 融着継手としない	口	14	
	ポリエチレン管継手工	径20mm 融着継手としない	口	3	
	ポリエチレン管継手工	径13mm 融着継手としない	口	15	
	サドル分水栓建込み工	本管呼び径 75mm 給水管呼び径 50mm 鋳鉄管	箇所	2	
	鋳鉄管切断	エンジンカッター 径75mm	口	2	
	ﾎﾟﾘｴﾁﾚﾝ管撤去工	径50mm	m	94.5	
	ﾎﾟﾘｴﾁﾚﾝ管撤去工	径20mm	m	2.5	
	ﾎﾟﾘｴﾁﾚﾝ管撤去工	径13mm	m	8	
	廃プラ処分費		kg	117.1	
	非鉄スクラップ		kg	35.7	
1工区　土工　仮設					第 0036 号 明細表
	舗装版切断(施工ﾊﾟｯｹｰｼﾞ)	ｱｽﾌｧﾙﾄ舗装版 15cm以下	m	27	
	舗装版直接掘削・積込工	山 積0.13m3 (0.10m3)	m2	5	
	管路掘削工（バックホウ掘削積込）	砂・砂質土　クローラ型 山 積0.13m3 (0.10m3)	m3	1	

数　量　総　括　表

工事区分、工種、種別、細別	明　　細	規　　格	単位	数　　量	摘　　要
	管路埋戻工（機械埋戻）	クローラ型 山積0.13m3（0.10m3）RC-40	m3	1	
	発生土運搬費	砂・砂質土 8 km	m3	1	
	整地(施工ﾊﾟｯｹｰｼﾞ)	残土受入れ地での処理	m3	1	
	アスファルト塊運搬費	3.3 km	m3	0.2	
	建設廃棄物受入費（As）	（株）芸濃	m3	0.2	
	路盤工 機械	下層路盤 施工厚= 16 cm ＲＣ－40 再生材 1.8m未満	m2	8	
	表層工・人力施工（車道・路肩）	仕上り厚　3cm 再生密粒度アスコン(13) 締め固め後密度 2350kg/m3	m2	8	
	汚泥運搬・処分工		m3	0.02	
2工区					
2工区　資材　本設					第 0037 号 明細表
	ﾎﾟﾘｴﾁﾚﾝﾊﾟｲﾌﾟ 1種 φ50mm	外径60.0mm 肉厚8.0mm 重量1216g/m	m	3.5	
	ﾎﾟﾘｴﾁﾚﾝﾊﾟｲﾌﾟ 1種 φ30mm	外径42.0mm 肉厚5.6mm 重量595g/m	m	36.5	
	ﾎﾟﾘｴﾁﾚﾝﾊﾟｲﾌﾟ 1種 φ13mm	外径21.5mm 肉厚3.5mm 重量184g/m	m	9	

数　量　総　括　表

工事区分、工種、種別、細別	明　　細	規　　格	単位	数　　量	摘　　要
	ソフトシール弁（ＥＦ管対応型）φ50mm		個	1	
	仕切弁ボックス（日水協円形１号）鉄蓋　情報5項目取付式	H=150 JWWA B 132	組	1	
	仕切弁ボックス（日水協円形１号）調整リング	H=50 JWWA K 148 PR25(K)	個	2	
	仕切弁ボックス（日水協円形１号）上部壁	H=150 JWWA K 148 RA25(A)	個	1	
	仕切弁ボックス（日水協円形１号）下部壁	H=300 JWWA K 148 RC25(C)	個	1	
	仕切弁ボックス（日水協円形１号）底版	H=40 JWWA K 148 RS25(S)	組	1	
	ポリジョイント（異形ソケット）φ50mm×φ30mm	耐震型・ワンタッチ式	個	1	
	ポリジョイント（異形ソケット）φ30mm×φ13mm	耐震型・ワンタッチ式	個	2	
	ポリジョイント（ＰＶソケット）φ13mm	耐震型・ワンタッチ式	個	4	
	ポリジョイント（チーズ）φ30mm	耐震型・ワンタッチ式	個	1	
	ポリジョイント（異形チーズ）φ30mm×φ13mm	耐震型・ワンタッチ式	個	2	
	ポリジョイント（エルボ）φ13mm	耐震型・ワンタッチ式	個	1	
	ＭＦジョイント　離脱防止付φ50mm		個	2	

数　量　総　括　表

工事区分、工種、種別、細別	明　　細	規　　格	単位	数　　量	摘　　要
	管表示テープ 埋設ﾀｲﾌﾟ	150mm	m	49	
	管路識別マーカー杭		個	7	
2工区　労務　本設					第 0038 号 明細表
	ﾎﾟﾘｴﾁﾚﾝ管据付工	径50mm	m	3.5	
	ﾎﾟﾘｴﾁﾚﾝ管据付工	径30mm	m	36.5	
	ﾎﾟﾘｴﾁﾚﾝ管据付工	径13mm	m	9	
	仕切弁設置工（筐据付含む）	φ50mm　H=900	箇所	1	
	ポリエチレン管継手工	径50mm 融着継手としない	口	1	
	ポリエチレン管継手工	径30mm 融着継手としない	口	10	
	ポリエチレン管継手工	径13mm 融着継手としない	口	12	
	管明示シート工		m	49	
	ポリエチレン管継手工	径50mm メカニカル継手をする	口	2	
	フランジ継手工	径65mm以下 JWWA 7.5K（0.74MPa）	口	2	
2工区　土工　本設					第 0039 号 明細表

数　量　総　括　表

工事区分、工種、種別、細別	明　　細	規　　格	単位	数　　量	摘　　要
	舗装版切断(施工ﾊﾟｯｹｰｼﾞ)	ｱｽﾌｧﾙﾄ舗装版 15cm以下	m	98	
	舗装版直接掘削・積込工	山 積0.13m3 (0.10m3)	m2	27	
	管路掘削工（バックホウ掘削積込）	砂・砂質土　クローラ型 山 積0.13m3 (0.10m3)	m3	21	
	管路埋戻工（機械埋戻）	クローラ型 山 積0.13m3 (0.10m3) RC-40	m3	5	
	管路埋戻工（機械埋戻）	クローラ型 山 積0.13m3 (0.10m3) クッション用砂	m3	12	
	発生土運搬費	砂・砂質土 8 km	m3	21	
	整地(施工ﾊﾟｯｹｰｼﾞ)	残土受入れ地での処理	m3	21	
	アスファルト塊運搬費	3.3 km	m3	1.08	
	建設廃棄物受入費（As）	（株）芸濃	m3	1.08	
	路盤工 機械	下層路盤 施工厚= 16 cm ＲＣ－40 再生材 1.8m未満	m2	27	
	表層工・人力施工（車道・路肩）	仕上り厚　3cm 再生密粒度アスコン(13) 締め固め後密度 2350kg/m3	m2	27	
	汚泥運搬・処分工		m3	0.09	

数　量　総　括　表

工事区分、工種、種別、細別	明　　細	規　　格	単位	数　　量	摘　　要
2工区　資材　仮設					第 0040 号 明細表
	ﾎﾟﾘｴﾁﾚﾝﾊﾟｲﾌﾟ 1種 φ25mm	外径34.0mm 肉厚5.0mm 重量423g/m	m	40	
	ﾎﾟﾘｴﾁﾚﾝﾊﾟｲﾌﾟ 1種 φ13mm	外径21.5mm 肉厚3.5mm 重量184g/m	m	10	
	ポリジョイント（エルボ） φ13mm	耐震型・ワンタッチ式	個	1	
	ポリジョイント（異形ソケット） φ25mm×φ13mm	耐震型・ワンタッチ式	個	2	
	ポリジョイント（PVソケット） φ13mm	耐震型・ワンタッチ式	個	4	
	ポリジョイント（チーズ） φ25mm	耐震型・ワンタッチ式	個	1	
	ポリジョイント（異形チーズ） φ25mm×φ13mm	耐震型・ワンタッチ式	個	2	
	保温筒φ25mm		m	38	
2工区　労務　仮設					第 0041 号 明細表
	ﾎﾟﾘｴﾁﾚﾝ管据付工	径25mm	m	40	
	ﾎﾟﾘｴﾁﾚﾝ管据付工	径13mm	m	10	
	ポリエチレン管継手工	径25mm 融着継手としない	口	10	
	ポリエチレン管継手工	径13mm 融着継手としない	口	12	

数　量　総　括　表

工事区分、工種、種別、細別	明　　細	規　　格	単位	数　　量	摘　　要
	ﾎﾟﾘｴﾁﾚﾝ管撤去工	径25mm	m	40	
	ﾎﾟﾘｴﾁﾚﾝ管撤去工	径13mm	m	10	
	廃プラ処分費		kg	18.8	
	非鉄スクラップ		kg	5.9	
2工区　土工　仮設					第 0042 号 明細表
	舗装版切断(施工ﾊﾟｯｹｰｼﾞ)	ｱｽﾌｧﾙﾄ舗装版 15cm以下	m	24	
	舗装版直接掘削・積込工	山 積0.13m3 (0.10m3)	m2	7	
	管路掘削工（バックホウ掘削積込）	砂・砂質土　クローラ型 山 積0.13m3 (0.10m3)	m3	2	
	管路埋戻工（機械埋戻）	クローラ型 山 積0.13m3 (0.10m3) RC-40	m3	1	
	発生土運搬費	砂・砂質土 8 km	m3	2	
	整地(施工ﾊﾟｯｹｰｼﾞ)	残土受入れ地での処理	m3	2	
	アスファルト塊運搬費	3.3 km	m3	0.3	
	建設廃棄物受入費（As）	（株）芸濃	m3	0.3	

数　量　総　括　表

工事区分、工種、種別、細別	明　　細	規　　格	単位	数　　量	摘　　要
	路盤工 機械	下層路盤 施工厚= 16 cm ＲＣ－40 再生材 1.8m未満	m2	7	
	表層工・人力施工（車道・路肩）	仕上り厚　3cm 再生密粒度アスコン(13) 締め固め後密度 2350kg/m3	m2	7	
	汚泥運搬・処分工		m3	0.02	
3工区					
3工区　資材　本設					第 0043 号 明細表
	ﾎﾟﾘｴﾁﾚﾝﾊﾟｲﾌﾟ 1種 φ50mm	外径60.0mm 肉厚8.0mm 重量1216g/m	m	4	
	ﾎﾟﾘｴﾁﾚﾝﾊﾟｲﾌﾟ 1種 φ25mm	外径34.0mm 肉厚5.0mm 重量423g/m	m	36	
	ﾎﾟﾘｴﾁﾚﾝﾊﾟｲﾌﾟ 1種 φ13mm	外径21.5mm 肉厚3.5mm 重量184g/m	m	4	
	ソフトシール弁（ＥＦ管対応型）φ50mm		個	1	
	仕切弁ボックス（日水協円形１号）鉄蓋　情報5項目取付式	H=150 JWWA B 132	組	1	
	仕切弁ボックス（日水協円形１号）調整リング	H=50 JWWA K 148 PR25(K)	個	2	
	仕切弁ボックス（日水協円形１号）上部壁	H=150 JWWA K 148 RA25(A)	個	1	
	仕切弁ボックス（日水協円形１号）下部壁	H=300 JWWA K 148 RC25(C)	個	1	

数　量　総　括　表

工事区分、工種、種別、細別	明　　細	規　　格	単位	数　　量	摘　　要
	仕切弁ボックス（日水協円形１号）底版	H=40 JWWA K 148 RS25(S)	組	1	
	ポリジョイント（異形ソケット）φ50mm×φ25mm	耐震型・ワンタッチ式	個	1	
	ポリジョイント（異形ソケット）φ25mm×φ13mm	耐震型・ワンタッチ式	個	1	
	ポリジョイント（ＰＶソケット）φ13mm	耐震型・ワンタッチ式	個	2	
	ポリジョイント（異形チーズ）φ25mm×φ13mm	耐震型・ワンタッチ式	個	1	
	ポリジョイント（エルボ）φ13mm	耐震型・ワンタッチ式	個	1	
	EF管用ｻﾄﾞﾙ分水栓φ75mm×φ50mm	耐震型(PPﾕﾆｵﾝｿｹｯﾄ・ﾒﾀﾙﾊﾟｯｷﾝ含む)	個	1	
	ＭＦジョイント　離脱防止付φ50mm		個	2	
	管表示テープ 埋設ﾀｲﾌﾟ	150mm	m	44	
	管路識別マーカー杭		個	5	
3工区　労務　本設					第 0044 号 明細表
	ﾎﾟﾘｴﾁﾚﾝ管据付工	径50mm	m	4	
	ﾎﾟﾘｴﾁﾚﾝ管据付工	径25mm	m	36	

数　量　総　括　表

工事区分、工種、種別、細別	明　　細	規　　格	単位	数　　量	摘　　要
	ﾎﾟﾘｴﾁﾚﾝ管据付工	径13mm	m	4	
	仕切弁設置工（筐据付含む）	φ50mm　H=900	箇所	1	
	ポリエチレン管継手工	径50mm 融着継手としない	口	2	
	ポリエチレン管継手工	径25mm 融着継手としない	口	4	
	ポリエチレン管継手工	径13mm 融着継手としない	口	8	
	管明示シート工		m	44	
	ポリエチレン管継手工	径50mm メカニカル継手をする	口	2	
	フランジ継手工	径65mm以下 JWWA 7.5K（0.74MPa）	口	2	
	サドル分水栓建込み工	本管呼び径 75mm 給水管呼び径 50mm ポリエチレン管	箇所	1	
3工区　土工　本設					第 0045 号 明細表
	舗装版切断(施工ﾊﾟｯｹｰｼﾞ)	ｱｽﾌｧﾙﾄ舗装版 15cm以下	m	88	
	舗装版直接掘削・積込工	山 積0.13m3（0.10m3）	m2	24	
	管路掘削工（バックホウ掘削積込）	砂・砂質土　クローラ型 山 積0.13m3（0.10m3）	m3	19	

数　量　総　括　表

工事区分、工種、種別、細別	明　　細	規　　格	単位	数　　量	摘　　要
	管路埋戻工（機械埋戻）	クローラ型 山積0.13m3（0.10m3）RC-40	m3	5	
	管路埋戻工（機械埋戻）	クローラ型 山積0.13m3（0.10m3）クッション用砂	m3	11	
	発生土運搬費	砂・砂質土 8 km	m3	19	
	整地(施工ﾊﾟｯｹｰｼﾞ)	残土受入れ地での処理	m3	19	
	アスファルト塊運搬費	4.5 km	m3	0.97	
	建設廃棄物受入費（As）	（株）芸濃	m3	0.97	
	路盤工 機械	下層路盤 施工厚= 16 cm ＲＣ－40 再生材 1.8m未満	m2	24	
	表層工・人力施工（車道・路肩）	仕上り厚　3cm 再生密粒度アスコン(13) 締め固め後密度 2350kg/m3	m2	24	
	汚泥運搬・処分工		m3	0.08	
3工区　資材　仮設					第 0046 号 明細表
	ﾎﾟﾘｴﾁﾚﾝﾊﾟｲﾌﾟ 1種 φ20mm	外径27.0mm 肉厚4.0mm 重量269g/m	m	37.5	
	ﾎﾟﾘｴﾁﾚﾝﾊﾟｲﾌﾟ 1種 φ13mm	外径21.5mm 肉厚3.5mm 重量184g/m	m	3	
	ポリジョイント（エルボ） φ20mm	耐震型・ワンタッチ式	個	3	

数　量　総　括　表

工事区分、工種、種別、細別	明　　細	規　　格	単位	数　　量	摘　　要
	ポリジョイント（エルボ）φ13mm	耐震型・ワンタッチ式	個	1	
	ポリジョイント（異形ソケット）φ50mm×φ20mm	耐震型・ワンタッチ式	個	1	
	ポリジョイント（異形ソケット）φ20mm×φ13mm	耐震型・ワンタッチ式	個	1	
	ポリジョイント（ＰＶソケット）φ13mm	耐震型・ワンタッチ式	個	2	
	ポリジョイント（異形チーズ）φ20mm×φ13mm	耐震型・ワンタッチ式	個	1	
	保温筒φ20mm		m	35	
	保温筒φ13mm		m	1	
3工区　労務　仮設					第 0047 号 明細表
	ﾎﾟﾘｴﾁﾚﾝ管据付工	径20mm	m	37.5	
	ﾎﾟﾘｴﾁﾚﾝ管据付工	径13mm	m	3	
	ポリエチレン管継手工	径20mm 融着継手としない	口	10	
	ポリエチレン管継手工	径13mm 融着継手としない	口	8	
	ﾎﾟﾘｴﾁﾚﾝ管撤去工	径20mm	m	37.5	

数　量　総　括　表

工事区分、工種、種別、細別	明　　細	規　　格	単位	数　　量	摘　　要
	ﾎﾟﾘｴﾁﾚﾝ管撤去工	径13mm	m	3	
	廃プラ処分費		kg	10.6	
	非鉄スクラップ		kg	3.7	
3工区　土工　仮設					第 0048 号 明細表
	舗装版切断(施工ﾊﾟｯｹｰｼﾞ)	ｱｽﾌｧﾙﾄ舗装版 15cm以下	m	9	
	舗装版直接掘削・積込工	山 積0.13m3 (0.10m3)	m2	3	
	管路掘削工 (バックホウ掘削積込)	砂・砂質土　クローラ型 山 積0.13m3 (0.10m3)	m3	1	
	管路埋戻工 (機械埋戻)	クローラ型 山 積0.13m3 (0.10m3) RC-40	m3	0.3	
	発生土運搬費	砂・砂質土 8 km	m3	1	
	整地(施工ﾊﾟｯｹｰｼﾞ)	残土受入れ地での処理	m3	1	
	アスファルト塊運搬費	4.5 km	m3	0.1	
	建設廃棄物受入費 (As)	(株) 芸濃	m3	0.1	
	路盤工 機械	下層路盤 施工厚= 16 cm ＲＣ－40 再生材 1.8m未満	m2	3	

数　量　総　括　表

工事区分、工種、種別、細別	明　　細	規　　格	単位	数　　量	摘　　要
	表層工・人力施工（車道・路肩）	仕上り厚　3cm 再生密粒度アスコン(13) 締め固め後密度 2350kg/m3	m2	3	
	汚泥運搬・処分工		m3	0.01	
4工区					
4工区　資材　本設					第 0049 号 明細表
	ﾎﾟﾘｴﾁﾚﾝﾊﾟｲﾌﾟ 1種 φ50mm	外径60.0mm 肉厚8.0mm 重量1216g/m	m	3	
	ﾎﾟﾘｴﾁﾚﾝﾊﾟｲﾌﾟ 1種 φ20mm	外径27.0mm 肉厚4.0mm 重量269g/m	m	26	
	ﾎﾟﾘｴﾁﾚﾝﾊﾟｲﾌﾟ 1種 φ13mm	外径21.5mm 肉厚3.5mm 重量184g/m	m	3	
	ソフトシール弁（ＥＦ管対応型）φ50mm		個	1	
	仕切弁ボックス（日水協円形１号）鉄蓋　情報5項目取付式	H=150 JWWA B 132	組	1	
	仕切弁ボックス（日水協円形１号）調整リング	H=50 JWWA K 148 PR25(K)	個	2	
	仕切弁ボックス（日水協円形１号）上部壁	H=150 JWWA K 148 RA25(A)	個	1	
	仕切弁ボックス（日水協円形１号）下部壁	H=300 JWWA K 148 RC25(C)	個	1	
	仕切弁ボックス（日水協円形１号）底版	H=40 JWWA K 148 RS25(S)	組	1	

数　量　総　括　表

工事区分、工種、種別、細別	明　　細	規　　格	単位	数　　量	摘　　要
	ポリジョイント（異形ソケット）φ50mm×φ20mm	耐震型・ワンタッチ式	個	1	
	ポリジョイント（異形ソケット）φ20mm×φ13mm	耐震型・ワンタッチ式	個	1	
	ポリジョイント（ＰＶソケット）φ13mm	耐震型・ワンタッチ式	個	2	
	ポリジョイント（異形チーズ）φ20mm×φ13mm	耐震型・ワンタッチ式	個	1	
	ポリジョイント（エルボ）φ13mm	耐震型・ワンタッチ式	個	1	
	EF管用ｻﾄﾞﾙ分水栓φ75mm×φ50mm	耐震型(PPﾕﾆｵﾝｿｹｯﾄ・ﾒﾀﾙﾊﾟｯｷﾝ含む)	個	1	
	ＭＦジョイント　離脱防止付φ50mm		個	2	
	管表示テープ　埋設ﾀｲﾌﾟ	150mm	m	32	
	管路識別マーカー杭		個	5	
4工区　労務　本設					第 0050 号 明細表
	ﾎﾟﾘｴﾁﾚﾝ管据付工	径50mm	m	3	
	ﾎﾟﾘｴﾁﾚﾝ管据付工	径20mm	m	26	
	ﾎﾟﾘｴﾁﾚﾝ管据付工	径13mm	m	3	

数　量　総　括　表

工事区分、工種、種別、細別	明　　細	規　　格	単位	数　　量	摘　　要
	仕切弁設置工（筐据付含む）	φ50mm　H=900	箇所	1	
	ポリエチレン管継手工	径50mm 融着継手としない	口	2	
	ポリエチレン管継手工	径20mm 融着継手としない	口	4	
	ポリエチレン管継手工	径13mm 融着継手としない	口	7	
	管明示シート工		m	32	
	ポリエチレン管継手工	径50mm メカニカル継手をする	口	2	
	フランジ継手工	径65mm以下 JWWA 7.5K（0.74MPa）	口	2	
4工区　土工　本設					第 0051 号 明細表
	舗装版切断(施工ﾊﾟｯｹｰｼﾞ)	ｱｽﾌｧﾙﾄ舗装版 15cm以下	m	64	
	舗装版直接掘削・積込工	山 積0.13m3（0.10m3）	m2	18	
	管路掘削工（バックホウ掘削積込）	砂・砂質土　クローラ型 山 積0.13m3（0.10m3）	m3	14	
	管路埋戻工（機械埋戻）	クローラ型 山 積0.13m3（0.10m3） RC-40	m3	3	
	管路埋戻工（機械埋戻）	クローラ型 山 積0.13m3（0.10m3） クッション用砂	m3	8	

数　量　総　括　表

工事区分、工種、種別、細別	明　　細	規　　格	単位	数　　量	摘　　要
	発生土運搬費	砂・砂質土 8 km	m3	14	
	整地(施工ﾊﾟｯｹｰｼﾞ)	残土受入れ地での処理	m3	14	
	アスファルト塊運搬費	4.5 km	m3	0.71	
	建設廃棄物受入費（As）	（株）芸濃	m3	0.71	
	路盤工 機械	下層路盤 施工厚= 16 cm ＲＣ－40 再生材 1.8m未満	m2	18	
	表層工・人力施工（車道・路肩）	仕上り厚　3cm 再生密粒度アスコン(13) 締め固め後密度 2350kg/m3	m2	18	
	汚泥運搬・処分工		m3	0.06	
4工区　資材　仮設					第 0052 号 明細表
	ﾎﾟﾘｴﾁﾚﾝﾊﾟｲﾌﾟ 1種 φ20mm	外径27.0mm 肉厚4.0mm 重量269g/m	m	29	
	ﾎﾟﾘｴﾁﾚﾝﾊﾟｲﾌﾟ 1種 φ13mm	外径21.5mm 肉厚3.5mm 重量184g/m	m	3	
	ポリジョイント（エルボ） φ13mm	耐震型・ワンタッチ式	個	1	
	ポリジョイント（異形ソケット） φ20mm×φ13mm	耐震型・ワンタッチ式	個	1	
	ポリジョイント（ＰＶソケット） φ13mm	耐震型・ワンタッチ式	個	2	

数　量　総　括　表

工事区分、工種、種別、細別	明　　細	規　　格	単位	数　　量	摘　　要
	ポリジョイント（異形チーズ） φ20mm×φ13mm	耐震型・ワンタッチ式	個	1	
	EF管用ｻﾄﾞﾙ分水栓φ75mm×φ20mm	耐震型(PPｴﾆｵﾝｿｹｯﾄ・ﾒﾀﾙﾊﾟｯｷﾝ含む)	個	1	
	保温筒φ20mm		m	26.5	
	砲金製サドル分水栓用キャップφ20mm		個	1	
4工区　労務　仮設					第 0053 号 明細表
	ﾎﾟﾘｴﾁﾚﾝ管据付工	径20mm	m	29	
	ﾎﾟﾘｴﾁﾚﾝ管据付工	径13mm	m	3	
	ポリエチレン管継手工	径20mm 融着継手としない	口	4	
	ポリエチレン管継手工	径13mm 融着継手としない	口	7	
	サドル分水栓建込み工	本管呼び径 75mm 給水管呼び径 20mm ポリエチレン管	箇所	1	
	ﾎﾟﾘｴﾁﾚﾝ管撤去工	径20mm	m	29	
	ﾎﾟﾘｴﾁﾚﾝ管撤去工	径13mm	m	2	
	廃プラ処分費		kg	8.4	
	非鉄スクラップ		kg	2.3	

数　量　総　括　表

工事区分、工種、種別、細別	明　　細	規　　格	単位	数　　量	摘　　要
4工区　土工　仮設					第 0054 号 明細表
	舗装版切断(施工ﾊﾟｯｹｰｼﾞ)	ｱｽﾌｧﾙﾄ舗装版 15cm以下	m	9	
	舗装版直接掘削・積込工	山 積0.13m3 (0.10m3)	m2	3	
	管路掘削工（バックホウ掘削積込）	砂・砂質土　クローラ型 山 積0.13m3 (0.10m3)	m3	1	
	管路埋戻工（機械埋戻）	クローラ型 山 積0.13m3 (0.10m3) RC-40	m3	0.3	
	発生土運搬費	砂・砂質土 8 km	m3	1	
	整地(施工ﾊﾟｯｹｰｼﾞ)	残土受入れ地での処理	m3	1	
	アスファルト塊運搬費	4.5 km	m3	0.1	
	建設廃棄物受入費（As）	（株）芸濃	m3	0.1	
	路盤工 機械	下層路盤 施工厚= 16 cm ＲＣ－40 再生材 1.8m未満	m2	3	
	表層工・人力施工（車道・路肩）	仕上り厚　3cm 再生密粒度アスコン(13) 締め固め後密度 2350kg/m3	m2	3	
	汚泥運搬・処分工		m3	0.01	
5工区					

数　量　総　括　表

工事区分、工種、種別、細別	明　　細	規　　格	単位	数　　量	摘　　要
5工区　資材　本設					第 0055 号 明細表
	ﾎﾟﾘｴﾁﾚﾝﾊﾟｲﾌﾟ 1種 φ50mm	外径60.0mm 肉厚8.0mm 重量1216g/m	m	2.5	
	ﾎﾟﾘｴﾁﾚﾝﾊﾟｲﾌﾟ 1種 φ25mm	外径34.0mm 肉厚5.0mm 重量423g/m	m	42.5	
	ﾎﾟﾘｴﾁﾚﾝﾊﾟｲﾌﾟ 1種 φ13mm	外径21.5mm 肉厚3.5mm 重量184g/m	m	1	
	ソフトシール弁（ＥＦ管対応型）φ50mm		個	1	
	仕切弁ボックス（日水協円形１号）鉄蓋　情報5項目取付式	H=150 JWWA B 132	組	1	
	仕切弁ボックス（日水協円形１号）調整リング	H=50 JWWA K 148 PR25(K)	個	2	
	仕切弁ボックス（日水協円形１号）上部壁	H=150 JWWA K 148 RA25(A)	個	1	
	仕切弁ボックス（日水協円形１号）下部壁	H=300 JWWA K 148 RC25(C)	個	1	
	仕切弁ボックス（日水協円形１号）底版	H=40 JWWA K 148 RS25(S)	組	1	
	ポリジョイント（異形ソケット）φ50mm×φ25mm	耐震型・ワンタッチ式	個	1	
	ポリジョイント（ソケット）φ25mm	耐震型・ワンタッチ式	個	1	
	ポリジョイント（ＰＶソケット）φ13mm	耐震型・ワンタッチ式	個	1	

数　量　総　括　表

工事区分、工種、種別、細別	明　　細	規　　格	単位	数　　量	摘　　要
	ポリジョイント（異形チーズ）φ25mm×φ13mm	耐震型・ワンタッチ式	個	1	
	ポリジョイント（エルボ）φ25mm	耐震型・ワンタッチ式	個	1	
	ＭＦジョイント　離脱防止付φ50mm		個	2	
	管表示テープ 埋設ﾀｲﾌﾟ	150mm	m	46	
	管路識別マーカー杭		個	3	
5工区　労務　本設					第 0056 号 明細表
	ﾎﾟﾘｴﾁﾚﾝ管据付工	径50mm	m	2.5	
	ﾎﾟﾘｴﾁﾚﾝ管据付工	径25mm	m	42.5	
	ﾎﾟﾘｴﾁﾚﾝ管据付工	径13mm	m	1	
	仕切弁設置工（筐据付含む）	φ50mm　H=900	箇所	1	
	ポリエチレン管継手工	径50mm 融着継手としない	口	1	
	ポリエチレン管継手工	径25mm 融着継手としない	口	7	
	ポリエチレン管継手工	径13mm 融着継手としない	口	3	
	管明示シート工		m	46	

数　量　総　括　表

工事区分、工種、種別、細別	明　　細	規　　格	単位	数　　量	摘　　要
	ポリエチレン管継手工	径50mm メカニカル継手をする	口	2	
	フランジ継手工	径65mm以下 JWWA 7.5K (0.74MPa)	口	2	
5工区　土工　本設					第 0057 号 明細表
	舗装版切断(施工ﾊﾟｯｹｰｼﾞ)	ｱｽﾌｧﾙﾄ舗装版 15cm以下	m	92	
	舗装版直接掘削・積込工	山 積0.13m3 (0.10m3)	m2	25	
	管路掘削工 (バックホウ掘削積込)	砂・砂質土　クローラ型 山 積0.13m3 (0.10m3)	m3	19	
	管路埋戻工 (機械埋戻)	クローラ型 山 積0.13m3 (0.10m3) RC-40	m3	5	
	管路埋戻工 (機械埋戻)	クローラ型 山 積0.13m3 (0.10m3) クッション用砂	m3	11	
	発生土運搬費	砂・砂質土 8 km	m3	19	
	整地(施工ﾊﾟｯｹｰｼﾞ)	残土受入れ地での処理	m3	19	
	アスファルト塊運搬費	4.5 km	m3	1.02	
	建設廃棄物受入費 (As)	(株) 芸濃	m3	1.02	
	路盤工 機械	下層路盤 施工厚= 16 cm ＲＣ－40 再生材 1.8m未満	m2	25	

数　量　総　括　表

工事区分、工種、種別、細別	明　　細	規　　格	単位	数　　量	摘　　要
	表層工・人力施工（車道・路肩）	仕上り厚　3cm 再生密粒度アスコン(13)締め固め後密度2350kg/m3	m2	25	
	汚泥運搬・処分工		m3	0.08	
5工区　資材　仮設					第 0058 号 明細表
	ﾎﾟﾘｴﾁﾚﾝﾊﾟｲﾌﾟ 1種 φ25mm	外径34.0mm 肉厚5.0mm 重量423g/m	m	45	
	ﾎﾟﾘｴﾁﾚﾝﾊﾟｲﾌﾟ 1種 φ13mm	外径21.5mm 肉厚3.5mm 重量184g/m	m	0.5	
	ポリジョイント（エルボ） φ25mm	耐震型・ワンタッチ式	個	2	
	ポリジョイント（ソケット） φ25mm	耐震型・ワンタッチ式	個	1	
	ポリジョイント（ＰＶソケット） φ13mm	耐震型・ワンタッチ式	個	1	
	ポリジョイント（異形チーズ） φ25mm×φ13mm	耐震型・ワンタッチ式	個	1	
	保温筒φ25mm		m	42.5	
5工区　労務　仮設					第 0059 号 明細表
	ﾎﾟﾘｴﾁﾚﾝ管据付工	径25mm	m	45	
	ﾎﾟﾘｴﾁﾚﾝ管据付工	径13mm	m	0.5	

数　量　総　括　表

工事区分、工種、種別、細別	明　　細	規　　格	単位	数　　量	摘　　要
	ポリエチレン管継手工	径25mm 融着継手としない	口	8	
	ポリエチレン管継手工	径13mm 融着継手としない	口	3	
	ﾎﾟﾘｴﾁﾚﾝ管撤去工	径25mm	m	45	
	ﾎﾟﾘｴﾁﾚﾝ管撤去工	径13mm	m	0.5	
	廃プラ処分費		kg	19.1	
	非鉄スクラップ		kg	3.5	
5工区　土工　仮設					第 0060 号 明細表
	舗装版切断(施工ﾊﾟｯｹｰｼﾞ)	ｱｽﾌｧﾙﾄ舗装版 15cm以下	m	6	
	舗装版直接掘削・積込工	山 積0.13m3 (0.10m3)	m2	2	
	管路掘削工（バックホウ掘削積込）	砂・砂質土　クローラ型 山 積0.13m3 (0.10m3)	m3	1	
	管路埋戻工（機械埋戻）	クローラ型 山 積0.13m3 (0.10m3) RC-40	m3	0.2	
	発生土運搬費	砂・砂質土 8 km	m3	1	
	整地(施工ﾊﾟｯｹｰｼﾞ)	残土受入れ地での処理	m3	1	
	アスファルト塊運搬費	4.5 km	m3	0.1	

数　量　総　括　表

工事区分、工種、種別、細別	明　　細	規　　格	単位	数　　量	摘　　要
	建設廃棄物受入費（As）	（株）芸濃	m3	0.1	
	路盤工 機械	下層路盤 施工厚= 16 cm ＲＣ－40 再生材 1.8m未満	m2	2	
	表層工・人力施工（車道・路肩）	仕上り厚　3cm 再生密粒度アスコン(13) 締め固め後密度 2350kg/m3	m2	2	
	汚泥運搬・処分工		m3	0.01	
7工区					
7工区　資材　本設					第 0061 号 明細表
	ﾎﾟﾘｴﾁﾚﾝﾊﾟｲﾌﾟ 1種 φ50mm	外径60.0mm 肉厚8.0mm 重量1216g/m	m	1	
	ﾎﾟﾘｴﾁﾚﾝﾊﾟｲﾌﾟ 1種 φ25mm	外径34.0mm 肉厚5.0mm 重量423g/m	m	49	
	ﾎﾟﾘｴﾁﾚﾝﾊﾟｲﾌﾟ 1種 φ13mm	外径21.5mm 肉厚3.5mm 重量184g/m	m	2	
	ポリジョイント（異形ソケット） φ50mm×φ25mm	耐震型・ワンタッチ式	個	1	
	ポリジョイント（異形ソケット） φ25mm×φ13mm	耐震型・ワンタッチ式	個	1	
	ポリジョイント（ＰＶソケット） φ13mm	耐震型・ワンタッチ式	個	2	

数　量　総　括　表

工事区分、工種、種別、細別	明　　細	規　　格	単位	数　　量	摘　　要
	ポリジョイント（異形チーズ）φ25mm×φ13mm	耐震型・ワンタッチ式	個	1	
	ポリジョイント（エルボ）φ25mm	耐震型・ワンタッチ式	個	2	
	ＭＦジョイント　離脱防止付φ50mm		個	1	
	管表示テープ 埋設ﾀｲﾌﾟ	150mm	m	52	
	管路識別マーカー杭		個	5	
7工区　労務　本設					第 0062 号 明細表
	ﾎﾟﾘｴﾁﾚﾝ管据付工	径50mm	m	1	
	ﾎﾟﾘｴﾁﾚﾝ管据付工	径25mm	m	49	
	ﾎﾟﾘｴﾁﾚﾝ管据付工	径13mm	m	2	
	ポリエチレン管継手工	径50mm 融着継手としない	口	1	
	ポリエチレン管継手工	径25mm 融着継手としない	口	8	
	ポリエチレン管継手工	径13mm 融着継手としない	口	6	
	管明示シート工		m	52	
	ポリエチレン管継手工	径50mm メカニカル継手をする	口	1	

数　量　総　括　表

工事区分、工種、種別、細別	明　　細	規　　格	単位	数　　量	摘　　要
	フランジ継手工	径65mm以下 JWWA 7.5K (0.74MPa)	口	1	
7工区　土工　本設					第 0063 号 明細表
	舗装版切断(施工ﾊﾟｯｹｰｼﾞ)	ｱｽﾌｧﾙﾄ舗装版 15cm以下	m	104	
	舗装版直接掘削・積込工	山 積0.13m3 (0.10m3)	m2	29	
	管路掘削工 (バックホウ掘削積込)	砂・砂質土　クローラ型 山 積0.13m3 (0.10m3)	m3	22	
	管路埋戻工 (機械埋戻)	クローラ型 山 積0.13m3 (0.10m3) RC-40	m3	5	
	管路埋戻工 (機械埋戻)	クローラ型 山 積0.13m3 (0.10m3) クッション用砂	m3	13	
	発生土運搬費	砂・砂質土 8 km	m3	22	
	整地(施工ﾊﾟｯｹｰｼﾞ)	残土受入れ地での処理	m3	22	
	アスファルト塊運搬費	4.5 km	m3	1 14	
	建設廃棄物受入費 (As)	(株) 芸濃	m3	1 14	
	路盤工 機械	下層路盤 施工厚= 16 cm ＲＣ－40 再生材 1.8m未満	m2	29	

数　量　総　括　表

工事区分、工種、種別、細別	明　　細	規　　格	単位	数　　量	摘　　要
	表層工・人力施工（車道・路肩）	仕上り厚　3cm 再生密粒度アスコン(13)締め固め後密度2350kg/m3	m2	29	
	汚泥運搬・処分工		m3	0.1	
7工区　資材　仮設					第 0064 号 明細表
	ﾎﾟﾘｴﾁﾚﾝﾊﾟｲﾌﾟ 1種 φ20mm	外径27.0mm 肉厚4.0mm 重量269g/m	m	50.5	
	ﾎﾟﾘｴﾁﾚﾝﾊﾟｲﾌﾟ 1種 φ13mm	外径21.5mm 肉厚3.5mm 重量184g/m	m	2	
	ポリジョイント（エルボ） φ20mm	耐震型・ワンタッチ式	個	6	
	ポリジョイント（異形ソケット） φ50mm×φ20mm	耐震型・ワンタッチ式	個	1	
	ポリジョイント（異形ソケット） φ20mm×φ13mm	耐震型・ワンタッチ式	個	1	
	ポリジョイント（ＰＶソケット） φ13mm	耐震型・ワンタッチ式	個	2	
	ポリジョイント（異形チーズ） φ20mm×φ13mm	耐震型・ワンタッチ式	個	1	
	保温筒φ20mm		m	24	
7工区　労務　仮設					第 0065 号 明細表
	ﾎﾟﾘｴﾁﾚﾝ管据付工	径20mm	m	50.5	

数　量　総　括　表

工事区分、工種、種別、細別	明　　細	規　　格	単位	数　　量	摘　　要
	ﾎﾟﾘｴﾁﾚﾝ管据付工	径13mm	m	2	
	ポリエチレン管継手工	径50mm 融着継手としない	口	1	
	ポリエチレン管継手工	径20mm 融着継手としない	口	16	
	ポリエチレン管継手工	径13mm 融着継手としない	口	6	
	ﾎﾟﾘｴﾁﾚﾝ管撤去工	径20mm	m	50.5	
	ﾎﾟﾘｴﾁﾚﾝ管撤去工	径13mm	m	2	
	廃プラ処分費		kg	14	
	非鉄スクラップ		kg	6.8	
7工区　土工　仮設					第 0066 号 明細表
	舗装版切断(施工ﾊﾟｯｹｰｼﾞ)	ｱｽﾌｧﾙﾄ舗装版 15cm以下	m	57	
	舗装版直接掘削・積込工	山 積0.13m3 (0.10m3)	m2	16	
	管路掘削工（バックホウ掘削積込）	砂・砂質土　クローラ型 山 積0.13m3 (0.10m3)	m3	5	
	管路埋戻工（機械埋戻）	クローラ型 山 積0.13m3 (0.10m3) RC-40	m3	2	
	発生土運搬費	砂・砂質土 8 km	m3	5	

数　量　総　括　表

工事区分、工種、種別、細別	明　　細	規　　格	単位	数　　量	摘　　要
	整地(施工ﾊﾟｯｹｰｼﾞ)	残土受入れ地での処理	m3	5	
	アスファルト塊運搬費	4.5 km	m3	0.6	
	建設廃棄物受入費（As）	（株）芸濃	m3	0.6	
	路盤工 機械	下層路盤 施工厚= 16 cm ＲＣ－40 再生材 1.8m未満	m2	16	
	表層工・人力施工（車道・路肩）	仕上り厚　3cm 再生密粒度アスコン(13) 締め固め後密度 2350kg/m3	m2	16	
	汚泥運搬・処分工		m3	0.05	
全工種共通（仮設工）					
仮設工					
交通管理工					第 0067 号 明細表
	交通誘導警備員Ａ		人	52	
	交通誘導警備員Ｂ		人	104	
03:消火栓					
国道306号					

数　量　総　括　表

工事区分、工種、種別、細別	明　　細	規　　格	単位	数　　量	摘　　要
消火栓					
資材					第 0068 号 明細表
	PE差口付鋳鉄製T字管（G型） φ75mm×φ75mm		個	1	
	地下式消火栓・単口（浅層埋設対応） φ75mm×φ65mm	耐震補修弁ﾌﾗﾝｼﾞ補強ﾊﾟｯｷﾝ・ﾎﾞﾙﾄ付	基	1	
	ダクタイル鋳鉄管 フランジ短管	φ75,L=150,RF-GF,内面ｴﾎﾟｷｼ樹脂粉体 7.5K	本	1	
	消火栓・空気弁用角型鉄蓋・受枠	35×45型 ＣＴ Ｃ350×450同等品以上	組	1	
	消火栓・空気弁レジンボックスA	A450×350-200(H=200) CTC350×450同等品	個	1	
	消火栓・空気弁ボックス　調整リング	H=50 450×350	個	2	
	消火栓・空気弁レジンボックスC	C450×350-100(H=100) CTC350×450同等品	個	1	
	消火栓・空気弁レジンスラブS	S680×200-40(H=40) CTC350×450同等品	個	1	
労務					第 0069 号 明細表
	消火栓設置工	φ75mm　筐設置含む	箇所	1	
間接工事費					
共通仮設費					

本設（下水道補助：1工区） HPEφ150・100・75、PPφ50・30・25・20・13 資材

名　称	規格	略図及び算式	数　量	単位
【資材】	本設			
EF直管	φ150	1.0	1.0	本
EF受口付直管	φ100	1.0	1.0	本
	φ75	26.0	26.0	本
ポリエチレンパイプ	φ50	3.0	3.0	m
	φ30	1.0	1.0	m
	φ25	1.0	1.0	m
	φ13	14.0	14.0	m
FCD製仕切弁	φ50	1	1	基
仕切弁筺（円形1号）	鉄蓋 JWWA B 132	φ50 1	1	組
	調整リング RB25（K）	2	2	個
	上部壁 RB25（A）	1	1	個
	下部壁 RB25（C）	1	1	個
	底版 RB25（P）	1	1	組
EF11°　ベンド	φ75	1	1	個
PP用90°　エルボ	φ50	3	3	個
EF片受レデューサー	φ150×100	1	1	個
	φ100×75	1	1	個
EFソケット	φ75	2	2	個
PVソケット	φ30	1	1	個
	φ25	1	1	個
	φ20	1	1	個
	φ13	11	11	個
HPE用 サドル分水栓	φ150×φ50	1	1	個
	φ100×φ13	3	3	個
	φ75×φ30	1	1	個
	φ75×φ25	1	1	個
	φ75×φ20	1	1	個
	φ75×φ13	8	8	個
PCジョイント	φ150	1	1	個
MFジョイント	φ50	2	2	個
明示テープ	150㎜	φ150　φ100　φ75　φ50　φ30　φ25　φ13 5.3 + 5.6 + 135.6 + 3.0 + 1.0 + 1.0 + 14.0	165.5	m
マーカー杭		17	17	個

本設（下水道補助：1工区） HPEφ150・100・75、PPφ50・30・25・20・13 労務

名　称	規格	略図及び算式	数　量	単位
【労務】	本設			
ポリエチレン管布設工	φ150	5.3	5.3	m
	φ100	5.6	5.6	m
	φ75	135.6	135.6	m
	φ50	3.0	3.0	m
	φ30	1.0	1.0	m
	φ25	1.0	1.0	m
	φ13	14.0	14.0	m
融着継手工	φ150	レデューサー　エルボ　サドル 1.0 + 0.0 + 0.0	1	口
	φ100	直管　レデューサー 1.0 + 1.0	2.0	口
	φ75	直管　ソケット　ベンド 26.0 + 4.0 + 1.0	31.0	口
PP継手工	φ50	ソケット　エルボ　サドル 0.0 + 6.0 + 1.0	7	口
	φ30	ソケット　エルボ　サドル 4.0 + 0.0 + 1.0	5	口
	φ25	ソケット　エルボ　サドル 2.0 + 0.0 + 1.0	3	口
	φ20	ソケット　エルボ　サドル 2.0 + 0.0 + 1.0	3	口
	φ13	ソケット　エルボ　サドル 22.0 + 0.0 + 11.0	33	口
明示テープ布設工		165.5	165.5	m
仕切弁設置工 （筐据付含む）	φ50	1	1	箇所
サドル分水栓建込み工	ポリエチレン管 φ150×φ50	1	1	箇所
	ポリエチレン管 φ100×φ13	3	3	箇所
	ポリエチレン管 φ75×φ30	1	1	箇所
	ポリエチレン管 φ75×φ25	1	1	箇所
	ポリエチレン管 φ75×φ20	1	1	箇所
	ポリエチレン管 φ75×φ13	8	8	箇所
メカニカル継手工	φ150	1	1	口
PP管用 メカニカル継手工	φ150	1	1	口
PP管用 メカニカル継手工	φ50	2	2	口
フランジ継手工	φ50	2	2	口
HPE管 切断工	φ75		1	口

本設（下水道補助：1工区）

HPEφ150mm

	HPEφ150 直管（本） l=5.0m	HPEφ150 甲切管（m）	HPEφ150 乙切管（m）			PE挿し口付 鋳鉄製T字管 φ150×φ150（個）	ソフトシール仕切弁（メ） 右締め φ150（個）	EF両受ベンド 90° φ150（個）	EF両受ベンド 45° φ150（個）	EF両受ベンド 22° 1/2 φ150（個）	EF両受ベンド 11° 1/4 φ150（個）	フランジ短管 φ150（個）	EF片受 レデューサー φ150×φ100（個）									EF ソケット φ150（個）		布設延長（累計）
	1												1									1		
計	1.0	0.00	0.00	0	0.000	0	0	0	0	0	0	0	1	0	0	0	0	0	0	0	0	1	0	
管長	5					0.71	0.78	0.495	0.47	0.375	0.355	0.243	0.3								布設工			
延長	5	0	0.00	0	0.000	0	0	0	0	0	0	0	0.3	0	0	0	0	0	0	0	L＝	5.30		

本設（下水道補助：1工区）

	HPEφ100mm																							布設延長（累計）
	HPEφ100 片受付直管（本） l=5.0m	HPEφ100 甲切管（m）	HPEφ100 乙切管（m）			PE挿し口付 鋳鉄製T字管 φ100×φ100（個）	ソフトシール仕切弁（メ） 右締めφ100（個）	EF両受ベンド 90° φ100（個）	45° φ100（個）	22° 1/2 φ100（個）	11° 1/4 φ100（個）	フランジ短管 φ100（個）	EF片受 レデューサー φ150×φ100（個）	EF片受 レデューサー φ100×φ75（個）								EF ソケット φ100×φ75（個）		
	1																					1		
													1	1										
計	1.0	0.00	0.00	0	0.000	0	0	0	0	0	0	0	1	1	0	0	0	0	0	0	0	1	0	
管長	5					0.71	0.78	0.495	0.47	0.375	0.355	0.243	0.3	0.25							布設工			
延長	5	0	0.00	0	0.000	0	0	0	0	0	0	0	0.3	0.25	0	0	0	0	0	0	L＝	5.55		

本設（下水道補助：1工区）

	HPEφ75mm																							布設延長（累計）
	HPEφ75 片受付直管 (本) l=5.0m	HPEφ75 甲切管 (m)	HPEφ75 乙切管 (m)			PE挿し口付 鋳鉄製 T字管 φ75×φ75 (個)	ソフトシール 仕切弁(メ) 右締め φ75 (個)	EF両受ベンド 90° φ75 (個)	45° φ75 (個)	22° 1/2 φ75 (個)	11° 1/4 φ75 (個)	フランジ 短管 φ75 (個)	EF 片受 レデューサー φ100×φ75 (個)									EF ソケット φ75 (個)		
	25										1		1									2		
	1	1.000	4.000																					
計	26.0	1.00	4.00	0	0.000	0	0	0	0	0	1	0	1	0	0	0	0	0	0	0	0	2	0	
管長	5					0.71	0.78	0.495	0.47	0.375	0.355	0.243	0.25								布設工			
延長	130	1	4.00	0	0.000	0	0	0	0	0	0.355	0	0.25	0	0	0	0	0	0	0	L=	135.61		

切 管 調 書

HPE φ75 （ L =5.00m／本 ）																					
甲切管	乙 切 管				本 数	切断工	残管長	切管				本 数	切断工	残管長	切管			本 数	切断工	残管長
m				m	本	ヶ所(口)	m				m	本	ヶ所(口)	m			m	本	ヶ所(口)	m
1.00	4.00				1	1	0.000													
					1	1	0.000	計				0	0	0.000	計			0	0	0.000

仮設(下水道補助:1工区) PPφ50･30･25･20･13 資材

名 称	規格	略図及び算式	数 量	単位
【資材】	仮設			
ポリエチレンパイプ	φ50	296.5 + 4.0	300.5	m
	φ30	2.5	2.5	m
	φ25	2.5	2.5	m
	φ20	2.5	2.5	m
	φ13	18.5	18.5	m
PPエルボ	φ50	4	4	個
PPソケット	φ50	6	6	個
PVソケット	φ30	1	1	個
	φ25	1	1	個
	φ20	1	1	個
	φ13	11	11	個
PPチーズ	φ50×30	1	1	個
PPサドル分水栓	φ50×25	1	1	個
	φ50×20	1	1	個
	φ50×13	11	11	個
DIP用 サドル分水栓	φ150×φ50	2	2	個
保温筒	φ50	296.5	296.5	m
DIPキャップ	φ75	2	2	個
サドル分水栓キャップ	φ50	2.0	2	個

仮設（下水道補助:1工区） PPφ50･30･25･20･13 労務

名　称	規格	略図及び算式	数　量	単位
【労務】	仮設			
ポリエチレン管布設工	φ50	300.5	300.5	m
	φ30	2.5	2.5	m
	φ25	2.5	2.5	m
	φ20	2.5	2.5	m
	φ13	18.5	18.5	m
PP継手工	φ50	ソケット 16.0 + チーズ 2.0 + エルボ 8.0 + サドル 2.0	28	口
	φ30	ソケット 2.0 + チーズ 1.0 + エルボ 0.0 + サドル 0.0	3	口
	φ25	ソケット 2.0 + チーズ 0.0 + エルボ 0.0 + サドル 1.0	3	口
	φ20	ソケット 2.0 + チーズ 0.0 + エルボ 0.0 + サドル 1.0	3	口
	φ13	ソケット 22.0 + チーズ 0.0 + エルボ 0.0 + サドル 11.0	33	口
サドル分水栓建込工	鋳鉄管 φ150×φ50	2	2	箇所
	ポリエチレン管 φ50×25	2	2	箇所
	ポリエチレン管 φ50×20	2	2	箇所
	ポリエチレン管 φ50×13	2	2	箇所
DIP管 切断工	φ150	2	2	口
ポリエチレン管撤去工	φ50	300.5	300.5	m
	φ30	2.5	2.5	m
	φ25	2.5	2.5	m
	φ20	2.5	2.5	m
	φ13	18.5	18.5	m
廃プラ費	PPφ50	延長 300.5 × 重量 1.216 ＝365.41	365.4	kg
	PPφ30	延長 2.5 × 重量 0.595 ＝ 1.49	1.5	kg
	PPφ25	延長 2.5 × 重量 0.423 ＝ 1.06	1.1	kg
	PPφ20	延長 2.5 × 重量 0.269 ＝ 0.67	0.7	kg
	PPφ13	延長 18.5 × 重量 0.184 ＝ 3.40	3.4	kg
		合計	372.0	kg
非鉄スクラップ	PPエルボ φ50	個数 4 × 重量 3.170 ＝ 12.68	12.7	kg
	PVソケット φ30	個数 1 × 重量 1.270 ＝ 1.27	1.3	kg
	PVソケット φ25	個数 1 × 重量 0.700 ＝ 0.70	0.7	kg
	PVソケット φ20	個数 1 × 重量 0.545 ＝ 0.55	0.5	kg
	PVソケット φ13	個数 11 × 重量 0.375 ＝ 4.13	4.1	kg
	PPチーズ φ50×30	個数 1 × 重量 4.020 ＝ 4.02	4.0	kg
		合計	23.3	kg
鉄スクラップ	PPサドル分水栓 φ50×25	個数 1 × 重量 2.400 ＝ 2.40	2.4	kg
	PPサドル分水栓 φ50×20	個数 1 × 重量 2.000 ＝ 2.00	2.0	kg
	PPサドル分水栓 φ50×13	個数 11 × 重量 1.700 ＝ 18.70	18.7	kg
		合計	23.1	kg

本設（下水道補助:2工区） PPφ50 資材

名　称	規格	略図及び算式	数　量	単位
【資材】	本設			
ポリエチレンパイプ	φ50	2.0	2.0	m
HPE用 サドル分水栓	φ75×φ50	1	1	個
明示テープ	150㎜	φ50 2.0	2.0	m
マーカー杭		1	1	個

本設(下水道補助:2工区) PPφ50 労務

名　称	規格	略図及び算式	数　量	単位
【労務】	本設			
ポリエチレン管布設工	φ50	2.0	2.0	m
PP継手工	φ50	ソケット 0.0 + エルボ 0.0 + サドル 1.0	1	口
明示テープ布設工		2.0	2.0	m
サドル分水栓建込み工	ポリエチレン管 φ75×φ50	1	1	箇所

仮設(下水道補助:2工区) PPφ25 資材

名　称	規格	略図及び算式	数　量	単位
【資材】	仮設			
ポリエチレンパイプ	φ25	2.0　+　0.0	2.0	m
サドル分水栓	φ50×25	1.0	1.0	個
保温筒	φ25	2.0	2.0	m
サドル分水栓キャップ	φ25	1.0	1.0	個

仮設(下水道補助:2工区) PPφ25 労務

名　称	規格	略図及び算式	数　量	単位
【労務】	仮設			
ポリエチレン管布設工	φ25	2.0	2.0	m
PP継手工	φ25	ソケット 0.0 + チーズ 0.0 + エルボ 0.0 + サドル 1.0	1	口
ポリエチレン管撤去工	φ25	2.0	2.0	m
サドル分水栓建込み工	ポリエチレン管 φ50×25	1	1.0	箇所
廃プラ費	PPφ25	延長 2.0 × 重量 0.423 ＝ 0.85	0.8	kg
		合計	0.8	kg
非鉄スクラップ	PPチーズ φ50×25	個数 1 × 重量 3.740 ＝ 3.74	3.7	kg
		合計	3.7	kg

本設（下水道補助:5工区） PPφ50 資材

名　称	規格	略図及び算式	数　量	単位
【資材】	本設			
ポリエチレンパイプ	φ50	2.0	2.0	m
HPE用 サドル分水栓	φ75×φ50	1	1	個
明示テープ	150㎜	φ50 2.0	2.0	m
マーカー杭		1	1	個

本設(下水道補助:5工区) PPφ50 労務

名　称	規格	略図及び算式	数　量	単位
【労務】	本設			
ポリエチレン管布設工	φ50	2.0	2.0	m
PP継手工	φ50	ソケット 0.0 + エルボ 0.0 + サドル 1.0	1	口
明示テープ布設工		2.0	2.0	m
サドル分水栓建込み工	ポリエチレン管 φ75×φ50	1	1	箇所

仮設(下水道補助:5工区) PPφ25 資材

名　称	規格	略図及び算式	数　量	単位
【資材】	仮設			
ポリエチレンパイプ	φ25	2.0　+　0.0	2.0	m
サドル分水栓	φ75×25	1.0	1.0	個
保温筒	φ25	2.0	2.0	m
サドル分水栓キャップ	φ25	1.0	1.0	個

仮設(下水道補助:5工区) PPφ25 労務

名　称	規格	略図及び算式	数　量	単位
【労務】	仮設			
ポリエチレン管布設工	φ25	2.0	2.0	m
PP継手工	φ25	ソケット 0.0 + チーズ 0.0 + エルボ 0.0 + サドル 1.0	1	口
ポリエチレン管撤去工	φ25	2.0	2.0	m
廃プラ費	PPφ25	延長 2.0 × 重量 0.423 ＝ 0.85	0.8	kg
		合計	0.8	kg

本設（下水道補助:6工区） PPφ50･25･13 資材

名　称	規格	略図及び算式	数　量	単位
【資材】	本設			
ポリエチレンパイプ	φ50	59.0	59.0	m
	φ25	2.0	2.0	m
	φ13	3.5	3.5	m
ソフトシール仕切弁	φ50	1	1	基
FCD製仕切弁	φ50	1	1	基
仕切弁筐（円形1号）	鉄蓋 JWWA B 132	φ50 2	2	組
	調整リング RB25（K）	4	4	個
	上部壁 RB25（A）	2	2	個
	下部壁 RB25（C）	2	2	個
	底版 RB25（P）	2	2	組
PPソケット	φ50	3	3	個
PVソケット	φ25	1	1	個
	φ13	4	4	個
PPエルボ	φ50	5	5	個
サドル分水栓	φ50×φ25	1	1	個
	φ50×φ13	4	4	個
MFジョイント	φ50	4	4	個
MCユニオン	φ50	1	1	個
明示テープ	150㎜	φ50　φ25　φ13 59.0 ＋ 2.0 ＋ 3.5	64.5	m
マーカー杭		8	8	個

本設(下水道補助:6工区) PPφ50・25・13 労務

名　称	規格	略図及び算式	数　量	単位
【労務】	本設			
ポリエチレン管布設工	φ50	59.0	59.0	m
	φ25	2.0	2.0	m
	φ13	3.5	3.5	m
仕切弁設置工 (筐据付含む)	φ50	2	2	箇所
PP継手工	φ50	ソケット　チーズ　エルボ　サドル 6.0 + 0.0 + 10.0 + 0.0	16	口
	φ25	ソケット　チーズ　エルボ　サドル 2.0 + 0.0 + 0.0 + 1.0	3	口
	φ13	ソケット　チーズ　エルボ　サドル 8.0 + 0.0 + 0.0 + 4.0	12	口
明示テープ布設工		64.5	64.5	m
PP管用 メカニカル継手工	φ50	4	4	口
フランジ継手工	φ50	4	4	口
メカニカル継手 取外し工	φ50	1	1	口

仮設（下水道補助:6工区） PPφ25･13 資材

名　称	規格	略図及び算式	数　量	単位
【資材】	仮設			
ポリエチレンパイプ	φ25	56.5　+　2.5	59.0	m
	φ13	0.0　+　4.5	4.5	m
PPエルボ	φ25	3	3	個
PPソケット	φ25×13	1	1	個
PVソケット	φ25	1	1	個
	φ13	4	4	個
PPチーズ	φ25	1	1	個
	φ25×13	3	3	個
サドル分水栓	φ50×25	1	1	個
PPキャップ	φ50	1	1	個
サドル分水栓キャップ	φ25	1	1	個
保温筒	φ25	56.5	56.5	m

仮設(下水道補助:6工区) PPφ25･13 労務

名 称	規格	略図及び算式	数 量	単位
【労務】	仮設			
ポリエチレン管布設工	φ25	59.0	59.0	m
	φ13	4.5	4.5	m
PP継手工	φ25	ソケット チーズ エルボ サドル 3.0 + 9.0 + 3.0 + 1.0	16	口
	φ13	ソケット チーズ エルボ サドル 9.0 + 3.0 + 0.0 + 0.0	12	口
ポリエチレン管撤去工	φ25	59.0	59.0	m
	φ13	4.5	4.5	m
廃プラ費	PPφ25	延長 重量 59.0 × 0.423 = 24.96	25.0	kg
	PPφ13	延長 重量 4.5 × 0.184 = 0.83	0.8	kg
		合計	25.8	kg
非鉄スクラップ	PPエルボ φ25	個数 重量 3 × 0.720 = 2.16	2.2	kg
	PPソケット φ25×13	個数 重量 1 × 0.570 = 0.57	0.6	kg
	PVソケット φ25	個数 重量 1 × 0.700 = 0.70	0.7	kg
	PVソケット φ13	個数 重量 4 × 0.375 = 1.50	1.5	kg
	PPチーズ φ25	個数 重量 1 × 1.180 = 1.18	1.2	kg
	PPチーズ φ25×13	個数 重量 3 × 0.970 = 2.91	2.9	kg
		合計	9.0	kg

本設（下水道補助:8工区） PPφ50･20･13 資材

名　称	規格	略図及び算式	数　量	単位
【資材】	本設			
ポリエチレンパイプ	φ50	94.0	94.0	m
	φ20	2.0	2.0	m
	φ13	2.0	2.0	m
ソフトシール仕切弁	φ50	1	1	基
仕切弁筐（円形1号）	鉄蓋 JWWA B 132	φ50 1	1	組
	調整リング RB25（K）	2	2	個
	上部壁 RB25（A）	1	1	個
	下部壁 RB25（C）	1	1	個
	底版 RB25（P）	1	1	組
PPソケット	φ50	3	3	個
	φ20	1	1	個
PVソケット	φ50	1	1	個
	φ20	1	1	個
	φ13	2	2	個
DIP サドル分水栓	φ150×φ50	1	1	個
サドル分水栓	φ50×φ20	2	2	個
	φ50×φ13	2	2	個
MFジョイント	φ50	2	2	個
明示テープ	150㎜	φ50　φ20　φ13 94.0 ＋ 2.0 ＋ 2.0	98.0	m
マーカー杭		6	6	個

本設(下水道補助:8工区) PPφ50・20・13 労務

名　称	規格	略図及び算式	数　量	単位
【労務】	本設			
ポリエチレン管布設工	φ50	94.0	94.0	m
	φ20	2.0	2.0	m
	φ13	2.0	2.0	m
仕切弁設置工 (筐据付含む)	φ50	1	1	箇所
PP継手工	φ50	ソケット　チーズ　エルボ　サドル 8.0 + 0.0 + 0.0 + 1.0	9	口
	φ20	ソケット　チーズ　エルボ　サドル 4.0 + 0.0 + 0.0 + 2.0	6	口
	φ13	ソケット　チーズ　エルボ　サドル 4.0 + 0.0 + 0.0 + 2.0	6	口
サドル分水栓建込み工	DIP φ150×φ50	1	1	箇所
	ポリエチレン管 φ50×20	2	2	箇所
	ポリエチレン管 φ50×13	2	2	箇所
明示テープ布設工		98.0	98.0	m
PP管用 メカニカル継手工	φ50	2	2	口
フランジ継手工	φ50	2	2	口

仮設(下水道補助:8工区) PPφ25･20･13 資材

名 称	規格	略図及び算式	数 量	単位
【資材】	仮設			
ポリエチレンパイプ	φ25	92.0 + 4.0	96.0	m
	φ20	0.0 + 2.0	2.0	m
	φ13	0.0 + 2.0	2.0	m
PPエルボ	φ25	5	5	個
PPソケット	φ20	1	1	個
PVソケット	φ20	1	1	個
	φ13	2	2	個
PPチーズ	φ25×20	2	2	個
	φ25×13	2	2	個
DIP サドル分水栓	φ150×25	1	1	個
サドル分水栓	φ50×25	1	1	個
サドル分水栓キャップ	φ25	2	2	個
保温筒	φ25	92.0	92.0	m

仮設(下水道補助:8工区) PPφ25・20・13 労務

名 称	規格	略図及び算式	数 量	単位
【労務】	仮設			
ポリエチレン管布設工	φ25	96.0	96.0	m
	φ20	2.0	2.0	m
	φ13	2.0	2.0	m
PP継手工	φ25	ソケット 0.0 + チーズ 8.0 + エルボ 10.0 + サドル 2.0	20	口
	φ20	ソケット 4.0 + チーズ 2.0 + エルボ 0.0 + サドル 0.0	6	口
	φ13	ソケット 4.0 + チーズ 2.0 + エルボ 0.0 + サドル 0.0	6	口
ポリエチレン管撤去工	φ25	96.0	96.0	m
	φ20	2.0	2.0	m
	φ13	2.0	2.0	m
廃プラ費	PPφ25	延長 96.0 × 重量 0.423 = 40.61	40.6	kg
	PPφ20	延長 2.0 × 重量 0.269 = 0.54	0.5	kg
	PPφ13	延長 2.0 × 重量 0.184 = 0.37	0.4	kg
		合計	41.5	kg
非鉄スクラップ	PPエルボ φ25	個数 5 × 重量 0.720 = 3.60	3.6	kg
	PPソケット φ20	個数 1 × 重量 0.500 = 0.50	0.5	kg
	PVソケット φ20	個数 1 × 重量 0.545 = 0.55	0.5	kg
	PVソケット φ13	個数 2 × 重量 0.375 = 0.75	0.8	kg
	PPチーズ φ25×20	個数 2 × 重量 1.040 = 2.08	2.1	kg
	PPチーズ φ25×13	個数 2 × 重量 0.970 = 1.94	1.9	kg
		合計	9.4	kg

消火栓

名　称	規格	略図及び算式	数　量	単位
【資材】				
PE挿し口付 鋳鉄製T字管	φ75×φ75	1	1	本
地下式消火栓 耐震補修弁H=150付	単口 φ75×φ65	1	1	個
フランジ短管 RF-GF	DCIP φ75×H150	1	1	本
消火栓ボックス(角型)	蓋枠 H=200㎜	1	1	組
	調整リング 450×350-50	2	2	個
	上部壁 450×350　H=200㎜	1	1	個
	下部壁 450×350　H=100㎜	1	1	個
	底板 680×200　H=40㎜	1	1	個
【労務】				
消火栓設置工 (筐据付・補修弁・ ﾌﾗﾝｼﾞ短管等取付含)		1	1	箇所

天神ほか地内 （下水道補助:1工区）本設　土工数量計算

名　称	形　状　寸　法	HPE φ150	HPE φ100	HPE φ75	PP φ50	PP φ30	PP φ25	PP φ13	単位	数　量	摘　要
舗装切断工	As, t＝15cm以下	10.00	10.00	268.00	6.00	2.00	2.00	28.00	m	326	326.00
舗装版取り壊し工	As, t＝10cm以下	2.80	2.80	73.70	1.70	0.60	0.60	7.70	m²	90	89.90
掘削工	砂質土	3.20	3.00	77.70	1.70	0.40	0.40	5.60	m³	92	92.00
埋め戻し工	RC－40	1.20	1.15	30.80	0.69	0.09	0.09	1.26	m³	35	35.28
埋め戻し工	砂	1.50	1.40	34.80	0.80	0.20	0.20	3.20	m³	42	42.10
発生土運搬	砂質土	3.20	3.00	77.70	1.70	0.40	0.40	5.60	m³	92	92.00
整地工		3.20	3.00	77.70	1.70	0.40	0.40	5.60	m³	92	92.00
残塊処理	As	0.11	0.11	2.95	0.07	0.02	0.02	0.31	m³	3.6	3.59
残塊処分費	As	0.11	0.11	2.95	0.07	0.02	0.02	0.31	m³	3.6	3.59
路盤工	RC-40, t＝16cm	2.80	2.80	73.70	1.70	0.60	0.60	7.70	m²	90	89.90
表層工	再生密粒度As(13), t＝3cm	2.80	2.80	73.70	1.70	0.60	0.60	7.70	m²	90	89.90
汚泥運搬・処分工		発生量 0.023 t/m ×	舗装版切断深さ 0.04 m ×		舗装版切断延長 326.0 m ＝ 0.30				m³	0.30	0.30
区画線工	文字・白色・W=15cm換算	止まれ（小）							m	12	11.80

名　　称	形　状　寸　法	天神ほか地内 （下水道補助:2工区）本設　土工数量計算	単位	数　　量	摘　　要
		PP φ50			
舗装切断工	As, t＝15cm以下	4.00	m	4	4.00
舗装版取り壊し工	As, t＝10cm以下	1.10	m²	1	1.10
掘削工	砂質土	1.10	m³	1	1.10
埋め戻し工	RC－40	0.50	m³	1	0.50
埋め戻し工	砂	0.50	m³	1	0.50
発生土運搬	砂質土	1.10	m³	1	1.10
整地工		1.10	m³	1	1.10
残塊処理	As	0.04	m³	0.04	0.04
残塊処分費	As	0.04	m³	0.04	0.04
路盤工	RC-40, t＝16cm	1.10	m²	1	1.10
表層工	再生密粒度As(13), t＝3cm	1.10	m²	1	1.10
汚泥運搬・処分工		発生量　舗装版切断深さ　舗装版切断延長 0.023 t/m × 0.04 m × 4.0 m ＝ 0.01	m³	0.01	0.01

名　　称	形　状　寸　法	天神ほか地内 （下水道補助:5工区）本設　土工数量計算	単位	数　　量	摘　　要
		PP φ50			
舗装切断工	As, t＝15cm以下	4.00	m	4	4.00
舗装版取り壊し工	As, t＝10cm以下	1.10	m^2	1	1.10
掘削工	砂質土	1.10	m^3	1	1.10
埋め戻し工	RC－40	0.50	m^3	1	0.50
埋め戻し工	砂	0.50	m^3	1	0.50
発生土運搬	砂質土	1.10	m^3	1	1.10
整地工		1.10	m^3	1	1.10
残塊処理	As	0.04	m^3	0.04	0.04
残塊処分費	As	0.04	m^3	0.04	0.04
路盤工	RC-40, t＝16cm	1.10	m^2	1	1.10
表層工	再生密粒度As(13), t＝3cm	1.10	m^2	1	1.10
汚泥運搬・処分工		発生量　　舗装版切断深さ　　舗装版切断延長 0.023 t/m × 0.04 m × 4.0 m ＝ 0.01	m^3	0.01	0.01

PPφ50	延長L＝	2.00	m	管天H＝	0.90	m	既設舗装厚・舗装取壊厚t＝	4	cm	管外径区分	6
	矢板厚t＝		cm				仮舗装厚t＝	3	cm	路盤厚t＝	16

名　称	形　状　寸　法	PPφ50本設工(下水道補助:2工区)数量計算	単位	数　量	摘　要
舗装切断工	As, t＝10cm以下	2.00 × 2.00	m	4.0	
舗装版取り壊し工	As, t＝10cm以下	2.00 × 0.55	m^2	1.1	
掘削工	砂質土	2.00 × 0.56	m^3	1.1	
埋め戻し工	RC-40	2.00 × 0.23	m^3	0.5	
埋め戻し工	砂	2.00 × 0.25	m^3	0.5	
発生土運搬	砂質土	2.00 × 0.56	m^3	1.1	
整地工		1.10	m^3	1.1	
残塊処理	As	1.10 × 0.04	m^3	0.04	
残塊処分費	As		m^3	0.04	
路盤工	RC-40, t＝16cm	2.00 × 0.55	m^2	1.1	
表層工	再生密粒度As(13), t＝3cm	2.00 × 0.55	m^2	1.1	

土　工　数　量　表

PPφ50本設工(下水道補助:2工区)数量計算　　管天(H)＝　0.90　m

PPφ50　　掘削幅(W)　　矢板厚(C)

管外径(D2)　0.060　　掘削幅(W)　0.55　＋　　＝　0.55　m

掘削幅(W)　管天(H1)　管外径　敷砂

掘削土量＝　0.55　×(　0.86　＋　0.060　＋　0.1　)＝　0.56　m^3

掘削幅(W)　管天(H1)　砂埋戻厚(h)　路盤

砕石埋戻＝　0.55　×(　0.87　－　0.3　－　0.16　)＝　0.23　m^3

掘削幅(W)　砂埋戻厚(h1)　管断面積

砂埋戻＝　0.55　×　0.460　－　0.0028　＝　0.25　m^3

掘削土量

発生土運搬＝　0.56　m^3

※管天(H1)は、舗装厚削除済数量

D2:管外径一覧表(mm)

区分	管　種	管外径	掘削幅
1	PPφ13	21.5	0.55
2	PPφ20	27.0	0.55
3	PPφ25	34.0	0.55
4	PPφ30	42.0	0.55
5	PPφ40	48.0	0.55
6	PPφ50	60.0	0.55
7	HPEφ75	90.0	0.55
8	DGXφ100	118.0	0.55
9	DGXφ125	143.0	0.55
10	HPEφ150	180.0	0.55
11	DGXφ200	220.0	0.60
12	DGXφ250	271.6	0.60
13	DGXφ300	322.8	0.70
14	DGXφ350	374.0	0.70
15	DGXφ400	425.6	1.05
16	DNSφ450	476.8	1.10

D2:	6	管外径	60
W:	6	掘削幅	0.55

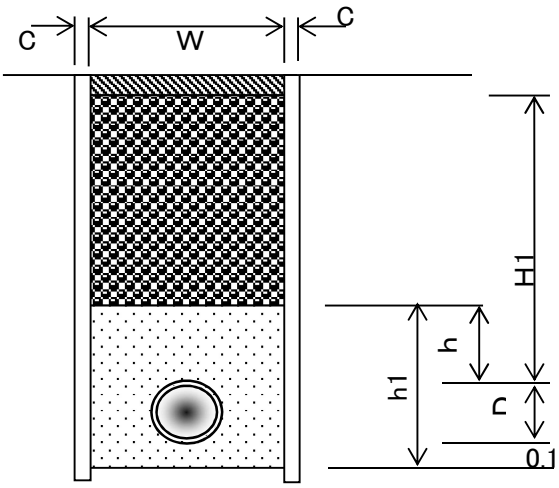

名　称	形　状　寸　法	天神ほか地内 （下水道補助:6工区）本設　土工数量計算	単位	数　量	摘　要
		PP φ50 PP φ25 PP φ13			
舗装切断工	As, t＝15cm以下	118.00 ＋ 4.00 ＋ 7.00	m	129	129.00
舗装版取り壊し工	As, t＝10cm以下	32.50 ＋ 1.10 ＋ 1.90	m^2	36	35.50
掘削工	砂質土	33.00 ＋ 0.80 ＋ 1.40	m^3	35	35.20
埋め戻し工	RC－40	13.60 ＋ 0.18 ＋ 0.30	m^3	14	14.08
埋め戻し工	砂	14.80 ＋ 0.50 ＋ 0.80	m^3	16	16.10
発生土運搬	砂質土	33.00 ＋ 0.80 ＋ 1.40	m^3	35	35.20
整地工		33.00 ＋ 0.80 ＋ 1.40	m^3	35	35.20
残塊処理	As	1.30 ＋ 0.04 ＋ 0.08	m^3	1.4	1.42
残塊処分費	As	1.30 ＋ 0.04 ＋ 0.08	m^3	1.4	1.42
路盤工	RC-40, t＝16cm	32.50 ＋ 1.10 ＋ 1.90	m^2	36	35.50
表層工	再生密粒度As(13), t＝3cm	32.50 ＋ 1.10 ＋ 1.90	m^2	36	35.50
汚泥運搬・処分工		発生量 0.023 t/m × 舗装版切断深さ 0.04 m × 舗装版切断延長 129.0 m ＝ 0.12	m^3	0.12	0.12

HPEφ150	延長L＝	5.00	m	管天H＝	0.90	m	既設舗装厚・舗装取壊厚t＝	4	cm	管外径区分	10
	矢板厚t＝		cm				仮舗装厚t＝	3	cm	路盤厚t＝	16

名　称	形　状　寸　法	HPEφ150本設工(下水道補助:1工区)数量計算	単位	数　量	摘　要
舗装切断工	As, t＝10cm以下	5.00 × 2.00	m	10.0	
舗装版取り壊し工	As, t＝10cm以下	5.00 × 0.55	m^2	2.8	
掘削工	砂質土	5.00 × 0.63	m^3	3.2	
埋め戻し工	RC-40	5.00 × 0.23	m^3	1.2	
埋め戻し工	砂	5.00 × 0.29	m^3	1.5	
発生土運搬	砂質土	5.00 × 0.63	m^3	3.2	
整地工		3.20	m^3	3.2	
残塊処理	As	2.80 × 0.04	m^3	0.11	
残塊処分費	As		m^3	0.11	
路盤工	RC-40, t＝16cm	5.00 × 0.55	m^2	2.8	
表層工	再生密粒度As(13), t=3cm	5.00 × 0.55	m^2	2.8	

HPEφ100	延長L＝	5.00	m	管天H＝	0.90	m	既設舗装厚・舗装取壊厚t＝	4	cm	管外径区分	8
	矢板厚t＝		cm				仮舗装厚t＝	3	cm	路盤厚t＝	16

名　称	形　状　寸　法	HPEφ100本設工(下水道補助:1工区)数量計算	単位	数　量	摘　要
舗装切断工	As, t＝10cm以下	5.00 × 2.00	m	10.0	
舗装版取り壊し工	As, t＝10cm以下	5.00 × 0.55	m^2	2.8	
掘削工	砂質土	5.00 × 0.60	m^3	3.0	
埋め戻し工	RC-40	5.00 × 0.23	m^3	1.2	
埋め戻し工	砂	5.00 × 0.28	m^3	1.4	
発生土運搬	砂質土	5.00 × 0.60	m^3	3.0	
整地工		3.00	m^3	3.0	
残塊処理	As	2.80 × 0.04	m^3	0.11	
残塊処分費	As		m^3	0.11	
路盤工	RC-40, t＝16cm	5.00 × 0.55	m^2	2.8	
表層工	再生密粒度As(13), t＝3cm	5.00 × 0.55	m^2	2.8	

HPEφ75	延長L＝	134.00	m	管天H＝	0.90	m	既設舗装厚・舗装取壊厚t＝	4	cm	管外径区分	7
	矢板厚t＝		cm				仮舗装厚t＝	3	cm	路盤厚t＝	16

名　称	形　状　寸　法	HPEφ75本設工(下水道補助:1工区)数量計算	単位	数　量	摘　要
舗装切断工	As, t＝10cm以下	134.00 × 2.00	m	268.0	
舗装版取り壊し工	As, t＝10cm以下	134.00 × 0.55	m^2	73.7	
掘削工	砂質土	134.00 × 0.58	m^3	77.7	
埋め戻し工	RC-40	134.00 × 0.23	m^3	30.8	
埋め戻し工	砂	134.00 × 0.26	m^3	34.8	
発生土運搬	砂質土	134.00 × 0.58	m^3	77.7	
整地工		77.70	m^3	77.7	
残塊処理	As	73.70 × 0.04	m^3	2.95	
残塊処分費	As		m^3	2.95	
路盤工	RC-40, t＝16cm	134.00 × 0.55	m^2	73.7	
表層工	再生密粒度As(13), t＝3cm	134.00 × 0.55	m^2	73.7	

PPφ50	延長L＝	3.00	m	管天H＝	0.90	m	既設舗装厚・舗装取壊厚t＝	4	cm	管外径区分	6
	矢板厚t＝		cm				仮舗装厚t＝	3	cm	路盤厚t＝	16

名　称	形　状　寸　法	PPφ50本設工(下水道補助:1工区)数量計算	単位	数　量	摘　要
舗装切断工	As, t＝10cm以下	3.00 × 2.00	m	6.0	
舗装版取り壊し工	As, t＝10cm以下	3.00 × 0.55	m^2	1.7	
掘削工	砂質土	3.00 × 0.56	m^3	1.7	
埋め戻し工	RC-40	3.00 × 0.23	m^3	0.7	
埋め戻し工	砂	3.00 × 0.25	m^3	0.8	
発生土運搬	砂質土	3.00 × 0.56	m^3	1.7	
整地工		1.70	m^3	1.7	
残塊処理	As	1.70 × 0.04	m^3	0.07	
残塊処分費	As		m^3	0.07	
路盤工	RC-40, t＝16cm	3.00 × 0.55	m^2	1.7	
表層工	再生密粒度As(13), t＝3cm	3.00 × 0.55	m^2	1.7	

PPφ30	延長L＝	1.00	m	管天H＝	0.65	m	既設舗装厚・舗装取壊厚t＝	4	cm	管外径区分	4
	矢板厚t＝		cm				仮舗装厚t＝	3	cm	路盤厚t＝	16

名　称	形　状　寸　法	PPφ30本設工(下水道補助:1工区)数量計算	単位	数　量	摘　要
舗装切断工	As, t＝10cm以下	1.00 × 2.00	m	2.0	
舗装版取り壊し工	As, t＝10cm以下	1.00 × 0.55	m^2	0.6	
掘削工	砂質土	1.00 × 0.41	m^3	0.4	
埋め戻し工	RC-40	1.00 × 0.09	m^3	0.1	
埋め戻し工	砂	1.00 × 0.24	m^3	0.2	
発生土運搬	砂質土	1.00 × 0.41	m^3	0.4	
整地工		0.40	m^3	0.4	
残塊処理	As	0.60 × 0.04	m^3	0.02	
残塊処分費	As		m^3	0.02	
路盤工	RC-40, t＝16cm	1.00 × 0.55	m^2	0.6	
表層工	再生密粒度As(13), t＝3cm	1.00 × 0.55	m^2	0.6	

PPφ25	延長L＝	1.00	m	管天H＝	0.65	m	既設舗装厚・舗装取壊厚t＝	4	cm	管外径区分	3
	矢板厚t＝		cm				仮舗装厚t＝	3	cm	路盤厚t＝	16

名　称	形　状　寸　法	PPφ25本設工(下水道補助:1工区)数量計算	単位	数　量	摘　要
舗装切断工	As, t＝10cm以下	1.00 × 2.00	m	2.0	
舗装版取り壊し工	As, t＝10cm以下	1.00 × 0.55	m^2	0.6	
掘削工	砂質土	1.00 × 0.41	m^3	0.4	
埋め戻し工	RC-40	1.00 × 0.09	m^3	0.1	
埋め戻し工	砂	1.00 × 0.24	m^3	0.2	
発生土運搬	砂質土	1.00 × 0.41	m^3	0.4	
整地工		0.40	m^3	0.4	
残塊処理	As	0.60 × 0.04	m^3	0.02	
残塊処分費	As		m^3	0.02	
路盤工	RC-40, t＝16cm	1.00 × 0.55	m^2	0.6	
表層工	再生密粒度As(13), t＝3cm	1.00 × 0.55	m^2	0.6	

PPφ13	延長L＝	14.00	m	管天H＝	0.65	m	既設舗装厚・舗装取壊厚t＝	4	cm	管外径区分	1
	矢板厚t＝		cm				仮舗装厚t＝	3	cm	路盤厚t＝	16

名　称	形　状　寸　法	PPφ13本設工(下水道補助:1工区)数量計算	単位	数　量	摘　要
舗装切断工	As, t＝10cm以下	14.00 × 2.00	m	28.0	
舗装版取り壊し工	As, t＝10cm以下	14.00 × 0.55	m^2	7.7	
掘削工	砂質土	14.00 × 0.40	m^3	5.6	
埋め戻し工	RC-40	14.00 × 0.09	m^3	1.3	
埋め戻し工	砂	14.00 × 0.23	m^3	3.2	
発生土運搬	砂質土	14.00 × 0.40	m^3	5.6	
整地工		5.60	m^3	5.6	
残塊処理	As	7.70 × 0.04	m^3	0.31	
残塊処分費	As		m^3	0.31	
路盤工	RC-40, t＝16cm	14.00 × 0.55	m^2	7.7	
表層工	再生密粒度As(13), t＝3cm	14.00 × 0.55	m^2	7.7	

土　工　数　量　表

HPEφ150本設工(下水道補助:1工区)数量計算　　管天(H)＝　0.90　m

HPEφ150　　掘削幅(W)　矢板厚(C)

管外径(D2)　0.180　掘削幅(W)　0.55　＋　＝　0.55　m

掘削幅(W)　管天(H1)　管外径　敷砂

掘削土量＝　0.55　×(　0.86　＋　0.180　＋　0.1　)＝　0.63　m^3

掘削幅(W)　管天(H1)　砂埋戻厚(h)　路盤

砕石埋戻＝　0.55　×(　0.87　－　0.3　－　0.16　)＝　0.23　m^3

掘削幅(W)　砂埋戻厚(h1)　管断面積

砂埋戻＝　0.55　×　0.580　－　0.0254　＝　0.29　m^3

掘削土量

発生土運搬＝　0.63　m^3

※管天(H1)は、舗装厚削除済数量

D2:管外径一覧表(mm)

区分	管　種	管外径	掘削幅
1	PPφ13	21.5	0.55
2	PPφ20	27.0	0.55
3	PPφ25	34.0	0.55
4	PPφ30	42.0	0.55
5	PPφ40	48.0	0.55
6	PPφ50	60.0	0.55
7	HPEφ75	90.0	0.55
8	DGXφ100	118.0	0.55
9	DGXφ125	143.0	0.55
10	HPEφ150	180.0	0.55
11	DGXφ200	220.0	0.60
12	DGXφ250	271.6	0.60
13	DGXφ300	322.8	0.70
14	DGXφ350	374.0	0.70
15	DGXφ400	425.6	1.05
16	DNSφ450	476.8	1.10

D2:	10	管外径	180
W:	10	掘削幅	0.55

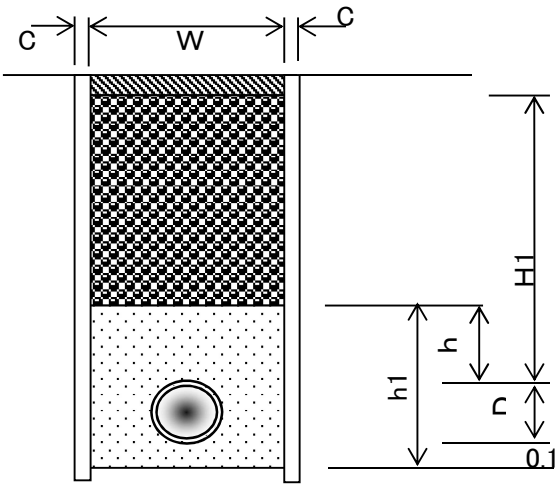

土　工　数　量　表

HPEφ100本設工(下水道補助:1工区)数量計算　　管天(H)＝　0.90　m

HPEφ100　　掘削幅(W)　　矢板厚(C)

管外径(D2)　0.125　　掘削幅(W)　0.55　＋　　＝　0.55　m

掘削土量＝　0.55(掘削幅(W))　×(　0.86(管天(H1))　＋　0.125(管外径)　＋　0.1(敷砂)　)＝　0.60　m³

砕石埋戻＝　0.55(掘削幅(W))　×(　0.87(管天(H1))　－　0.3(砂埋戻厚(h))　－　0.16(路盤)　)＝　0.23　m³

砂埋戻＝　0.55(掘削幅(W))　×　0.525(砂埋戻厚(h1))　－　0.0123(管断面積)　＝　0.28　m³

発生土運搬＝　0.60(掘削土量)　m³

※管天(H1)は、舗装厚削除済数量

D2:管外径一覧表(mm)

区分	管　種	管外径	掘削幅
1	PPφ13	21.5	0.55
2	PPφ20	27.0	0.55
3	PPφ25	34.0	0.55
4	PPφ30	42.0	0.55
5	PPφ40	48.0	0.55
6	PPφ50	60.0	0.55
7	HPEφ75	90.0	0.55
8	HPEφ100	125.0	0.55
9	DGXφ125	143.0	0.55
10	HPEφ150	180.0	0.55
11	DGXφ200	220.0	0.60
12	DGXφ250	271.6	0.60
13	DGXφ300	322.8	0.70
14	DGXφ350	374.0	0.70
15	DGXφ400	425.6	1.05
16	DNSφ450	476.8	1.10

D2:	8	管外径	125
W:	8	掘削幅	0.55

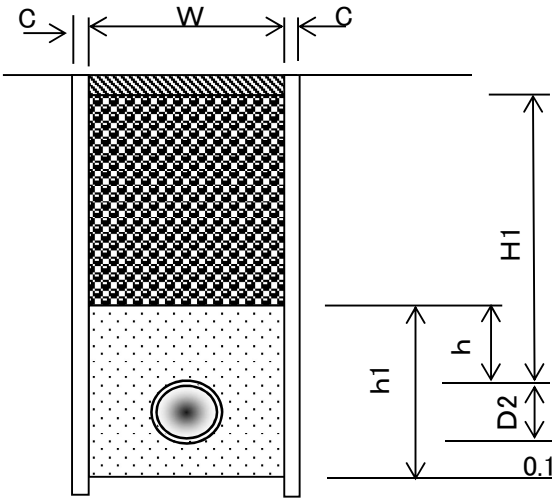

土　工　数　量　表

HPEφ75本設工(下水道補助:1工区)数量計算　　管天(H)＝　0.90　m

HPEφ75　　掘削幅(W)　矢板厚(C)

管外径(D2)　0.090　掘削幅(W)　0.55　＋　＝　0.55　m

掘削幅(W)　管天(H1)　管外径　敷砂

掘削土量＝　0.55　×(　0.86　＋　0.090　＋　0.1　)＝　0.58　m^3

掘削幅(W)　管天(H1)　砂埋戻厚(h)　路盤

砕石埋戻＝　0.55　×(　0.87　－　0.3　－　0.16　)＝　0.23　m^3

掘削幅(W)　砂埋戻厚(h1)　管断面積

砂埋戻＝　0.55　×　0.490　－　0.0064　＝　0.26　m^3

掘削土量

発生土運搬＝　0.58　m^3

※管天(H1)は、舗装厚削除済数量

D2:管外径一覧表(mm)

区分	管　種	管外径	掘削幅
1	PPφ13	21.5	0.55
2	PPφ20	27.0	0.55
3	PPφ25	34.0	0.55
4	PPφ30	42.0	0.55
5	PPφ40	48.0	0.55
6	PPφ50	60.0	0.55
7	HPEφ75	90.0	0.55
8	DGXφ100	118.0	0.55
9	DGXφ125	143.0	0.55
10	DGXφ150	169.0	0.55
11	DGXφ200	220.0	0.60
12	DGXφ250	271.6	0.60
13	DGXφ300	322.8	0.70
14	DGXφ350	374.0	0.70
15	DGXφ400	425.6	1.05
16	DNSφ450	476.8	1.10

D2:	7	管外径	90
W:	7	掘削幅	0.55

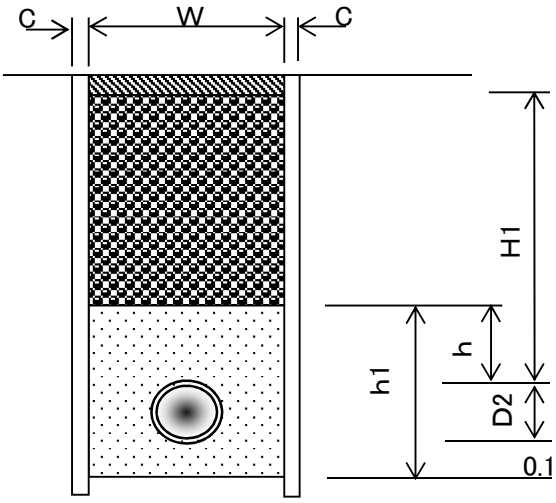

土　工　数　量　表

PPφ50本設工(下水道補助:1工区)数量計算　　管天(H)＝　0.90　m

PPφ50　　掘削幅(W)　　矢板厚(C)

管外径(D2)　0.060　　掘削幅(W)　0.55　＋　　＝　0.55　m

掘削幅(W)　管天(H1)　管外径　敷砂

掘削土量＝　0.55　×(　0.86　＋　0.060　＋　0.1　)＝　0.56　m^3

掘削幅(W)　管天(H1)　砂埋戻厚(h)　路盤

砕石埋戻＝　0.55　×(　0.87　－　0.3　－　0.16　)＝　0.23　m^3

掘削幅(W)　砂埋戻厚(h1)　管断面積

砂埋戻＝　0.55　×　0.460　－　0.0028　＝　0.25　m^3

掘削土量

発生土運搬＝　0.56　m^3

※管天(H1)は、舗装厚削除済数量

D2:管外径一覧表(mm)

区分	管　種	管外径	掘削幅
1	PPφ13	21.5	0.55
2	PPφ20	27.0	0.55
3	PPφ25	34.0	0.55
4	PPφ30	42.0	0.55
5	PPφ40	48.0	0.55
6	PPφ50	60.0	0.55
7	HPEφ75	90.0	0.55
8	DGXφ100	118.0	0.55
9	DGXφ125	143.0	0.55
10	DGXφ150	169.0	0.55
11	DGXφ200	220.0	0.60
12	DGXφ250	271.6	0.60
13	DGXφ300	322.8	0.70
14	DGXφ350	374.0	0.70
15	DGXφ400	425.6	1.05
16	DNSφ450	476.8	1.10

D2:	6	管外径	60
W:	6	掘削幅	0.55

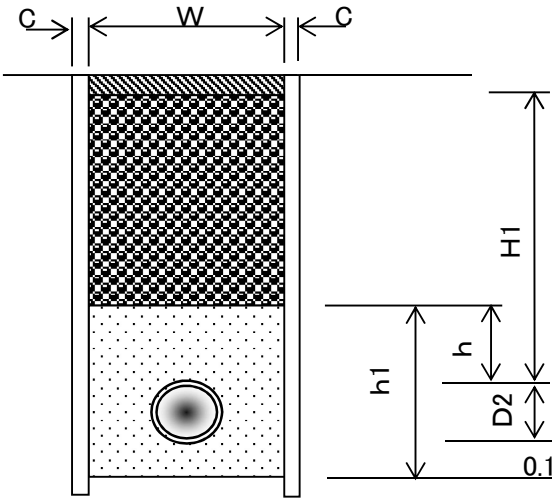

土　工　数　量　表

PPφ30本設工(下水道補助:1工区)数量計算　　管天(H)＝　0.65　m

PPφ30　　掘削幅(W)　　矢板厚(C)

管外径(D2)　0.042　　掘削幅(W)　0.55　＋　　＝　0.55　m

掘削土量＝　0.55 ×(　0.61 ＋ 0.042 ＋ 0.1)＝　0.41　m^3

(掘削幅(W)　管天(H1)　管外径　敷砂)

砕石埋戻＝　0.55 ×(　0.62 － 0.3 － 0.16)＝　0.09　m^3

(掘削幅(W)　管天(H1)　砂埋戻厚(h)　路盤)

砂埋戻＝　0.55 × 0.442 － 0.0014 ＝ 0.24　m^3

(掘削幅(W)　砂埋戻厚(h1)　管断面積)

発生土運搬＝　0.41　m^3

(掘削土量)

※管天(H1)は、舗装厚削除済数量

D2:管外径一覧表(mm)

区分	管　種	管外径	掘削幅
1	PPφ13	21.5	0.55
2	PPφ20	27.0	0.55
3	PPφ25	34.0	0.55
4	PPφ30	42.0	0.55
5	PPφ40	48.0	0.55
6	PPφ50	60.0	0.55
7	HPEφ75	90.0	0.55
8	DGXφ100	118.0	0.55
9	DGXφ125	143.0	0.55
10	DGXφ150	169.0	0.55
11	DGXφ200	220.0	0.60
12	DGXφ250	271.6	0.60
13	DGXφ300	322.8	0.70
14	DGXφ350	374.0	0.70
15	DGXφ400	425.6	1.05
16	DNSφ450	476.8	1.10

D2:	4	管外径	42
W:	4	掘削幅	0.55

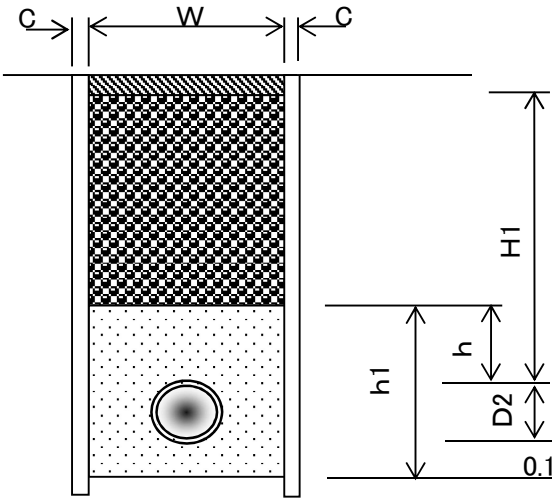

土　工　数　量　表

PPφ25本設工(下水道補助:1工区)数量計算　　管天(H)＝　0.65　m

PPφ25　　掘削幅(W)　　矢板厚(C)

管外径(D2)　0.034　　掘削幅(W)　0.55　＋　　＝　0.55　m

掘削幅(W)　管天(H1)　管外径　敷砂

掘削土量＝　0.55　×(　0.61　＋　0.034　＋　0.1　)＝　0.41　m^3

掘削幅(W)　管天(H1)　砂埋戻厚(h)　路盤

砕石埋戻＝　0.55　×(　0.62　－　0.3　－　0.16　)＝　0.09　m^3

掘削幅(W)　砂埋戻厚(h1)　管断面積

砂埋戻＝　0.55　×　0.434　－　0.0009　＝　0.24　m^3

掘削土量

発生土運搬＝　0.41　m^3

※管天(H1)は、舗装厚削除済数量

D2:管外径一覧表(mm)

区分	管　種	管外径	掘削幅
1	PPφ13	21.5	0.55
2	PPφ20	27.0	0.55
3	PPφ25	34.0	0.55
4	PPφ30	42.0	0.55
5	PPφ40	48.0	0.55
6	PPφ50	60.0	0.55
7	HPEφ75	90.0	0.55
8	DGXφ100	118.0	0.55
9	DGXφ125	143.0	0.55
10	DGXφ150	169.0	0.55
11	DGXφ200	220.0	0.60
12	DGXφ250	271.6	0.60
13	DGXφ300	322.8	0.70
14	DGXφ350	374.0	0.70
15	DGXφ400	425.6	1.05
16	DNSφ450	476.8	1.10

D2:	3	管外径	34
W:	3	掘削幅	0.55

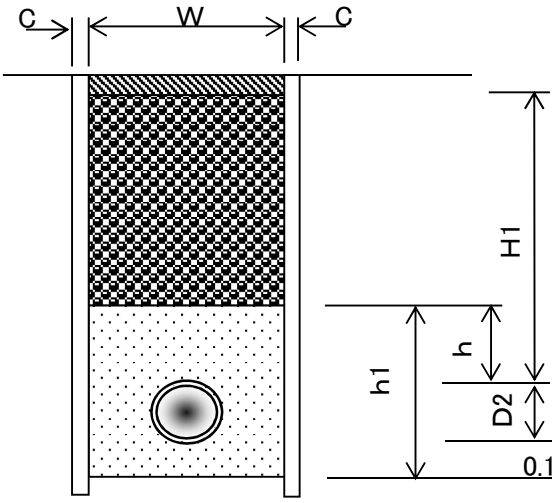

土　工　数　量　表

PPφ13本設工(下水道補助:1工区)数量計算　　管天(H)＝　0.65　m

PPφ13　　掘削幅(W)　　矢板厚(C)

管外径(D2)　0.022　　掘削幅(W)　0.55　＋　　＝　0.55　m

掘削幅(W)　管天(H1)　管外径　敷砂

掘削土量＝　0.55　×(　0.61　＋　0.022　＋　0.1　)＝　0.40　m^3

掘削幅(W)　管天(H1)　砂埋戻厚(h)　路盤

砕石埋戻＝　0.55　×(　0.62　－　0.3　－　0.16　)＝　0.09　m^3

掘削幅(W)　砂埋戻厚(h1)　管断面積

砂埋戻＝　0.55　×　0.422　－　0.0004　＝　0.23　m^3

掘削土量

発生土運搬＝　0.40　m^3

※管天(H1)は、舗装厚削除済数量

D2:管外径一覧表(mm)

区分	管　種	管外径	掘削幅
1	PPφ13	21.5	0.55
2	PPφ20	27.0	0.55
3	PPφ25	34.0	0.55
4	PPφ30	42.0	0.55
5	PPφ40	48.0	0.55
6	PPφ50	60.0	0.55
7	HPEφ75	90.0	0.55
8	DGXφ100	118.0	0.55
9	DGXφ125	143.0	0.55
10	DGXφ150	169.0	0.55
11	DGXφ200	220.0	0.60
12	DGXφ250	271.6	0.60
13	DGXφ300	322.8	0.70
14	DGXφ350	374.0	0.70
15	DGXφ400	425.6	1.05
16	DNSφ450	476.8	1.10

D2:	1	管外径	21.5
W:	1	掘削幅	0.55

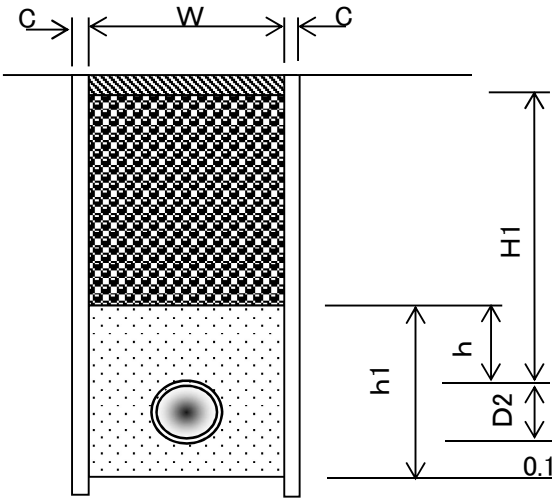

名　称	形　状　寸　法	天神ほか地内 （下水道補助:8工区）本設　土工数量計算	単位	数　量	摘　要
		PP φ50 PP φ20 PP φ13			
舗装切断工	As, t＝15cm以下	188.00 ＋ 4.00 ＋ 4.00	m	196	196.00
舗装版取り壊し工	As, t＝10cm以下	51.70 ＋ 1.10 ＋ 1.10	m²	54	53.90
掘削工	砂質土	52.60 ＋ 0.80 ＋ 0.80	m³	54	54.20
埋め戻し工	RC－40	21.60 ＋ 0.18 ＋ 0.20	m³	22	21.98
埋め戻し工	砂	23.50 ＋ 0.50 ＋ 0.50	m³	25	24.50
発生土運搬	砂質土	52.60 ＋ 0.80 ＋ 0.80	m³	54	54.20
整地工		52.60 ＋ 0.80 ＋ 0.80	m³	54	54.20
残塊処理	As	2.07 ＋ 0.04 ＋ 0.04	m³	2.2	2.15
残塊処分費	As	2.07 ＋ 0.04 ＋ 0.04	m³	2.2	2.15
路盤工	RC-40, t＝16cm	51.70 ＋ 1.10 ＋ 1.10	m²	54	53.90
表層工	再生密粒度As(13), t＝3cm	51.70 ＋ 1.10 ＋ 1.10	m²	54	53.90
汚泥運搬・処分工		発生量 0.023 t/m × 舗装版切断深さ 0.04 m × 舗装版切断延長 196.0 m ＝ 0.18	m³	0.18	0.18

PPφ50	延長L＝	59.00	m	管天H＝	0.90	m	既設舗装厚・舗装取壊厚t＝	4	cm	管外径区分	6
	矢板厚t＝		cm				仮舗装厚t＝	3	cm	路盤厚t＝	16

名　称	形　状　寸　法	PPφ50本設工(下水道補助:6工区)数量計算	単位	数　量	摘　要
舗装切断工	As, t＝10cm以下	59.00 × 2.00	m	118.0	
舗装版取り壊し工	As, t＝10cm以下	59.00 × 0.55	m^2	32.5	
掘削工	砂質土	59.00 × 0.56	m^3	33.0	
埋め戻し工	RC-40	59.00 × 0.23	m^3	13.6	
埋め戻し工	砂	59.00 × 0.25	m^3	14.8	
発生土運搬	砂質土	59.00 × 0.56	m^3	33.0	
整地工		33.00	m^3	33.0	
残塊処理	As	32.50 × 0.04	m^3	1.30	
残塊処分費	As		m^3	1.30	
路盤工	RC-40, t＝16cm	59.00 × 0.55	m^2	32.5	
表層工	再生密粒度As(13), t=3cm	59.00 × 0.55	m^2	32.5	

PPφ25	延長L＝	2.00	m	管天H＝	0.65	m	既設舗装厚・舗装取壊厚t＝	4	cm	管外径区分	3
	矢板厚t＝		cm				仮舗装厚t＝	3	cm	路盤厚t＝	16

名　称	形　状　寸　法	PPφ25本設工(下水道補助:6工区)数量計算	単位	数　量	摘　要
舗装切断工	As, t＝10cm以下	2.00 × 2.00	m	4.0	
舗装版取り壊し工	As, t＝10cm以下	2.00 × 0.55	m^2	1.1	
掘削工	砂質土	2.00 × 0.41	m^3	0.8	
埋め戻し工	RC-40	2.00 × 0.09	m^3	0.2	
埋め戻し工	砂	2.00 × 0.24	m^3	0.5	
発生土運搬	砂質土	2.00 × 0.41	m^3	0.8	
整地工		0.80	m^3	0.8	
残塊処理	As	1.10 × 0.04	m^3	0.04	
残塊処分費	As		m^3	0.04	
路盤工	RC-40, t＝16cm	2.00 × 0.55	m^2	1.1	
表層工	再生密粒度As(13), t＝3cm	2.00 × 0.55	m^2	1.1	

PPφ13		延長L＝	3.50	m	管天H＝	0.65	m	既設舗装厚・舗装取壊厚t＝	4	cm 管外径区分	1
		矢板厚t＝		cm				仮舗装厚t＝	3	cm 路盤厚t＝	16

名　称	形　状　寸　法	PPφ13本設工(下水道補助:6工区)数量計算	単位	数　量	摘　要
舗装切断工	As, t＝10cm以下	3.50 × 2.00	m	7.0	
舗装版取り壊し工	As, t＝10cm以下	3.50 × 0.55	m^2	1.9	
掘削工	砂質土	3.50 × 0.40	m^3	1.4	
埋め戻し工	RC-40	3.50 × 0.09	m^3	0.3	
埋め戻し工	砂	3.50 × 0.23	m^3	0.8	
発生土運搬	砂質土	3.50 × 0.40	m^3	1.4	
整地工		1.40	m^3	1.4	
残塊処理	As	1.90 × 0.04	m^3	0.08	
残塊処分費	As		m^3	0.08	
路盤工	RC-40, t＝16cm	3.50 × 0.55	m^2	1.9	
表層工	再生密粒度As(13), t＝3cm	3.50 × 0.55	m^2	1.9	

土　工　数　量　表

PPφ50本設工(下水道補助:6工区)数量計算　　管天(H)＝　0.90　m

PPφ50　　掘削幅(W)　矢板厚(C)

管外径(D2)　0.060　掘削幅(W)　0.55　＋　＝　0.55　m

掘削土量＝　0.55 ×(　0.86 ＋ 0.060 ＋ 0.1)＝　0.56　m³

(掘削幅(W)　管天(H1)　管外径　敷砂)

砕石埋戻＝　0.55 ×(　0.87 － 0.3 － 0.16)＝　0.23　m³

(掘削幅(W)　管天(H1)　砂埋戻厚(h)　路盤)

砂埋戻＝　0.55 ×　0.460 － 0.0028 ＝　0.25　m³

(掘削幅(W)　砂埋戻厚(h1)　管断面積)

発生土運搬＝　0.56　m³

(掘削土量)

※管天(H1)は、舗装厚削除済数量

D2:管外径一覧表(mm)

区分	管　種	管外径	掘削幅
1	PPφ13	21.5	0.55
2	PPφ20	27.0	0.55
3	PPφ25	34.0	0.55
4	PPφ30	42.0	0.55
5	PPφ40	48.0	0.55
6	PPφ50	60.0	0.55
7	HPEφ75	90.0	0.55
8	DGXφ100	118.0	0.55
9	DGXφ125	143.0	0.55
10	HPEφ150	180.0	0.55
11	DGXφ200	220.0	0.60
12	DGXφ250	271.6	0.60
13	DGXφ300	322.8	0.70
14	DGXφ350	374.0	0.70
15	DGXφ400	425.6	1.05
16	DNSφ450	476.8	1.10

D2:	6	管外径	60
W:	6	掘削幅	0.55

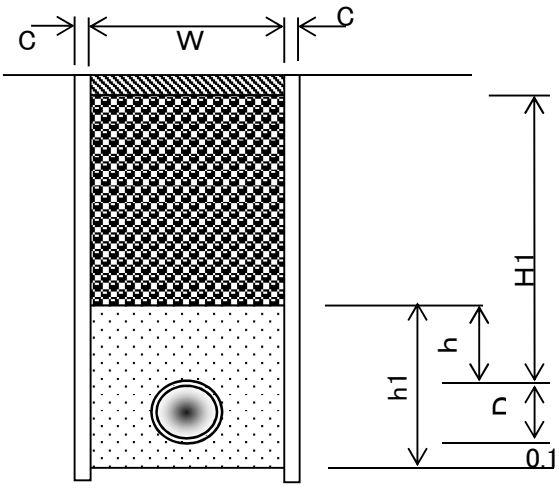

土　工　数　量　表

PPφ25本設工(下水道補助:6工区)数量計算　　管天(H)＝　0.65　m

PPφ25　　掘削幅(W)　矢板厚(C)

管外径(D2)　0.034　掘削幅(W)　0.55　＋　＝　0.55　m

掘削幅(W)　管天(H1)　管外径　敷砂

掘削土量＝　0.55　×(　0.61　＋　0.034　＋　0.1　)＝　0.41　m^3

掘削幅(W)　管天(H1)　砂埋戻厚(h)　路盤

砕石埋戻＝　0.55　×(　0.62　－　0.3　－　0.16　)＝　0.09　m^3

掘削幅(W)　砂埋戻厚(h1)　管断面積

砂埋戻＝　0.55　×　0.434　－　0.0009　＝　0.24　m^3

掘削土量

発生土運搬＝　0.41　m^3

※管天(H1)は、舗装厚削除済数量

D2:管外径一覧表(mm)

区分	管　種	管外径	掘削幅
1	PPφ13	21.5	0.55
2	PPφ20	27.0	0.55
3	PPφ25	34.0	0.55
4	PPφ30	42.0	0.55
5	PPφ40	48.0	0.55
6	PPφ50	60.0	0.55
7	HPEφ75	90.0	0.55
8	HPEφ100	125.0	0.55
9	DGXφ125	143.0	0.55
10	HPEφ150	180.0	0.55
11	DGXφ200	220.0	0.60
12	DGXφ250	271.6	0.60
13	DGXφ300	322.8	0.70
14	DGXφ350	374.0	0.70
15	DGXφ400	425.6	1.05
16	DNSφ450	476.8	1.10

D2:	3	管外径	34
W:	3	掘削幅	0.55

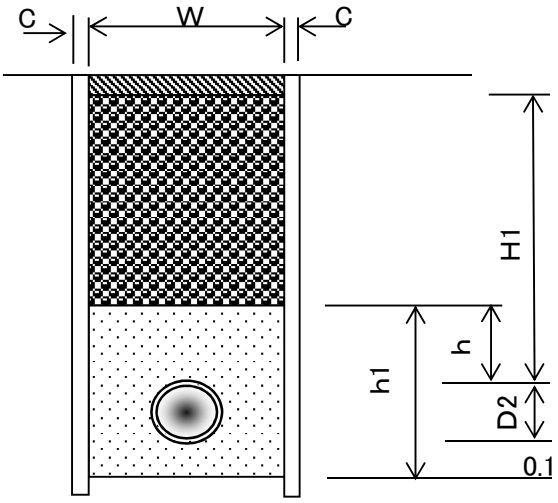

土　工　数　量　表

PPφ13本設工(下水道補助:6工区)数量計算　　管天(H)＝　0.65　m

PPφ13　　掘削幅(W)　　矢板厚(C)

管外径(D2)　0.022　　掘削幅(W)　0.55　＋　　＝　0.55　m

掘削幅(W)　管天(H1)　管外径　敷砂

掘削土量＝　0.55　×(　0.61　＋　0.022　＋　0.1　)＝　0.40　m^3

掘削幅(W)　管天(H1)　砂埋戻厚(h)　路盤

砕石埋戻＝　0.55　×(　0.62　－　0.3　－　0.16　)＝　0.09　m^3

掘削幅(W)　砂埋戻厚(h1)　管断面積

砂埋戻＝　0.55　×　0.422　－　0.0004　＝　0.23　m^3

掘削土量

発生土運搬＝　0.40　m^3

※管天(H1)は、舗装厚削除済数量

D2:管外径一覧表(mm)

区分	管　種	管外径	掘削幅
1	PPφ13	21.5	0.55
2	PPφ20	27.0	0.55
3	PPφ25	34.0	0.55
4	PPφ30	42.0	0.55
5	PPφ40	48.0	0.55
6	PPφ50	60.0	0.55
7	HPEφ75	90.0	0.55
8	DGXφ100	118.0	0.55
9	DGXφ125	143.0	0.55
10	DGXφ150	169.0	0.55
11	DGXφ200	220.0	0.60
12	DGXφ250	271.6	0.60
13	DGXφ300	322.8	0.70
14	DGXφ350	374.0	0.70
15	DGXφ400	425.6	1.05
16	DNSφ450	476.8	1.10

D2:	1	管外径	21.5
W:	1	掘削幅	0.55

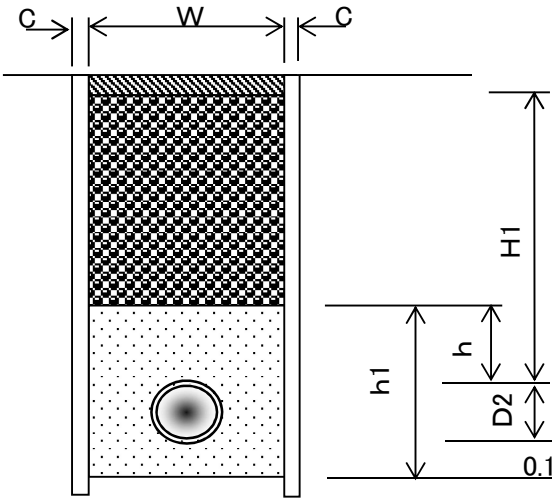

PPφ50	延長L＝	94.00	m	管天H＝	0.90	m	既設舗装厚・舗装取壊厚t＝	4	cm	管外径区分	6
	矢板厚t＝		cm				仮舗装厚t＝	3	cm	路盤厚t＝	16

名　称	形　状　寸　法	PPφ50本設工(下水道補助:8工区)数量計算	単位	数　量	摘　要
舗装切断工	As, t＝10cm以下	94.00 × 2.00	m	188.0	
舗装版取り壊し工	As, t＝10cm以下	94.00 × 0.55	m^2	51.7	
掘削工	砂質土	94.00 × 0.56	m^3	52.6	
埋め戻し工	RC-40	94.00 × 0.23	m^3	21.6	
埋め戻し工	砂	94.00 × 0.25	m^3	23.5	
発生土運搬	砂質土	94.00 × 0.56	m^3	52.6	
整地工		52.60	m^3	52.6	
残塊処理	As	51.70 × 0.04	m^3	2.07	
残塊処分費	As		m^3	2.07	
路盤工	RC-40, t＝16cm	94.00 × 0.55	m^2	51.7	
表層工	再生密粒度As(13), t＝3cm	94.00 × 0.55	m^2	51.7	

PPφ20	延長L＝	2.00	m	管天H＝	0.65	m	既設舗装厚・舗装取壊厚t＝	4	cm	管外径区分	2
	矢板厚t＝		cm				仮舗装厚t＝	3	cm	路盤厚t＝	16

名　称	形　状　寸　法	PPφ20本設工(下水道補助:8工区)数量計算	単位	数　量	摘　要
舗装切断工	As, t＝10cm以下	2.00 × 2.00	m	4.0	
舗装版取り壊し工	As, t＝10cm以下	2.00 × 0.55	m^2	1.1	
掘削工	砂質土	2.00 × 0.41	m^3	0.8	
埋め戻し工	RC-40	2.00 × 0.09	m^3	0.2	
埋め戻し工	砂	2.00 × 0.23	m^3	0.5	
発生土運搬	砂質土	2.00 × 0.41	m^3	0.8	
整地工		0.80	m^3	0.8	
残塊処理	As	1.10 × 0.04	m^3	0.04	
残塊処分費	As		m^3	0.04	
路盤工	RC-40, t＝16cm	2.00 × 0.55	m^2	1.1	
表層工	再生密粒度As(13), t＝3cm	2.00 × 0.55	m^2	1.1	

PPφ13	延長L＝	2.00	m	管天H＝	0.65	m	既設舗装厚・舗装取壊厚t＝	4	cm	管外径区分	1
	矢板厚t＝		cm				仮舗装厚t＝	3	cm	路盤厚t＝	16

名　称	形　状　寸　法	PPφ13本設工(下水道補助:8工区)数量計算	単位	数　量	摘　要
舗装切断工	As, t＝10cm以下	2.00 × 2.00	m	4.0	
舗装版取り壊し工	As, t＝10cm以下	2.00 × 0.55	m^2	1.1	
掘削工	砂質土	2.00 × 0.40	m^3	0.8	
埋め戻し工	RC-40	2.00 × 0.09	m^3	0.2	
埋め戻し工	砂	2.00 × 0.23	m^3	0.5	
発生土運搬	砂質土	2.00 × 0.40	m^3	0.8	
整地工		0.80	m^3	0.8	
残塊処理	As	1.10 × 0.04	m^3	0.04	
残塊処分費	As		m^3	0.04	
路盤工	RC-40, t＝16cm	2.00 × 0.55	m^2	1.1	
表層工	再生密粒度As(13), t＝3cm	2.00 × 0.55	m^2	1.1	

土　工　数　量　表

PPφ50本設工(下水道補助:8工区)数量計算　　管天(H)＝　0.90　m

PPφ50　　掘削幅(W)　　矢板厚(C)

管外径(D2)　0.060　　掘削幅(W)　0.55　＋　　＝　0.55　m

掘削幅(W)　管天(H1)　管外径　敷砂

掘削土量＝　0.55　×(　0.86　＋　0.060　＋　0.1　)＝　0.56　m^3

掘削幅(W)　管天(H1)　砂埋戻厚(h)　路盤

砕石埋戻＝　0.55　×(　0.87　－　0.3　－　0.16　)＝　0.23　m^3

掘削幅(W)　砂埋戻厚(h1)　管断面積

砂埋戻＝　0.55　×　0.460　－　0.0028　＝　0.25　m^3

掘削土量

発生土運搬＝　0.56　m^3

※管天(H1)は、舗装厚削除済数量

D2:管外径一覧表(mm)

区分	管　種	管外径	掘削幅
1	PPφ13	21.5	0.55
2	PPφ20	27.0	0.55
3	PPφ25	34.0	0.55
4	PPφ30	42.0	0.55
5	PPφ40	48.0	0.55
6	PPφ50	60.0	0.55
7	HPEφ75	90.0	0.55
8	DGXφ100	118.0	0.55
9	DGXφ125	143.0	0.55
10	HPEφ150	180.0	0.55
11	DGXφ200	220.0	0.60
12	DGXφ250	271.6	0.60
13	DGXφ300	322.8	0.70
14	DGXφ350	374.0	0.70
15	DGXφ400	425.6	1.05
16	DNSφ450	476.8	1.10

D2:	6	管外径	60
W:	6	掘削幅	0.55

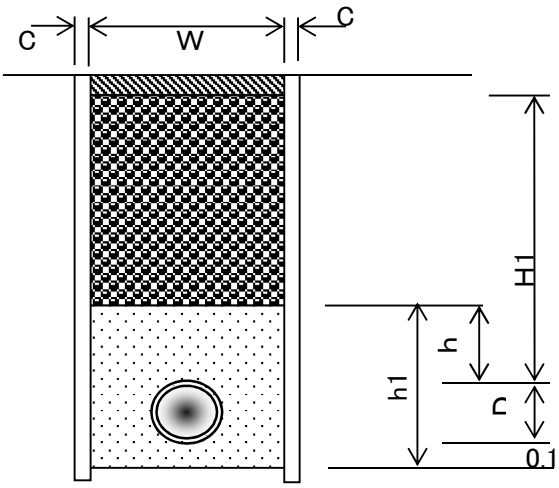

土　工　数　量　表

PPφ20本設工(下水道補助:8工区)数量計算　　管天(H)＝　0.65　m

PPφ20　　掘削幅(W)　　矢板厚(C)

管外径(D2)　0.027　　掘削幅(W)　0.55　＋　　＝　0.55　m

掘削幅(W)　管天(H1)　管外径　敷砂

掘削土量＝　0.55　×(　0.61　＋　0.027　＋　0.1　)＝　0.41　m^3

掘削幅(W)　管天(H1)　砂埋戻厚(h)　路盤

砕石埋戻＝　0.55　×(　0.62　－　0.3　－　0.16　)＝　0.09　m^3

掘削幅(W)　砂埋戻厚(h1)　管断面積

砂埋戻＝　0.55　×　0.427　－　0.0006　＝　0.23　m^3

掘削土量

発生土運搬＝　0.41　m^3

※管天(H1)は、舗装厚削除済数量

D2:管外径一覧表(mm)

区分	管　種	管外径	掘削幅
1	PPφ13	21.5	0.55
2	PPφ20	27.0	0.55
3	PPφ25	34.0	0.55
4	PPφ30	42.0	0.55
5	PPφ40	48.0	0.55
6	PPφ50	60.0	0.55
7	HPEφ75	90.0	0.55
8	HPEφ100	125.0	0.55
9	DGXφ125	143.0	0.55
10	HPEφ150	180.0	0.55
11	DGXφ200	220.0	0.60
12	DGXφ250	271.6	0.60
13	DGXφ300	322.8	0.70
14	DGXφ350	374.0	0.70
15	DGXφ400	425.6	1.05
16	DNSφ450	476.8	1.10

D2:	2	管外径	27
W:	2	掘削幅	0.55

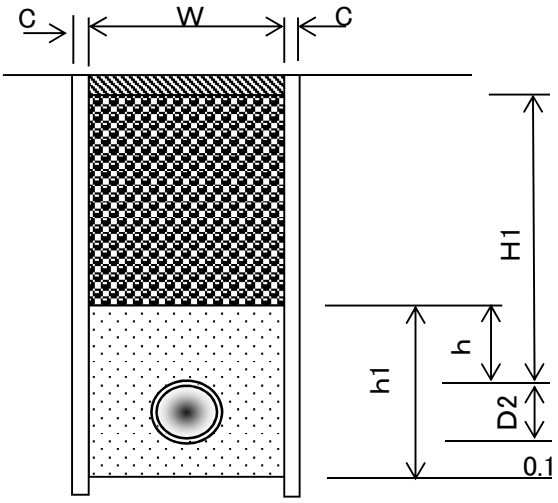

土　工　数　量　表

PPφ13本設工(下水道補助:8工区)数量計算　　管天(H)＝　0.65　m

PPφ13　　掘削幅(W)　　矢板厚(C)

管外径(D2)　0.022　　掘削幅(W)　0.55　＋　　＝　0.55　m

掘削幅(W)　管天(H1)　管外径　敷砂

掘削土量＝　0.55　×(　0.61　＋　0.022　＋　0.1　)＝　0.40　m^3

掘削幅(W)　管天(H1)　砂埋戻厚(h)　路盤

砕石埋戻＝　0.55　×(　0.62　－　0.3　－　0.16　)＝　0.09　m^3

掘削幅(W)　砂埋戻厚(h1)　管断面積

砂埋戻＝　0.55　×　0.422　－　0.0004　＝　0.23　m^3

掘削土量

発生土運搬＝　0.40　m^3

※管天(H1)は、舗装厚削除済数量

D2:管外径一覧表(mm)

区分	管　種	管外径	掘削幅
1	PPφ13	21.5	0.55
2	PPφ20	27.0	0.55
3	PPφ25	34.0	0.55
4	PPφ30	42.0	0.55
5	PPφ40	48.0	0.55
6	PPφ50	60.0	0.55
7	HPEφ75	90.0	0.55
8	DGXφ100	118.0	0.55
9	DGXφ125	143.0	0.55
10	DGXφ150	169.0	0.55
11	DGXφ200	220.0	0.60
12	DGXφ250	271.6	0.60
13	DGXφ300	322.8	0.70
14	DGXφ350	374.0	0.70
15	DGXφ400	425.6	1.05
16	DNSφ450	476.8	1.10

D2:	1	管外径	21.5
W:	1	掘削幅	0.55

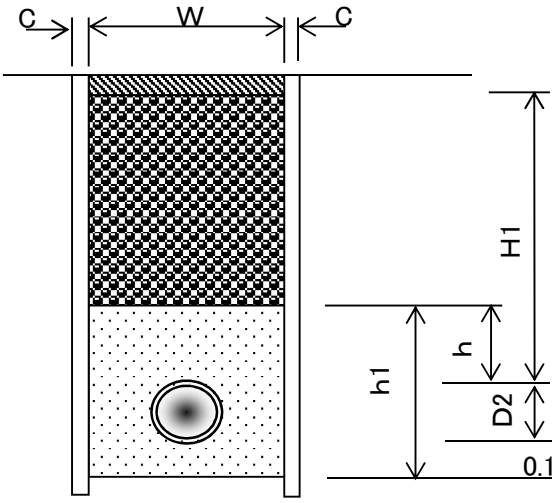

名　称	形　状　寸　法	天神ほか地内 （下水道補助:1工区）仮設　土工数量計算	単位	数　量	摘　要
		PP φ50 + PP φ30 + PP φ25 + PP φ20 + PP φ13			
舗装切断工	As, t＝15cm以下	6.00 + 5.00 + 5.00 + 5.00 + 37.00	m	58	58.00
舗装版取り壊し工	As, t＝10cm以下	1.70 + 1.40 + 1.40 + 1.40 + 10.20	m^2	16	16.10
掘削工	砂質土	0.50 + 0.40 + 0.40 + 0.40 + 3.00	m^3	5	4.70
埋め戻し工	RC－40	0.20 + 0.20 + 0.20 + 0.20 + 1.10	m^3	2	1.90
埋め戻し工	砂	+ + + +	m^3		
発生土運搬	砂質土	0.50 + 0.40 + 0.40 + 0.40 + 3.00	m^3	5	4.70
整地工		0.50 + 0.40 + 0.40 + 0.40 + 3.00	m^3	5	4.70
残塊処理	As	0.07 + 0.06 + 0.06 + 0.06 + 0.41	m^3	0.7	0.66
残塊処分費	As	0.07 + 0.06 + 0.06 + 0.06 + 0.41	m^3	0.7	0.66
路盤工	RC-40, t＝16cm	1.70 + 1.40 + 1.40 + 1.40 + 10.20	m^2	16	16.10
表層工	再生密粒度As(13), t＝3cm	1.70 + 1.40 + 1.40 + 1.40 + 10.20	m^2	16	16.10
汚泥運搬・処分工		発生量 0.023 t/m × 舗装版切断深さ 0.04 m × 舗装版切断延長 58.0 m ＝ 0.05	m^3	0.05	0.05

PPφ50		延長L＝	3.00	m	管天H＝	0.30	m	既設舗装厚・舗装取壊厚t＝	4	cm 管外径区分	6
		矢板厚t＝		cm				仮舗装厚t＝	3	cm 路盤厚t＝	16

名　称	形　状　寸　法	PPφ50仮設工(下水道補助:1工区)数量計算	単位	数　量	摘　要
舗装切断工	As, t＝10cm以下	3.00 × 2.00	m	6.0	
舗装版取り壊し工	As, t＝10cm以下	3.00 × 0.55	m^2	1.7	
掘削工	砂質土	3.00 × 0.18	m^3	0.5	
埋め戻し工	RC-40	3.00 × 0.06	m^3	0.2	
埋め戻し工	砂		m^3		
発生土運搬	砂質土	3.00 × 0.18	m^3	0.5	
整地工		0.50	m^3	0.5	
残塊処理	As	1.70 × 0.04	m^3	0.07	
残塊処分費	As		m^3	0.07	
路盤工	RC-40, t＝16cm	3.00 × 0.55	m^2	1.7	
表層工	再生密粒度As(13), t＝3cm	3.00 × 0.55	m^2	1.7	

PPφ30	延長L＝	2.50	m	管天H＝	0.30	m	既設舗装厚・舗装取壊厚t＝	4	cm	管外径区分	4
	矢板厚t＝		cm				仮舗装厚t＝	3	cm	路盤厚t＝	16

名　称	形　状　寸　法	PPφ30仮設工(下水道補助:1工区)数量計算	単位	数　量	摘　要
舗装切断工	As, t＝10cm以下	2.50 × 2.00	m	5.0	
舗装版取り壊し工	As, t＝10cm以下	2.50 × 0.55	m^2	1.4	
掘削工	砂質土	2.50 × 0.17	m^3	0.4	
埋め戻し工	RC-40	2.50 × 0.06	m^3	0.2	
埋め戻し工	砂		m^3		
発生土運搬	砂質土	2.50 × 0.17	m^3	0.4	
整地工		0.40	m^3	0.4	
残塊処理	As	1.40 × 0.04	m^3	0.06	
残塊処分費	As		m^3	0.06	
路盤工	RC-40, t＝16cm	2.50 × 0.55	m^2	1.4	
表層工	再生密粒度As(13), t＝3cm	2.50 × 0.55	m^2	1.4	

PPφ25	延長L＝	2.50	m	管天H＝	0.30	m	既設舗装厚・舗装取壊厚t＝	4	cm	管外径区分	3
	矢板厚t＝		cm				仮舗装厚t＝	3	cm	路盤厚t＝	16

名　称	形　状　寸　法	PPφ25仮設工(下水道補助:1工区)数量計算	単位	数　量	摘　要
舗装切断工	As, t＝10cm以下	2.50 × 2.00	m	5.0	
舗装版取り壊し工	As, t＝10cm以下	2.50 × 0.55	m^2	1.4	
掘削工	砂質土	2.50 × 0.16	m^3	0.4	
埋め戻し工	RC-40	2.50 × 0.06	m^3	0.2	
埋め戻し工	砂		m^3		
発生土運搬	砂質土	2.50 × 0.16	m^3	0.4	
整地工		0.40	m^3	0.4	
残塊処理	As	1.40 × 0.04	m^3	0.06	
残塊処分費	As		m^3	0.06	
路盤工	RC-40, t＝16cm	2.50 × 0.55	m^2	1.4	
表層工	再生密粒度As(13), t＝3cm	2.50 × 0.55	m^2	1.4	

PPφ20		延長L＝	2.50	m	管天H＝	0.30	m	既設舗装厚・舗装取壊厚t＝	4	cm 管外径区分	2
		矢板厚t＝		cm				仮舗装厚t＝	3	cm 路盤厚t＝	16

名　称	形　状　寸　法	PPφ20仮設工(下水道補助:1工区)数量計算	単位	数　量	摘　要
舗装切断工	As, t＝10cm以下	2.50 × 2.00	m	5.0	
舗装版取り壊し工	As, t＝10cm以下	2.50 × 0.55	m^2	1.4	
掘削工	砂質土	2.50 × 0.16	m^3	0.4	
埋め戻し工	RC-40	2.50 × 0.06	m^3	0.2	
埋め戻し工	砂		m^3		
発生土運搬	砂質土	2.50 × 0.16	m^3	0.4	
整地工		0.40	m^3	0.4	
残塊処理	As	1.40 × 0.04	m^3	0.06	
残塊処分費	As		m^3	0.06	
路盤工	RC-40, t＝16cm	2.50 × 0.55	m^2	1.4	
表層工	再生密粒度As(13), t＝3cm	2.50 × 0.55	m^2	1.4	

PPφ13	延長L＝	18.50	m	管天H＝	0.30	m	既設舗装厚・舗装取壊厚t＝	4	cm	管外径区分	1
	矢板厚t＝		cm				仮舗装厚t＝	3	cm	路盤厚t＝	16

名　称	形　状　寸　法	PPφ13仮設工(下水道補助:1工区)数量計算	単位	数　量	摘　要
舗装切断工	As, t＝10cm以下	18.50 × 2.00	m	37.0	
舗装版取り壊し工	As, t＝10cm以下	18.50 × 0.55	m^2	10.2	
掘削工	砂質土	18.50 × 0.16	m^3	3.0	
埋め戻し工	RC-40	18.50 × 0.06	m^3	1.1	
埋め戻し工	砂		m^3		
発生土運搬	砂質土	18.50 × 0.16	m^3	3.0	
整地工		3.00	m^3	3.0	
残塊処理	As	10.20 × 0.04	m^3	0.41	
残塊処分費	As		m^3	0.41	
路盤工	RC-40, t＝16cm	18.50 × 0.55	m^2	10.2	
表層工	再生密粒度As(13), t＝3cm	18.50 × 0.55	m^2	10.2	

名　　称	形　状　寸　法	天神ほか地内 （下水道補助:5工区）仮設　土工数量計算	単位	数　　量	摘　　要
		PP φ25			
舗装切断工	As, t＝15cm以下	4.00	m	4	4.00
舗装版取り壊し工	As, t＝10cm以下	1.10	m^2	1	1.10
掘削工	砂質土	0.30	m^3	0.3	0.30
埋め戻し工	RC－40	0.10	m^3	0.1	0.10
埋め戻し工	砂		m^3		
発生土運搬	砂質土	0.30	m^3	0.3	0.30
整地工		0.30	m^3	0.3	0.30
残塊処理	As	0.04	m^3	0.04	0.04
残塊処分費	As	0.04	m^3	0.04	0.04
路盤工	RC-40, t＝16cm	1.10	m^2	1	1.10
表層工	再生密粒度As(13), t＝3cm	1.10	m^2	1	1.10
汚泥運搬・処分工		発生量　舗装版切断深さ　舗装版切断延長 0.023 t/m × 0.04 m × 4.0 m ＝ 0.01	m^3	0.01	0.01

PPφ25		延長L＝	2.00	m	管天H＝	0.30	m	既設舗装厚・舗装取壊厚t＝	4	cm 管外径区分	3
		矢板厚t＝		cm				仮舗装厚t＝	3	cm 路盤厚t＝	16

名　称	形　状　寸　法	PPφ25仮設工(下水道補助:5工区)数量計算	単位	数　量	摘　要
舗装切断工	As, t＝10cm以下	2.00 × 2.00	m	4.0	
舗装版取り壊し工	As, t＝10cm以下	2.00 × 0.55	m^2	1.1	
掘削工	砂質土	2.00 × 0.16	m^3	0.3	
埋め戻し工	RC-40	2.00 × 0.06	m^3	0.1	
埋め戻し工	砂		m^3		
発生土運搬	砂質土	2.00 × 0.16	m^3	0.3	
整地工		0.30	m^3	0.3	
残塊処理	As	1.10 × 0.04	m^3	0.04	
残塊処分費	As		m^3	0.04	
路盤工	RC-40, t＝16cm	2.00 × 0.55	m^2	1.1	
表層工	再生密粒度As(13), t＝3cm	2.00 × 0.55	m^2	1.1	

土　工　数　量　表

PPφ25仮設工(下水道補助:5工区)数量計算	管天(H)＝　0.30　m

PPφ25　　掘削幅(W)　　矢板厚(C)

管外径(D2)　0.034　　掘削幅(W)　0.55　＋　　＝　0.55　m

掘削幅(W)　管天(H1)　管外径　敷砂

掘削土量＝　0.55　×(　0.26　＋　0.034　＋　　)＝　0.16　m^3

掘削幅(W)　管天(H1)　砂埋戻厚(h)　路盤

砕石埋戻＝　0.55　×(　0.27　－　　－　0.16　)＝　0.06　m^3

掘削幅(W)　砂埋戻厚(h1)　管断面積

砂埋戻＝　　×　　－　　＝　　m^3

掘削土量

発生土運搬＝　0.16　m^3

※管天(H1)は、舗装厚削除済数量

D2:管外径一覧表(mm)

区分	管　種	管外径	掘削幅
1	PPφ13	21.5	0.55
2	PPφ20	27.0	0.55
3	PPφ25	34.0	0.55
4	PPφ30	42.0	0.55
5	PPφ40	48.0	0.55
6	PPφ50	60.0	0.55
7	HPEφ75	90.0	0.55
8	DGXφ100	118.0	0.55
9	DGXφ125	143.0	0.55
10	DGXφ150	169.0	0.55
11	DGXφ200	220.0	0.60
12	DGXφ250	271.6	0.60
13	DGXφ300	322.8	0.70
14	DGXφ350	374.0	0.70
15	DGXφ400	425.6	1.05
16	DNSφ450	476.8	1.10

D2:	3	管外径	34
W:	3	掘削幅	0.55

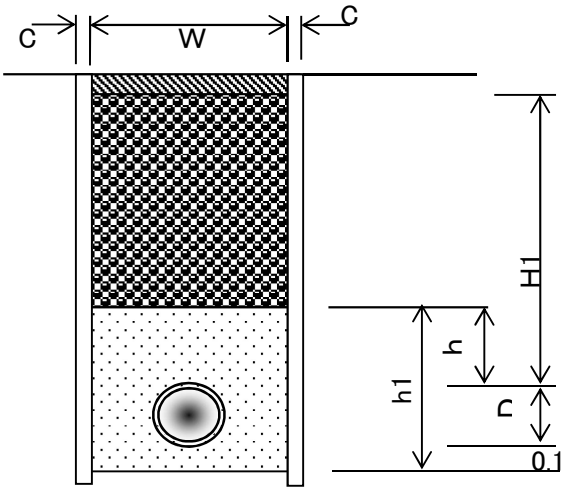

土　工　数　量　表

PPφ50仮設工(下水道補助:1工区)数量計算	管天(H)＝　0.30　m

PPφ50　　掘削幅(W)　　矢板厚(C)

管外径(D2)　0.060　　掘削幅(W)　0.55　＋　　＝　0.55　m

掘削幅(W)　管天(H1)　管外径　敷砂

掘削土量＝　0.55　×(　0.26　＋　0.060　＋　　)＝　0.18　m^3

掘削幅(W)　管天(H1)　砂埋戻厚(h)　路盤

砕石埋戻＝　0.55　×(　0.27　－　　－　0.16　)＝　0.06　m^3

掘削幅(W)　砂埋戻厚(h1)　管断面積

砂埋戻＝　　×　　－　　＝　　m^3

掘削土量

発生土運搬＝　0.18　m^3

※管天(H1)は、舗装厚削除済数量

D2:管外径一覧表(mm)

区分	管　種	管外径	掘削幅
1	PPφ13	21.5	0.55
2	PPφ20	27.0	0.55
3	PPφ25	34.0	0.55
4	PPφ30	42.0	0.55
5	PPφ40	48.0	0.55
6	PPφ50	60.0	0.55
7	HPEφ75	90.0	0.55
8	DGXφ100	118.0	0.55
9	DGXφ125	143.0	0.55
10	DGXφ150	169.0	0.55
11	DGXφ200	220.0	0.60
12	DGXφ250	271.6	0.60
13	DGXφ300	322.8	0.70
14	DGXφ350	374.0	0.70
15	DGXφ400	425.6	1.05
16	DNSφ450	476.8	1.10

D2:	6	管外径	60
W:	6	掘削幅	0.55

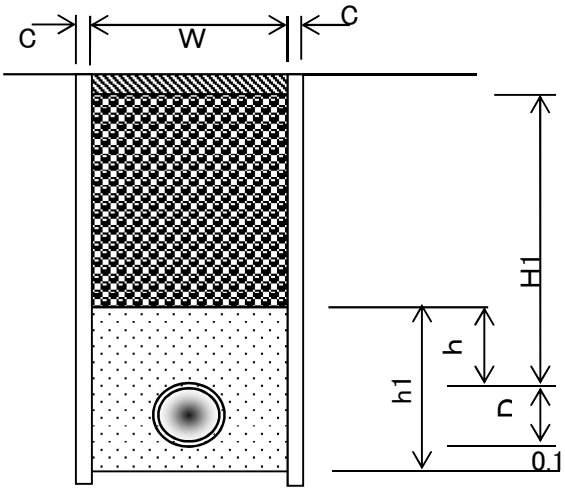

土　工　数　量　表

PPφ30仮設工(下水道補助:1工区)数量計算	管天(H)＝　0.30　m

PPφ30　　掘削幅(W)　　矢板厚(C)

管外径(D2)　0.042　　掘削幅(W)　0.55　＋　　＝　0.55　m

掘削幅(W)　　管天(H1)　　管外径　　敷砂

掘削土量＝　0.55　×(　0.26　＋　0.042　＋　　)＝　0.17　m^3

掘削幅(W)　　管天(H1)　　砂埋戻厚(h)　　路盤

砕石埋戻＝　0.55　×(　0.27　－　　－　0.16　)＝　0.06　m^3

掘削幅(W)　　砂埋戻厚(h1)　　管断面積

砂埋戻＝　　×　　－　　＝　　m^3

掘削土量

発生土運搬＝　0.17　m^3

※管天(H1)は、舗装厚削除済数量

D2:管外径一覧表(mm)

区分	管　種	管外径	掘削幅
1	PPφ13	21.5	0.55
2	PPφ20	27.0	0.55
3	PPφ25	34.0	0.55
4	PPφ30	42.0	0.55
5	PPφ40	48.0	0.55
6	PPφ50	60.0	0.55
7	DGXφ75	93.0	0.55
8	DGXφ100	118.0	0.55
9	DGXφ125	143.0	0.55
10	DGXφ150	169.0	0.55
11	DGXφ200	220.0	0.60
12	DGXφ250	271.6	0.60
13	DGXφ300	322.8	0.70
14	DGXφ350	374.0	0.70
15	DGXφ400	425.6	1.05
16	DNSφ450	476.8	1.10

D2:	4	管外径	42
W:	4	掘削幅	0.55

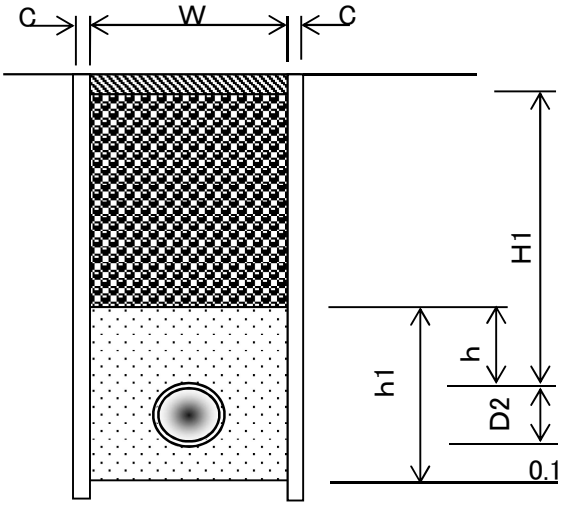

土　工　数　量　表

PPφ25仮設工(下水道補助:1工区)数量計算	管天(H)＝　0.30　m

PPφ25				掘削幅(W)		矢板厚(C)				
管外径(D2)	0.034	掘削幅(W)	0.55	＋			＝	0.55	m	
	掘削幅(W)	管天(H1)	管外径	敷砂						
掘削土量＝	0.55	×(0.26	＋ 0.034	＋	)	＝	0.16	m^3		
	掘削幅(W)	管天(H1)	砂埋戻厚(h)	路盤						
砕石埋戻＝	0.55	×(0.27	－	－ 0.16	)	＝	0.06	m^3		
	掘削幅(W)	砂埋戻厚(h1)	管断面積							
砂埋戻＝		×	－	＝			m^3			
	掘削土量									
発生土運搬＝	0.16	m^3								

※管天(H1)は、舗装厚削除済数量

D2:管外径一覧表(mm)

区分	管　種	管外径	掘削幅
1	**PPφ13**	**21.5**	**0.55**
2	PPφ20	27.0	0.55
3	PPφ25	34.0	0.55
4	PPφ30	42.0	0.55
5	PPφ40	48.0	0.55
6	PPφ50	60.0	0.55
7	DGXφ75	93.0	0.55
8	DGXφ100	118.0	0.55
9	DGXφ125	143.0	0.55
10	DGXφ150	169.0	0.55
11	DGXφ200	220.0	0.60
12	DGXφ250	271.6	0.60
13	DGXφ300	322.8	0.70
14	DGXφ350	374.0	0.70
15	DGXφ400	425.6	1.05
16	DNSφ450	476.8	1.10

D2:	3	管外径	34
W:	3	掘削幅	0.55

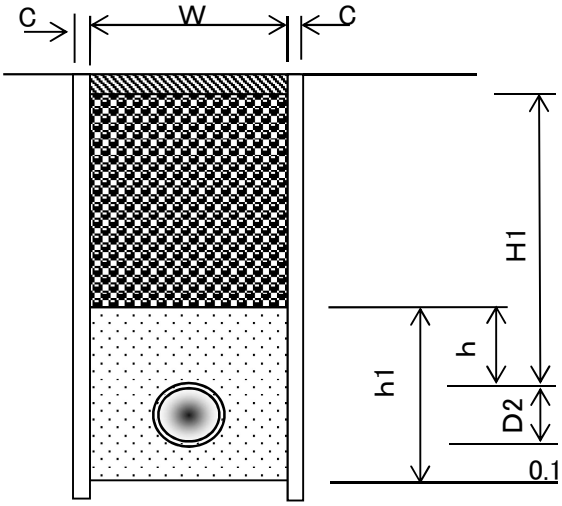

土　工　数　量　表

PPφ20仮設工(下水道補助:1工区)数量計算	管天(H)＝　0.30　m

PPφ20　　掘削幅(W)　　矢板厚(C)

管外径(D2)　0.027　　掘削幅(W)　0.55　＋　　＝　0.55　m

掘削幅(W)　　管天(H1)　　管外径　　敷砂

掘削土量＝　0.55　×(　0.26　＋　0.027　＋　　)＝　0.16　m^3

掘削幅(W)　　管天(H1)　　砂埋戻厚(h)　　路盤

砕石埋戻＝　0.55　×(　0.27　－　　－　0.16　)＝　0.06　m^3

掘削幅(W)　　砂埋戻厚(h1)　　管断面積

砂埋戻＝　　×　　－　　＝　　m^3

掘削土量

発生土運搬＝　0.16　m^3

※管天(H1)は、舗装厚削除済数量

D2:管外径一覧表(mm)

区分	管　種	管外径	掘削幅
1	**PPφ13**	**21.5**	**0.55**
2	PPφ20	27.0	0.55
3	PPφ25	34.0	0.55
4	PPφ30	42.0	0.55
5	PPφ40	48.0	0.55
6	PPφ50	60.0	0.55
7	HPEφ75	90.0	0.55
8	DGXφ100	118.0	0.55
9	DGXφ125	143.0	0.55
10	DGXφ150	169.0	0.55
11	DGXφ200	220.0	0.60
12	DGXφ250	271.6	0.60
13	DGXφ300	322.8	0.70
14	DGXφ350	374.0	0.70
15	DGXφ400	425.6	1.05
16	DNSφ450	476.8	1.10

D2:	2	管外径	27
W:	2	掘削幅	0.55

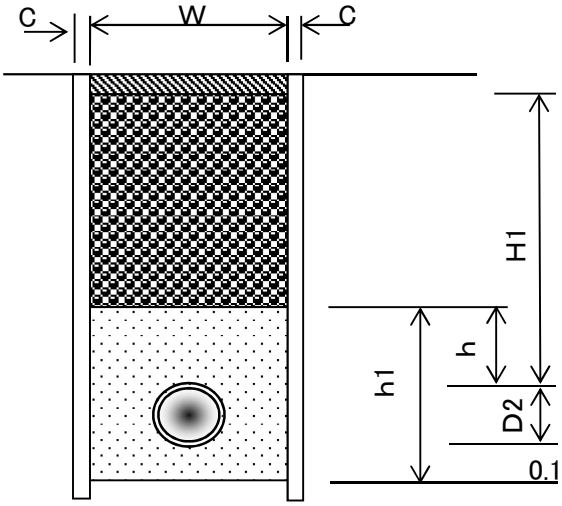

土　工　数　量　表

PPφ13仮設工(下水道補助:1工区)数量計算	管天(H)＝　0.30　m

PPφ13　　掘削幅(W)　　矢板厚(C)

管外径(D2)　0.027　　掘削幅(W)　0.55　＋　　＝　0.55　m

掘削幅(W)　管天(H1)　管外径　敷砂

掘削土量＝　0.55　×(　0.26　＋　0.027　＋　　)＝　0.16　m^3

掘削幅(W)　管天(H1)　砂埋戻厚(h)　路盤

砕石埋戻＝　0.55　×(　0.27　－　　－　0.16　)＝　0.06　m^3

掘削幅(W)　砂埋戻厚(h1)　管断面積

砂埋戻＝　　×　　－　　＝　　m^3

掘削土量

発生土運搬＝　0.16　m^3

※管天(H1)は、舗装厚削除済数量

D2:管外径一覧表(mm)

区分	管　種	管外径	掘削幅
1	PPφ13	21.5	0.55
2	PPφ20	27.0	0.55
3	PPφ25	34.0	0.55
4	PPφ30	42.0	0.55
5	PPφ40	48.0	0.55
6	PPφ50	60.0	0.55
7	HPEφ75	90.0	0.55
8	DGXφ100	118.0	0.55
9	DGXφ125	143.0	0.55
10	DGXφ150	169.0	0.55
11	DGXφ200	220.0	0.60
12	DGXφ250	271.6	0.60
13	DGXφ300	322.8	0.70
14	DGXφ350	374.0	0.70
15	DGXφ400	425.6	1.05
16	DNSφ450	476.8	1.10

D2:	1	管外径	27
W:	1	掘削幅	0.55

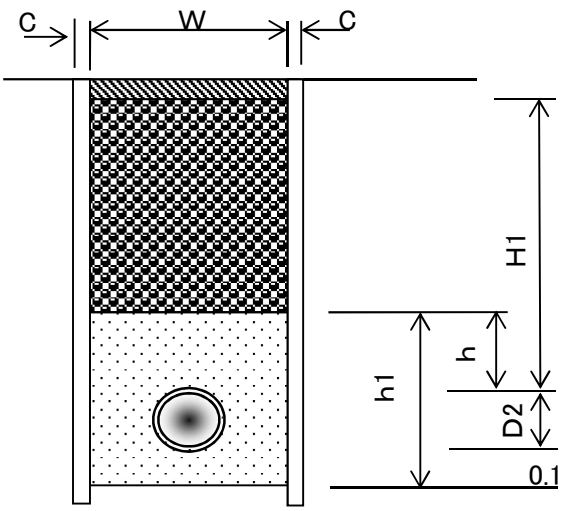

名　称	形　状　寸　法	天神ほか地内 （下水道補助:6工区）仮設　土工数量計算	単位	数　量	摘　要
		PP φ25 PP φ13			
舗装切断工	As, t＝15cm以下	12.00 + 9.00	m	21	21.00
舗装版取り壊し工	As, t＝10cm以下	3.30 + 2.50	m²	6	5.80
掘削工	砂質土	1.00 + 0.70	m³	1.7	1.70
埋め戻し工	RC－40	0.40 + 0.30	m³	0.7	0.70
埋め戻し工	砂	+	m³		
発生土運搬	砂質土	1.00 + 0.70	m³	1.7	1.70
整地工		1.00 + 0.70	m³	1.7	1.70
残塊処理	As	0.13 + 0.10	m³	0.23	0.23
残塊処分費	As	0.13 + 0.10	m³	0.23	0.23
路盤工	RC-40, t＝16cm	3.30 + 2.50	m²	6	5.80
表層工	再生密粒度As(13), t＝3cm	3.30 + 2.50	m²	6	5.80
汚泥運搬・処分工		発生量 0.023 t/m × 舗装版切断深さ 0.04 m × 舗装版切断延長 21.0 m ＝ 0.02	m³	0.02	0.02

PPφ25	延長L＝	6.00	m	管天H＝	0.30	m	既設舗装厚・舗装取壊厚t＝	4	cm	管外径区分	3
	矢板厚t＝		cm				仮舗装厚t＝	3	cm	路盤厚t＝	16

名　称	形　状　寸　法	PPφ25仮設工(下水道補助:6工区)数量計算	単位	数　量	摘　要
舗装切断工	As, t＝10cm以下	6.00 × 2.00	m	12.0	
舗装版取り壊し工	As, t＝10cm以下	6.00 × 0.55	m^2	3.3	
掘削工	砂質土	6.00 × 0.16	m^3	1.0	
埋め戻し工	RC-40	6.00 × 0.06	m^3	0.4	
埋め戻し工	砂		m^3		
発生土運搬	砂質土	6.00 × 0.16	m^3	1.0	
整地工		1.00	m^3	1.0	
残塊処理	As	3.30 × 0.04	m^3	0.13	
残塊処分費	As		m^3	0.13	
路盤工	RC-40, t＝16cm	6.00 × 0.55	m^2	3.3	
表層工	再生密粒度As(13), t＝3cm	6.00 × 0.55	m^2	3.3	

PPφ13	延長L＝	4.50	m	管天H＝	0.30	m	既設舗装厚・舗装取壊厚t＝	4	cm	管外径区分	1
	矢板厚t＝		cm				仮舗装厚t＝	3	cm	路盤厚t＝	16

名　称	形　状　寸　法	PPφ13仮設工(下水道補助:6工区)数量計算	単位	数　量	摘　要
舗装切断工	As, t＝10cm以下	4.50 × 2.00	m	9.0	
舗装版取り壊し工	As, t＝10cm以下	4.50 × 0.55	m^2	2.5	
掘削工	砂質土	4.50 × 0.15	m^3	0.7	
埋め戻し工	RC-40	4.50 × 0.06	m^3	0.3	
埋め戻し工	砂		m^3		
発生土運搬	砂質土	4.50 × 0.15	m^3	0.7	
整地工		0.70	m^3	0.7	
残塊処理	As	2.50 × 0.04	m^3	0.10	
残塊処分費	As		m^3	0.10	
路盤工	RC-40, t＝16cm	4.50 × 0.55	m^2	2.5	
表層工	再生密粒度As(13), t＝3cm	4.50 × 0.55	m^2	2.5	

土　工　数　量　表

PPφ25仮設工(下水道補助:6工区)数量計算	管天(H)＝　0.30　m

PPφ25　　掘削幅(W)　　矢板厚(C)

管外径(D2)　0.034　　掘削幅(W)　0.55　＋　　＝　0.55　m

掘削幅(W)　管天(H1)　管外径　敷砂

掘削土量＝　0.55　×(　0.26　＋　0.034　＋　　)＝　0.16　m^3

掘削幅(W)　管天(H1)　砂埋戻厚(h)　路盤

砕石埋戻＝　0.55　×(　0.27　－　　－　0.16　)＝　0.06　m^3

掘削幅(W)　砂埋戻厚(h1)　管断面積

砂埋戻＝　　×　　－　　＝　　m^3

掘削土量

発生土運搬＝　0.16　m^3

※管天(H1)は、舗装厚削除済数量

D2:管外径一覧表(mm)

区分	管　種	管外径	掘削幅
1	PPφ13	21.5	0.55
2	PPφ20	27.0	0.55
3	PPφ25	34.0	0.55
4	PPφ30	42.0	0.55
5	PPφ40	48.0	0.55
6	PPφ50	60.0	0.55
7	HPEφ75	90.0	0.55
8	DGXφ100	118.0	0.55
9	DGXφ125	143.0	0.55
10	DGXφ150	169.0	0.55
11	DGXφ200	220.0	0.60
12	DGXφ250	271.6	0.60
13	DGXφ300	322.8	0.70
14	DGXφ350	374.0	0.70
15	DGXφ400	425.6	1.05
16	DNSφ450	476.8	1.10

D2:	3	管外径	34
W:	3	掘削幅	0.55

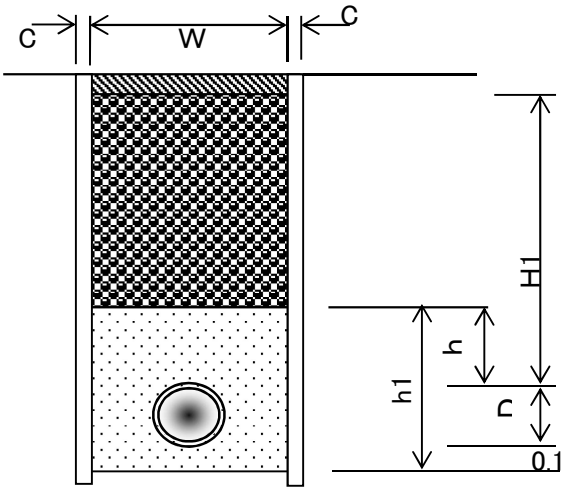

土　工　数　量　表

PPφ13仮設工(下水道補助:6工区)数量計算	管天(H)＝　0.30　m

PPφ13　　掘削幅(W)　　矢板厚(C)

管外径(D2)　0.022　　掘削幅(W)　0.55　＋　　＝　0.55　m

掘削幅(W)　　管天(H1)　　管外径　　敷砂

掘削土量＝　0.55　×(　0.26　＋　0.022　＋　　)＝　0.15　m^3

掘削幅(W)　　管天(H1)　　砂埋戻厚(h)　　路盤

砕石埋戻＝　0.55　×(　0.27　－　　－　0.16　)＝　0.06　m^3

掘削幅(W)　　砂埋戻厚(h1)　　管断面積

砂埋戻＝　　×　　－　　＝　　m^3

掘削土量

発生土運搬＝　0.15　m^3

※管天(H1)は、舗装厚削除済数量

D2:管外径一覧表(mm)

区分	管　種	管外径	掘削幅
1	PPφ13	21.5	0.55
2	PPφ20	27.0	0.55
3	PPφ25	34.0	0.55
4	PPφ30	42.0	0.55
5	PPφ40	48.0	0.55
6	PPφ50	60.0	0.55
7	DGXφ75	93.0	0.55
8	DGXφ100	118.0	0.55
9	DGXφ125	143.0	0.55
10	DGXφ150	169.0	0.55
11	DGXφ200	220.0	0.60
12	DGXφ250	271.6	0.60
13	DGXφ300	322.8	0.70
14	DGXφ350	374.0	0.70
15	DGXφ400	425.6	1.05
16	DNSφ450	476.8	1.10

D2:	1	管外径	21.5
W:	1	掘削幅	0.55

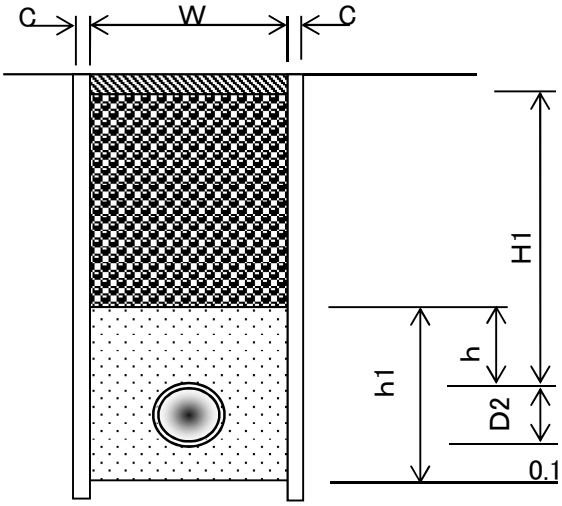

名　称	形　状　寸　法	天神ほか地内 （下水道補助:8工区）仮設　土工数量計算	単位	数　量	摘　要
		PP φ25 PP φ20 PP φ13			
舗装切断工	As, t＝15cm以下	8.00 + 4.00 + 4.00	m	16	16.00
舗装版取り壊し工	As, t＝10cm以下	2.20 + 1.10 + 1.10	m^2	4	4.40
掘削工	砂質土	0.60 + 0.30 + 0.30	m^3	1.2	1.20
埋め戻し工	RC－40	0.20 + 0.10 + 0.10	m^3	0.4	0.40
埋め戻し工	砂	+ +	m^3		
発生土運搬	砂質土	0.60 + 0.30 + 0.30	m^3	1.2	1.20
整地工		0.60 + 0.30 + 0.30	m^3	1.2	1.20
残塊処理	As	0.09 + 0.04 + 0.04	m^3	0.17	0.17
残塊処分費	As	0.09 + 0.04 + 0.04	m^3	0.17	0.17
路盤工	RC-40, t＝16cm	2.20 + 1.10 + 1.10	m^2	4	4.40
表層工	再生密粒度As(13), t＝3cm	2.20 + 1.10 + 1.10	m^2	4	4.40
汚泥運搬・処分工		発生量 舗装版切断深さ 舗装版切断延長 0.023 t/m × 0.04 m × 16.0 m ＝ 0.01	m^3	0.01	0.01

PPφ25		延長L＝	4.00	m	管天H＝	0.30	m	既設舗装厚・舗装取壊厚t＝	4	cm 管外径区分	3
		矢板厚t＝		cm				仮舗装厚t＝	3	cm 路盤厚t＝	16
名　称	形　状　寸　法	PPφ25仮設工(下水道補助:8工区)数量計算							単位	数　量	摘　要
舗装切断工	As, t＝10cm以下	4.00	×	2.00					m	8.0	
舗装版取り壊し工	As, t＝10cm以下	4.00	×	0.55					m^2	2.2	
掘削工	砂質土	4.00	×	0.16					m^3	0.6	
埋め戻し工	RC-40	4.00	×	0.06					m^3	0.2	
埋め戻し工	砂								m^3		
発生土運搬	砂質土	4.00	×	0.16					m^3	0.6	
整地工		0.60							m^3	0.6	
残塊処理	As	2.20	×	0.04					m^3	0.09	
残塊処分費	As								m^3	0.09	
路盤工	RC-40, t＝16cm	4.00	×	0.55					m^2	2.2	
表層工	再生密粒度As(13), t＝3cm	4.00	×	0.55					m^2	2.2	

PPφ20	延長L＝	2.00	m	管天H＝	0.30	m	既設舗装厚・舗装取壊厚t＝	4	cm	管外径区分	2
	矢板厚t＝		cm				仮舗装厚t＝	3	cm	路盤厚t＝	16

名　称	形　状　寸　法	PPφ20仮設工(下水道補助:8工区)数量計算	単位	数　量	摘　要
舗装切断工	As, t＝10cm以下	2.00 × 2.00	m	4.0	
舗装版取り壊し工	As, t＝10cm以下	2.00 × 0.55	m^2	1.1	
掘削工	砂質土	2.00 × 0.16	m^3	0.3	
埋め戻し工	RC-40	2.00 × 0.06	m^3	0.1	
埋め戻し工	砂		m^3		
発生土運搬	砂質土	2.00 × 0.16	m^3	0.3	
整地工		0.30	m^3	0.3	
残塊処理	As	1.10 × 0.04	m^3	0.04	
残塊処分費	As		m^3	0.04	
路盤工	RC-40, t＝16cm	2.00 × 0.55	m^2	1.1	
表層工	再生密粒度As(13), t＝3cm	2.00 × 0.55	m^2	1.1	

PPφ13	延長L＝	2.00	m	管天H＝	0.30	m	既設舗装厚・舗装取壊厚t＝	4	cm	管外径区分	1
	矢板厚t＝		cm				仮舗装厚t＝	3	cm	路盤厚t＝	16

名　称	形　状　寸　法	PPφ13仮設工(下水道補助:8工区)数量計算	単位	数　量	摘　要
舗装切断工	As, t＝10cm以下	2.00 × 2.00	m	4.0	
舗装版取り壊し工	As, t＝10cm以下	2.00 × 0.55	m^2	1.1	
掘削工	砂質土	2.00 × 0.15	m^3	0.3	
埋め戻し工	RC-40	2.00 × 0.06	m^3	0.1	
埋め戻し工	砂		m^3		
発生土運搬	砂質土	2.00 × 0.15	m^3	0.3	
整地工		0.30	m^3	0.3	
残塊処理	As	1.10 × 0.04	m^3	0.04	
残塊処分費	As		m^3	0.04	
路盤工	RC-40, t＝16cm	2.00 × 0.55	m^2	1.1	
表層工	再生密粒度As(13), t＝3cm	2.00 × 0.55	m^2	1.1	

土　工　数　量　表

PPφ25仮設工(下水道補助:8工区)数量計算	管天(H)＝　0.30　m

PPφ25　　掘削幅(W)　　矢板厚(C)

管外径(D2)　0.034　　掘削幅(W)　0.55　＋　　＝　0.55　m

掘削幅(W)　管天(H1)　管外径　敷砂

掘削土量＝　0.55　×(　0.26　＋　0.034　＋　　)＝　0.16　m^3

掘削幅(W)　管天(H1)　砂埋戻厚(h)　路盤

砕石埋戻＝　0.55　×(　0.27　－　　－　0.16　)＝　0.06　m^3

掘削幅(W)　砂埋戻厚(h1)　管断面積

砂埋戻＝　　×　　－　　＝　　m^3

掘削土量

発生土運搬＝　0.16　m^3

※管天(H1)は、舗装厚削除済数量

D2:管外径一覧表(mm)

区分	管　種	管外径	掘削幅
1	PPφ13	21.5	0.55
2	PPφ20	27.0	0.55
3	PPφ25	34.0	0.55
4	PPφ30	42.0	0.55
5	PPφ40	48.0	0.55
6	PPφ50	60.0	0.55
7	HPEφ75	90.0	0.55
8	DGXφ100	118.0	0.55
9	DGXφ125	143.0	0.55
10	DGXφ150	169.0	0.55
11	DGXφ200	220.0	0.60
12	DGXφ250	271.6	0.60
13	DGXφ300	322.8	0.70
14	DGXφ350	374.0	0.70
15	DGXφ400	425.6	1.05
16	DNSφ450	476.8	1.10

D2:	3	管外径	34
W:	3	掘削幅	0.55

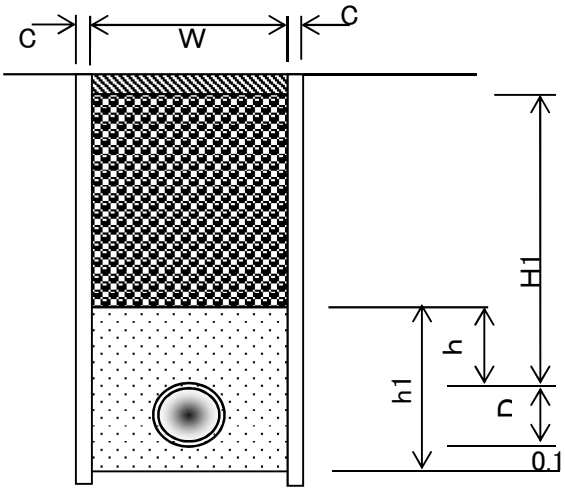

土　工　数　量　表

PPφ20仮設工(下水道補助:8工区)数量計算	管天(H)＝　0.30　m

PPφ20　　掘削幅(W)　　矢板厚(C)

管外径(D2)　0.027　　掘削幅(W)　0.55　＋　　＝　0.55　m

掘削幅(W)　　管天(H1)　　管外径　　敷砂

掘削土量＝　0.55　×(　0.26　＋　0.027　＋　　)＝　0.16　m^3

掘削幅(W)　　管天(H1)　　砂埋戻厚(h)　　路盤

砕石埋戻＝　0.55　×(　0.27　－　　－　0.16　)＝　0.06　m^3

掘削幅(W)　　砂埋戻厚(h1)　　管断面積

砂埋戻＝　　×　　－　　＝　　m^3

掘削土量

発生土運搬＝　0.16　m^3

※管天(H1)は、舗装厚削除済数量

D2:管外径一覧表(mm)

区分	管　種	管外径	掘削幅
1	PPφ13	21.5	0.55
2	PPφ20	27.0	0.55
3	PPφ25	34.0	0.55
4	PPφ30	42.0	0.55
5	PPφ40	48.0	0.55
6	PPφ50	60.0	0.55
7	DGXφ75	93.0	0.55
8	DGXφ100	118.0	0.55
9	DGXφ125	143.0	0.55
10	DGXφ150	169.0	0.55
11	DGXφ200	220.0	0.60
12	DGXφ250	271.6	0.60
13	DGXφ300	322.8	0.70
14	DGXφ350	374.0	0.70
15	DGXφ400	425.6	1.05
16	DNSφ450	476.8	1.10

D2:	2	管外径	27
W:	2	掘削幅	0.55

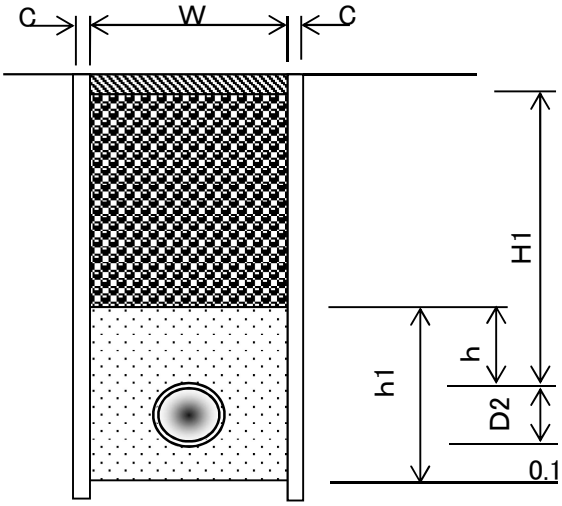

土　工　数　量　表

PPφ13仮設工(下水道補助:8工区)数量計算	管天(H)＝　0.30　m

PPφ13　　掘削幅(W)　　矢板厚(C)

管外径(D2)　0.022　　掘削幅(W)　0.55　＋　　＝　0.55　m

掘削幅(W)　　管天(H1)　　管外径　　敷砂

掘削土量＝　0.55　×(　0.26　＋　0.022　＋　　)＝　0.15　m^3

掘削幅(W)　　管天(H1)　　砂埋戻厚(h)　　路盤

砕石埋戻＝　0.55　×(　0.27　－　　－　0.16　)＝　0.06　m^3

掘削幅(W)　　砂埋戻厚(h1)　　管断面積

砂埋戻＝　　×　　－　　＝　　m^3

掘削土量

発生土運搬＝　0.15　m^3

※管天(H1)は、舗装厚削除済数量

D2:管外径一覧表(mm)

区分	管　種	管外径	掘削幅
1	PPφ13	21.5	0.55
2	PPφ20	27.0	0.55
3	PPφ25	34.0	0.55
4	PPφ30	42.0	0.55
5	PPφ40	48.0	0.55
6	PPφ50	60.0	0.55
7	DGXφ75	93.0	0.55
8	DGXφ100	118.0	0.55
9	DGXφ125	143.0	0.55
10	DGXφ150	169.0	0.55
11	DGXφ200	220.0	0.60
12	DGXφ250	271.6	0.60
13	DGXφ300	322.8	0.70
14	DGXφ350	374.0	0.70
15	DGXφ400	425.6	1.05
16	DNSφ450	476.8	1.10

D2:	1	管外径	21.5
W:	1	掘削幅	0.55

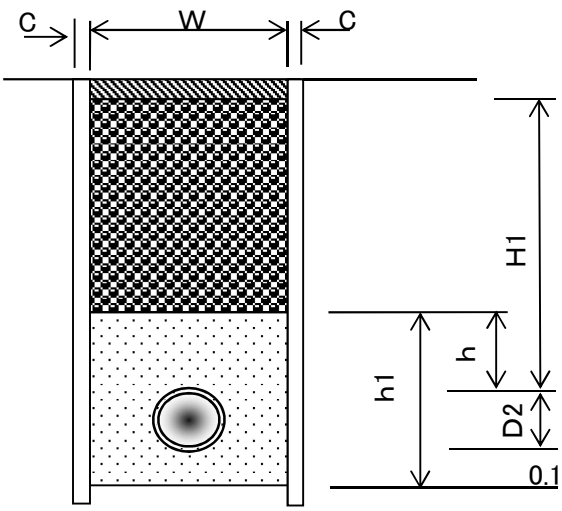

本設（下水道単独：1工区） HPEφ75、PPφ20・13 資材

名　称	規格	略図及び算式	数　量	単位
【資材】	本設			
EF受口付直管	φ75	7.0	7.0	本
ポリエチレンパイプ	φ20	1.0	1.0	m
	φ13	6.5	6.5	m
不断水仕切弁	φ75	1	1	基
仕切弁筺（円形1号）	鉄蓋 JWWA B 132	φ75 1	1	組
	調整リング RB25（K）	2	2	個
	上部壁 RB25（A）	1	1	個
	下部壁 RB25（C）	1	1	個
	底版 RB25（P）	1	1	組
PVソケット	φ20	1	1	個
	φ13	5	5	個
HPE用 サドル分水栓	φ75×φ20	1	1	個
	φ75×φ13	5	5	個
PCジョイント	φ75	1	1	個
明示テープ	150㎜	φ75　φ20　φ13 44.5 ＋ 1.0 ＋ 6.5	52.0	m
マーカー杭		6	6	個

本設（下水道単独：1工区） HPEφ75、PPφ20・13 労務

名　称	規格	略図及び算式	数　量	単位
【労務】	本設			
ポリエチレン管布設工	φ75	44.5	44.5	m
	φ20	1.0	1.0	m
	φ13	6.5	6.5	m
融着継手工	φ75	直管　甲切 8.0 ＋ 1.0	9.0	口
PP継手工	φ20	ソケット　エルボ　サドル 2.0 ＋ 0.0 ＋ 1.0	3	口
	φ13	ソケット　エルボ　サドル 10.0 ＋ 0.0 ＋ 5.0	15	口
明示テープ布設工		52.0	52.0	m
不断水仕切弁設置工 （筐据付含む）	φ75	1	1	箇所
サドル分水栓建込み工	ポリエチレン管 φ75×φ20	1	1	箇所
	ポリエチレン管 φ75×φ13	5	5	箇所
メカニカル継手工	φ75	1	1	口
PP管用 メカニカル継手工	φ75	1	1	口
HPE管 切断工	φ75		1	口
廃プラ費	PPφ50	残管延長　重量 0.9 ×1.216 ＝ 1.03	1.0	kg
			1.0	kg

本設（下水道単独：1工区）

HPEφ75mm

	HPEφ75 片受付 直管 (本) l=5.0m	HPEφ75 甲切管 (m)	HPEφ75 乙切管 (m)			PE挿し口付 鋳鉄製 T字管 φ75×φ75 (個)	ソフトシール 仕切弁(メ) 右締め φ75 (個)	EF両受ベンド 90° φ75 (個)	45° φ75 (個)	22° 1/2 φ75 (個)	11° 1/4 φ75 (個)	フランジ 短管 φ75 (個)										EF ソケット φ75 (個)		布設延長 (累計)
	7										1													
	1	4.150																						
計	8.0	4.15	0.00	0	0.000	0	0	0	0	0	1	0	0	0	0	0	0	0	0	0	0	0	0	
管長	5					0.71	0.78	0.495	0.47	0.375	0.355	0.243									布設工			
延長	40	4.15	0.00	0	0.000	0	0	0	0	0	0.355	0	0	0	0	0	0	0	0	0	L=	44.51		

切 管 調 書

HPE φ75 （ L =5.00m／本 ）																					
甲切管	乙 切 管				本 数	切断工	残管長	切管				本 数	切断工	残管長	切管			本 数	切断工	残管長
m				m	本	ヶ所(口)	m				m	本	ヶ所(口)	m			m	本	ヶ所(口)	m
4.15					1	1	0.850													
					1	1	0.850	計				0	0	0.000	計			0	0	0.000

仮設(下水道単独:1工区) PPφ50･20･13 資材

名 称	規格	略図及び算式	数 量	単位
【資材】	仮設			
ポリエチレンパイプ	φ50	90.5 + 4.0	94.5	m
	φ20	0.0 + 2.5	2.5	m
	φ13	0.0 + 8.0	8.0	m
PPソケット	φ50	2	2	個
PPエルボ	φ50	4	4	個
PVソケット	φ20	1	1	個
	φ13	5	5	個
PPサドル分水栓	φ50×20	1	1	個
	φ50×13	5	5	個
DIP用 サドル分水栓	φ75×φ50	2	2	個
保温筒	φ50	90.5	90.5	m
DIPキャップ	φ75	2	2	個
サドル分水栓キャップ	φ50	2	2	個

仮設(下水道単独:1工区) PPφ50・20・13 労務

名　称	規格	略図及び算式	数　量	単位
【労務】	仮設			
ポリエチレン管布設工	φ50	94.5	94.5	m
	φ20	2.5	2.5	m
	φ13	8.0	8.0	m
PP継手工	φ50	ソケット　チーズ　エルボ　サドル 4.0 + 0.0 + 8.0 + 2.0	14	口
	φ20	ソケット　チーズ　エルボ　サドル 2.0 + 0.0 + 0.0 + 1.0	3	口
	φ13	ソケット　チーズ　エルボ　サドル 10.0 + 0.0 + 0.0 + 5.0	15	口
サドル分水栓建込工	鋳鉄管 φ75×φ50	2	2	箇所
DIP管 切断工	φ75		2	口
ポリエチレン管撤去工	φ50	94.5	94.5	m
	φ20	2.5	2.5	m
	φ13	8.0	8.0	m
廃プラ費	PPφ50	延長　重量 94.5 × 1.216 ＝114.91	114.9	kg
	PPφ20	延長　重量 2.5 × 0.269 ＝ 0.67	0.7	kg
	PPφ13	延長　重量 8.0 × 0.184 ＝ 1.47	1.5	kg
		合計	117.1	kg
非鉄スクラップ	PPエルボ φ50	個数　重量 4 × 3.170 ＝ 12.68	12.7	kg
	PVソケット φ20	個数　重量 1 × 0.545 ＝ 0.55	0.5	kg
	PVソケット φ13	個数　重量 5 × 0.375 ＝ 1.88	1.9	kg
	PPチーズ φ50×20	個数　重量 1 × 3.570 ＝ 3.57	3.6	kg
	PPチーズ φ50×13	個数　重量 5 × 3.400 ＝ 17.00	17.0	kg
		合計	35.7	kg

本設（下水道単独：2工区） PPφ50・30・13 資材

名　称	規格	略図及び算式	数　量	単位
【資材】	本設			
ポリエチレンパイプ	φ50	3.5	3.5	m
	φ30	36.5	36.5	m
	φ13	9.0	9.0	m
ソフトシール仕切弁	φ50	1	1	基
仕切弁筐（円形1号）	鉄蓋 JWWA B 132	φ50 1	1	組
	調整リング RB25（K）	2	2	個
	上部壁 RB25（A）	1	1	個
	下部壁 RB25（C）	1	1	個
	底版 RB25（P）	1	1	組
PPソケット	φ50×30	1	1	個
	φ30×13	2	2	個
PVソケット	φ13	4	4	個
PPチーズ	φ30	1	1	個
	φ30×13	2	2	個
PPエルボ	φ13	1	1	個
MFジョイント	φ50	2	2	個
明示テープ	150㎜	φ50　φ30　φ13 3.5 ＋ 36.5 ＋ 9.0	49.0	m
マーカー杭		7	7	個

本設(下水道単独:2工区) PPφ50・30・13 労務

名　称	規格	略図及び算式	数　量	単位
【労務】	本設			
ポリエチレン管布設工	φ50	3.5	3.5	m
	φ30	36.5	36.5	m
	φ13	9.0	9.0	m
仕切弁設置工 (筐据付含む)	φ50	1	1	箇所
PP継手工	φ50	ソケット　チーズ　エルボ　サドル 1.0 + 0.0 + 0.0 + 0.0	1	口
	φ30	ソケット　チーズ　エルボ　サドル 3.0 + 7.0 + 0.0 + 0.0	10	口
	φ13	ソケット　チーズ　エルボ　サドル 10.0 + 2.0 + 0.0 + 0.0	12	口
明示テープ布設工		49.0	49.0	m
PP管用 メカニカル継手工	φ50	2	2	口
フランジ継手工	φ50	2	2	口

仮設(下水道単独:2工区) PPφ25･13 資材

名　称	規格	略図及び算式	数　量	単位
【資材】	仮設			
ポリエチレンパイプ	φ25	38.0　+　2.0	40.0	m
	φ13	10.0	10.0	m
PPエルボ	φ13	1	1	個
PPソケット	φ25×13	2	2	個
PVソケット	φ13	4	4	個
PPチーズ	φ25	1	1	個
	φ25×13	2	2	個
保温筒	φ25	38.0	38.0	m

仮設(下水道単独:2工区) PPφ25･13 労務

名 称	規格	略図及び算式	数 量	単位
【労務】	仮設			
ポリエチレン管布設工	φ25	40.0	40.0	m
	φ13	10.0	10.0	m
PP継手工	φ25	ソケット 2.0 + チーズ 7.0 + エルボ 0.0 + サドル 1.0	10	口
	φ13	ソケット 10.0 + チーズ 0.0 + エルボ 2.0	12	口
ポリエチレン管撤去工	φ25	40.0	40.0	m
	φ13	10.0	10.0	m
廃プラ費	PPφ25	延長 40.0 × 重量 0.423 = 16.92	16.9	kg
	PPφ13	延長 10.0 × 重量 0.184 = 1.84	1.8	kg
		合計	18.8	kg
非鉄スクラップ	PPエルボ φ13	個数 1 × 重量 0.340 = 0.34	0.3	kg
	PPソケット φ25×13	個数 2 × 重量 0.475 = 0.95	1.0	kg
	PVソケット φ13	個数 4 × 重量 0.375 = 1.50	1.5	kg
	PPチーズ φ25	個数 1 × 重量 1.180 = 1.18	1.2	kg
	PPチーズ φ25×13	個数 2 × 重量 0.970 = 1.94	1.9	kg
		合計	5.9	kg

本設(下水道単独:3工区) PPφ50･25･13 資材

名 称	規格	略図及び算式	数 量	単位
【資材】	本設			
ポリエチレンパイプ	φ50	4.0	4.0	m
	φ25	36.0	36.0	m
	φ13	4.0	4.0	m
ソフトシール仕切弁	φ50	1	1	基
仕切弁筐(円形1号)	鉄蓋 JWWA B 132	φ50 1	1	組
	調整リング RB25(K)	2	2	個
	上部壁 RB25(A)	1	1	個
	下部壁 RB25(C)	1	1	個
	底版 RB25(P)	1	1	組
PPソケット	φ50×25	1	1	個
	φ25×13	1	1	個
PVソケット	φ13	2	2	個
PPチーズ	φ25×13	1	1	個
PPエルボ	φ13	1	1	個
HPE用 サドル分水栓	φ75×φ50	1	1	個
MFジョイント	φ50	2	2	個
明示テープ	150㎜	φ50 φ25 φ13 4.0 + 36.0 + 4.0	44.0	m
マーカー杭		5	5	個

本設(下水道単独:3工区) PPφ50・25・13 労務

名　称	規格	略図及び算式	数　量	単位
【労務】	本設			
ポリエチレン管布設工	φ50	4.0	4.0	m
	φ25	36.0	36.0	m
	φ13	4.0	4.0	m
仕切弁設置工 (筐据付含む)	φ50	1	1	箇所
PP継手工	φ50	ソケット 1.0 + チーズ 0.0 + エルボ 0.0 + サドル 1.0	2	口
	φ25	ソケット 2.0 + チーズ 2.0 + エルボ 0.0 + サドル 0.0	4	口
	φ13	ソケット 5.0 + チーズ 1.0 + エルボ 2.0 + サドル 0.0	8	口
明示テープ布設工		44.0	44.0	m
PP管用 メカニカル継手工	φ50	2	2	口
フランジ継手工	φ50	2	2	口
サドル分水栓	φ75×50	1	1	箇所

仮設(下水道単独:3工区) PPφ20･13 資材

名 称	規格	略図及び算式	数 量	単位
【資材】	仮設			
ポリエチレンパイプ	φ20	35.0 + 2.5	37.5	m
	φ13	1.0 + 2.0	3.0	m
PPエルボ	φ20	3	3	個
	φ13	1	1	個
PPソケット	φ50×20	1	1	個
	φ20×13	1	1	個
PVソケット	φ13	2	2	個
PPチーズ	φ20×13	1	1	個
保温筒	φ20	35.0	35.0	m
	φ13	1.0	1.0	m

仮設(下水道単独:3工区) PPφ20･13 労務

名 称	規格	略図及び算式	数 量	単位
【労務】	仮設			
ポリエチレン管布設工	φ20	37.5	37.5	m
	φ13	3.0	3.0	m
PP継手工	φ20	ソケット 2.0 + チーズ 2.0 + エルボ 6.0	10	口
	φ13	ソケット 5.0 + チーズ 1.0 + エルボ 2.0	8	口
ポリエチレン管撤去工	φ20	37.5	37.5	m
	φ13	3.0	3.0	m
廃プラ費	PPφ20	延長 37.5 × 重量 0.269 = 10.09	10.1	kg
	PPφ13	延長 3.0 × 重量 0.184 = 0.55	0.6	kg
		合計	10.6	kg
非鉄スクラップ	PPエルボ φ20	個数 3 × 重量 0.490 = 1.47	1.5	kg
	PPエルボ φ13	個数 1 × 重量 0.340 = 0.34	0.3	kg
	PPソケット φ20×13	個数 1 × 重量 0.475 = 0.48	0.5	kg
	PVソケット φ13	個数 2 × 重量 0.375 = 0.75	0.8	kg
	PPチーズ φ20×13	個数 1 × 重量 0.710 = 0.71	0.7	kg
		合計	3.7	kg

本設（下水道単独：4工区） PPφ50・20・13 資材

名　称	規格	略図及び算式	数　量	単位
【資材】	本設			
ポリエチレンパイプ	φ50	3.0	3.0	m
	φ20	26.0	26.0	m
	φ13	3.0	3.0	m
ソフトシール仕切弁	φ50	1	1	基
仕切弁筐（円形1号）	鉄蓋 JWWA B 132	φ50 1	1	組
	調整リング RB25（K）	2	2	個
	上部壁 RB25（A）	1	1	個
	下部壁 RB25（C）	1	1	個
	底版 RB25（P）	1	1	組
PPソケット	φ50×20	1	1	個
	φ20×13	1	1	個
PVソケット	φ13	2	2	個
PPチーズ	φ20×13	1	1	個
PPエルボ	φ13	1	1	個
HPE用 サドル分水栓	φ75×φ50	1	1	個
MFジョイント	φ50	2	2	個
明示テープ	150㎜	φ50　φ20　φ13 3.0 ＋ 26.0 ＋ 3.0	32.0	m
マーカー杭		5	5	個

本設(下水道単独:4工区) PPφ50・20・13 労務

名　称	規格	略図及び算式	数　量	単位
【労務】	本設			
ポリエチレン管布設工	φ50	3.0	3.0	m
	φ20	26.0	26.0	m
	φ13	3.0	3.0	m
仕切弁設置工 (筐据付含む)	φ50	1	1	箇所
PP継手工	φ50	ソケット 1.0 + チーズ 0.0 + エルボ 0.0 + サドル 1.0	2	口
	φ20	ソケット 2.0 + チーズ 2.0 + エルボ 0.0 + サドル 0.0	4	口
	φ13	ソケット 5.0 + チーズ 0.0 + エルボ 2.0 + サドル 0.0	7	口
明示テープ布設工		32.0	32.0	m
PP管用 メカニカル継手工	φ50	2	2	口
フランジ継手工	φ50	2	2	口

仮設（下水道単独：4工区） PPφ20・13 資材

名　称	規格	略図及び算式	数　量	単位
【資材】	仮設			
ポリエチレンパイプ	φ20	26.5　+　2.5	29.0	m
	φ13	1.0　+　2.0	3.0	m
PPエルボ	φ13	1	1	個
PPソケット	φ20×13	1	1	個
PVソケット	φ13	2	2	個
PPチーズ	φ20×13	1	1	個
HPE用 サドル分水栓	φ75×φ20	1	1	個
保温筒	φ20	26.5	26.5	m
サドル分水栓キャップ	φ20	1	1	個

仮設(下水道単独:4工区) PPφ20･13 労務

名 称	規格	略図及び算式	数 量	単位
【労務】	仮設			
ポリエチレン管布設工	φ20	29.0	29.0	m
	φ13	3.0	3.0	m
PP継手工	φ20	ソケット 1.0 + チーズ 2.0 + エルボ 0.0 + サドル 1.0	4	口
	φ13	ソケット 4.0 + チーズ 1.0 + エルボ 2.0 + サドル 0.0	7	口
サドル分水栓建込み工	ポリエチレン管 φ75×φ20	1	1	箇所
ポリエチレン管撤去工	φ20	29.0	29.0	m
	φ13	2.0	2.0	m
廃プラ費	PPφ20	延長 29.0 × 重量 0.269 = 7.80	7.8	kg
	PPφ13	延長 3.0 × 重量 0.184 = 0.55	0.6	kg
		合計	8.4	kg
非鉄スクラップ	PPエルボ φ13	個数 1 × 重量 0.340 = 0.34	0.3	kg
	PPソケット φ20×13	個数 1 × 重量 0.475 = 0.48	0.5	kg
	PVソケット φ13	個数 2 × 重量 0.375 = 0.75	0.8	kg
	PPチーズ φ20×13	個数 1 × 重量 0.710 = 0.71	0.7	kg
		合計	2.3	kg

本設（下水道単独：5工区） PPφ50・25・13 資材

名　称	規格	略図及び算式	数　量	単位
【資材】	本設			
ポリエチレンパイプ	φ50	2.5	2.5	m
	φ25	42.5	42.5	m
	φ13	1.0	1.0	m
ソフトシール仕切弁	φ50	1	1	基
仕切弁筐（円形1号）	鉄蓋 JWWA B 132	φ50 1	1	組
	調整リング RB25（K）	2	2	個
	上部壁 RB25（A）	1	1	個
	下部壁 RB25（C）	1	1	個
	底版 RB25（P）	1	1	組
PPソケット	φ50×25	1	1	個
	φ25	1	1	個
PVソケット	φ13	1	1	個
PPチーズ	φ25×13	1	1	個
PPエルボ	φ25	1	1	個
MFジョイント	φ50	2	2	個
明示テープ	150㎜	φ50　φ30　φ13 2.5 ＋ 42.5 ＋ 1.0	46.0	m
マーカー杭		3	3	個

本設(下水道単独:5工区) PPφ50・25・13 労務

名　称	規格	略図及び算式	数　量	単位
【労務】	本設			
ポリエチレン管布設工	φ50	2.5	2.5	m
	φ25	42.5	42.5	m
	φ13	1.0	1.0	m
仕切弁設置工 (筐据付含む)	φ50	1	1	箇所
PP継手工	φ50	ソケット 1.0 + チーズ 0.0 + エルボ 0.0 + サドル 0.0	1	口
	φ25	ソケット 3.0 + チーズ 2.0 + エルボ 2.0 + サドル 0.0	7	口
	φ13	ソケット 2.0 + チーズ 1.0 + エルボ 0.0 + サドル 0.0	3	口
明示テープ布設工		46.0	46.0	m
PP管用 メカニカル継手工	φ50	2	2	口
フランジ継手工	φ50	2	2	口

仮設(下水道単独:5工区) PPφ25･13 資材

名 称	規格	略図及び算式	数 量	単位
【資材】	仮設			
ポリエチレンパイプ	φ25	42.5 + 2.5	45.0	m
	φ13	0.0 + 0.5	0.5	m
PPエルボ	φ25	2	2	個
PPソケット	φ25	1	1	個
PVソケット	φ13	1	1	個
PPチーズ	φ25×13	1	1	個
保温筒	φ25	42.5	42.5	m

仮設(下水道単独:5工区) PPφ25･13 労務

名 称	規格	略図及び算式	数 量	単位
【労務】	仮設			
ポリエチレン管布設工	φ25	45.0	45.0	m
	φ13	0.5	0.5	m
PP継手工	φ25	ソケット 2.0 + チーズ 2.0 + エルボ 4.0	8	口
	φ13	ソケット 2.0 + チーズ 1.0 + エルボ 0.0	3	口
ポリエチレン管撤去工	φ25	45.0	45.0	m
	φ13	0.5	0.5	m
廃プラ費	PPφ25	延長 45.0 × 重量 0.423 = 19.04	19.0	kg
	PPφ13	延長 0.5 × 重量 0.184 = 0.09	0.1	kg
		合計	19.1	kg
非鉄スクラップ	PPエルボ φ25	個数 2 × 重量 0.720 = 1.44	1.4	kg
	PPソケット φ25	個数 1 × 重量 0.750 = 0.75	0.8	kg
	PVソケット φ13	個数 1 × 重量 0.375 = 0.38	0.4	kg
	PPチーズ φ25×13	個数 1 × 重量 0.970 = 0.97	1.0	kg
		合計	3.5	kg

本設(下水道単独:7工区) PPφ50･25･13 資材

名　称	規格	略図及び算式	数　量	単位
【資材】	本設			
ポリエチレンパイプ	φ50	1.0	1.0	m
	φ25	49.0	49.0	m
	φ13	2.0	2.0	m
PPソケット	φ50×25	1	1	個
	φ25×13	1	1	個
PVソケット	φ13	2	2	個
PPチーズ	φ25×13	1	1	個
PPエルボ	φ25	2	2	個
MFジョイント	φ50	1	1	個
明示テープ	150㎜	φ50　φ25　φ13 1.0 + 49.0 + 2.0	52.0	m
マーカー杭		5	5	個

本設(下水道単独:7工区) PPφ50・25・13 労務

名　称	規格	略図及び算式	数　量	単位
【労務】	本設			
ポリエチレン管布設工	φ50	1.0	1.0	m
	φ25	49.0	49.0	m
	φ13	2.0	2.0	m
PP継手工	φ50	ソケット 1.0 + チーズ 0.0 + エルボ 0.0 + サドル 0.0	1	口
	φ25	ソケット 2.0 + チーズ 2.0 + エルボ 4.0 + サドル 0.0	8	口
	φ13	ソケット 5.0 + チーズ 1.0 + エルボ 0.0 + サドル 0.0	6	口
明示テープ布設工		52.0	52.0	m
PP管用 メカニカル継手工	φ50	1	1	口
フランジ継手工	φ50	1	1	口

仮設（下水道単独：7工区） PPφ20・13 資材

名　称	規格	略図及び算式	数　量	単位
【資材】	仮設			
ポリエチレンパイプ	φ20	24.0　+　26.5	50.5	m
	φ13	0.0　+　2.0	2.0	m
PPエルボ	φ20	6	6	個
PPソケット	φ50×20	1	1	個
	φ20×13	1	1	個
PVソケット	φ13	2	2	個
PPチーズ	φ20×13	1	1	個
保温筒	φ20	24.0	24.0	m

仮設(下水道単独:7工区) PPφ20･13 労務

名 称	規格	略図及び算式	数 量	単位
【労務】	仮設			
ポリエチレン管布設工	φ20	50.5	50.5	m
	φ13	2.0	2.0	m
PP継手工	φ50	ソケット 1.0 + チーズ 0.0 + エルボ 0.0 + サドル 0.0	1	口
	φ20	ソケット 2.0 + チーズ 2.0 + エルボ 12.0 + サドル 0.0	16	口
	φ13	ソケット 5.0 + チーズ 1.0 + エルボ 0.0 + サドル 0.0	6	口
ポリエチレン管撤去工	φ20	50.5	50.5	m
	φ13	2.0	2.0	m
廃プラ費	PPφ20	延長 50.5 × 重量 0.269 = 13.58	13.6	kg
	PPφ13	延長 2.0 × 重量 0.184 = 0.37	0.4	kg
		合計	14.0	kg
非鉄スクラップ	PPエルボ φ20	個数 6 × 重量 0.490 = 2.94	2.9	kg
	PPソケット φ50×20	個数 1 × 重量 1.960 = 1.96	2.0	kg
	PPソケット φ20×13	個数 1 × 重量 0.475 = 0.48	0.5	kg
	PVソケット φ13	個数 2 × 重量 0.375 = 0.75	0.8	kg
	PPチーズ φ20×13	個数 1 × 重量 0.710 = 0.71	0.7	kg
		合計	6.8	kg

名　称	形　状　寸　法	天神ほか地内 （下水道単独:1工区）本設　土工数量計算	単位	数　量	摘　要
		HPE φ75 ＋ PP φ20 ＋ PP φ13			
舗装切断工	As, t＝15cm以下	94.00 ＋ 2.00 ＋ 13.00	m	109	109.00
舗装版取り壊し工	As, t＝10cm以下	25.90 ＋ 0.60 ＋ 3.60	m²	30	30.10
掘削工	砂質土	27.30 ＋ 0.40 ＋ 2.60	m³	30	30.30
埋め戻し工	RC－40	10.80 ＋ 0.09 ＋ 0.60	m³	12	11.49
埋め戻し工	砂	12.20 ＋ 0.20 ＋ 1.50	m³	14	13.90
発生土運搬	砂質土	27.30 ＋ 0.40 ＋ 2.60	m³	30	30.30
整地工		27.30 ＋ 0.40 ＋ 2.60	m³	30	30.30
残塊処理	As	1.04 ＋ 0.02 ＋ 0.14	m³	1.2	1.20
残塊処分費	As	1.04 ＋ 0.02 ＋ 0.14	m³	1.2	1.20
路盤工	RC-40, t＝16cm	25.90 ＋ 0.60 ＋ 3.60	m²	30	30.10
表層工	再生密粒度As(13), t＝3cm	25.90 ＋ 0.60 ＋ 3.60	m²	30	30.10
汚泥運搬・処分工		発生量 0.023 t/m × 舗装版切断深さ 0.04 m × 舗装版切断延長 109.0 m ＝ 0.10	m³	0.10	0.10

名　称	形　状　寸　法	天神ほか地内 （下水道単独:2工区）本設　土工数量計算	単位	数　量	摘　要
		PP φ50 PP φ30 PP φ13			
舗装切断工	As, t＝15cm以下	7.00 ＋ 73.00 ＋ 18.00	m	98	98.00
舗装版取り壊し工	As, t＝10cm以下	1.90 ＋ 20.10 ＋ 5.00	m²	27	27.00
掘削工	砂質土	2.00 ＋ 15.00 ＋ 3.60	m³	21	20.60
埋め戻し工	RC－40	0.80 ＋ 3.29 ＋ 0.80	m³	5	4.89
埋め戻し工	砂	0.90 ＋ 8.80 ＋ 2.10	m³	12	11.80
発生土運搬	砂質土	2.00 ＋ 15.00 ＋ 3.60	m³	21	20.60
整地工		2.00 ＋ 15.00 ＋ 3.60	m³	21	20.60
残塊処理	As	0.08 ＋ 0.80 ＋ 0.20	m³	1.08	1.08
残塊処分費	As	0.08 ＋ 0.80 ＋ 0.20	m³	1.08	1.08
路盤工	RC-40, t＝16cm	1.90 ＋ 20.10 ＋ 5.00	m²	27	27.00
表層工	再生密粒度As(13), t＝3cm	1.90 ＋ 20.10 ＋ 5.00	m²	27	27.00
汚泥運搬・処分工		発生量 舗装版切断深さ 舗装版切断延長 0.023 t/m × 0.04 m × 98.0 m ＝ 0.09	m³	0.09	0.09

HPEφ75	延長L＝	47.00	m	管天H＝	0.90	m	既設舗装厚・舗装取壊厚t＝	4	cm	管外径区分	7
	矢板厚t＝		cm				仮舗装厚t＝	3	cm	路盤厚t＝	16

名　称	形　状　寸　法	HPEφ75本設工(下水道単独:1工区)数量計算	単位	数　量	摘　要
舗装切断工	As, t＝10cm以下	47.00 × 2.00	m	94.0	
舗装版取り壊し工	As, t＝10cm以下	47.00 × 0.55	m²	25.9	
掘削工	砂質土	47.00 × 0.58	m³	27.3	
埋め戻し工	RC-40	47.00 × 0.23	m³	10.8	
埋め戻し工	砂	47.00 × 0.26	m³	12.2	
発生土運搬	砂質土	47.00 × 0.58	m³	27.3	
整地工		27.30	m³	27.3	
残塊処理	As	25.90 × 0.04	m³	1.04	
残塊処分費	As		m³	1.04	
路盤工	RC-40, t＝16cm	47.00 × 0.55	m²	25.9	
表層工	再生密粒度As(13), t=3cm	47.00 × 0.55	m²	25.9	

PPφ20	延長L＝	1.00	m	管天H＝	0.65	m	既設舗装厚・舗装取壊厚t＝	4	cm	管外径区分	2
	矢板厚t＝		cm				仮舗装厚t＝	3	cm	路盤厚t＝	16

名　称	形　状　寸　法	PPφ20本設工(下水道単独:1工区)数量計算	単位	数　量	摘　要
舗装切断工	As, t＝10cm以下	1.00 × 2.00	m	2.0	
舗装版取り壊し工	As, t＝10cm以下	1.00 × 0.55	m^2	0.6	
掘削工	砂質土	1.00 × 0.41	m^3	0.4	
埋め戻し工	RC-40	1.00 × 0.09	m^3	0.1	
埋め戻し工	砂	1.00 × 0.23	m^3	0.2	
発生土運搬	砂質土	1.00 × 0.41	m^3	0.4	
整地工		0.40	m^3	0.4	
残塊処理	As	0.60 × 0.04	m^3	0.02	
残塊処分費	As		m^3	0.02	
路盤工	RC-40, t＝16cm	1.00 × 0.55	m^2	0.6	
表層工	再生密粒度As(13), t＝3cm	1.00 × 0.55	m^2	0.6	

PPφ13	延長L＝	6.50	m	管天H＝	0.65	m	既設舗装厚・舗装取壊厚t＝	4	cm	管外径区分	1
	矢板厚t＝		cm				仮舗装厚t＝	3	cm	路盤厚t＝	16

名　称	形　状　寸　法	PPφ13本設工(下水道単独:1工区)数量計算	単位	数　量	摘　要
舗装切断工	As, t＝10cm以下	6.50 × 2.00	m	13.0	
舗装版取り壊し工	As, t＝10cm以下	6.50 × 0.55	m^2	3.6	
掘削工	砂質土	6.50 × 0.40	m^3	2.6	
埋め戻し工	RC-40	6.50 × 0.09	m^3	0.6	
埋め戻し工	砂	6.50 × 0.23	m^3	1.5	
発生土運搬	砂質土	6.50 × 0.40	m^3	2.6	
整地工		2.60	m^3	2.6	
残塊処理	As	3.60 × 0.04	m^3	0.14	
残塊処分費	As		m^3	0.14	
路盤工	RC-40, t＝16cm	6.50 × 0.55	m^2	3.6	
表層工	再生密粒度As(13), t＝3cm	6.50 × 0.55	m^2	3.6	

土　工　数　量　表

HPEφ75本設工(下水道単独:1工区)数量計算　　管天(H)＝　0.90　m

HPEφ75　　掘削幅(W)　矢板厚(C)

管外径(D2)　0.090　掘削幅(W)　0.55　＋　＝　0.55　m

掘削幅(W)　管天(H1)　管外径　敷砂

掘削土量＝　0.55　×(　0.86　＋　0.090　＋　0.1　)＝　0.58　m^3

掘削幅(W)　管天(H1)　砂埋戻厚(h)　路盤

砕石埋戻＝　0.55　×(　0.87　－　0.3　－　0.16　)＝　0.23　m^3

掘削幅(W)　砂埋戻厚(h1)　管断面積

砂埋戻＝　0.55　×　0.490　－　0.0064　＝　0.26　m^3

掘削土量

発生土運搬＝　0.58　m^3

※管天(H1)は、舗装厚削除済数量

D2:管外径一覧表(mm)

区分	管　種	管外径	掘削幅
1	PPφ13	21.5	0.55
2	PPφ20	27.0	0.55
3	PPφ25	34.0	0.55
4	PPφ30	42.0	0.55
5	PPφ40	48.0	0.55
6	PPφ50	60.0	0.55
7	HPEφ75	90.0	0.55
8	DGXφ100	118.0	0.55
9	DGXφ125	143.0	0.55
10	HPEφ150	180.0	0.55
11	DGXφ200	220.0	0.60
12	DGXφ250	271.6	0.60
13	DGXφ300	322.8	0.70
14	DGXφ350	374.0	0.70
15	DGXφ400	425.6	1.05
16	DNSφ450	476.8	1.10

D2:	7	管外径	90
W:	7	掘削幅	0.55

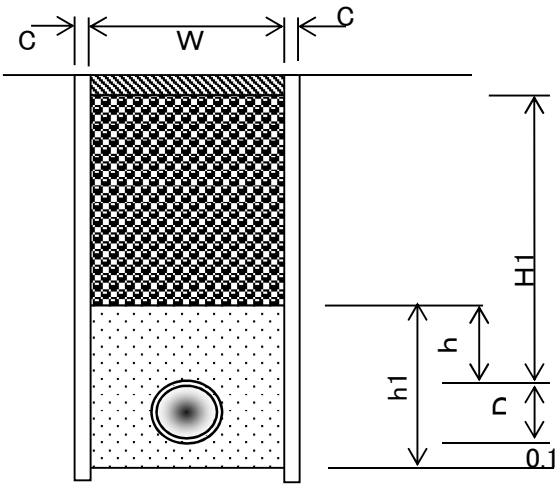

土　工　数　量　表

PPφ20本設工(下水道単独:1工区)数量計算　　管天(H)＝　0.65　m

PPφ20　　掘削幅(W)　矢板厚(C)

管外径(D2)　0.027　掘削幅(W)　0.55　＋　＝　0.55　m

掘削幅(W)　管天(H1)　管外径　敷砂

掘削土量＝　0.55　×(　0.61　＋　0.027　＋　0.1　)＝　0.41　m^3

掘削幅(W)　管天(H1)　砂埋戻厚(h)　路盤

砕石埋戻＝　0.55　×(　0.62　－　0.3　－　0.16　)＝　0.09　m^3

掘削幅(W)　砂埋戻厚(h1)　管断面積

砂埋戻＝　0.55　×　0.427　－　0.0006　＝　0.23　m^3

掘削土量

発生土運搬＝　0.41　m^3

※管天(H1)は、舗装厚削除済数量

D2:管外径一覧表(mm)

区分	管　種	管外径	掘削幅
1	PPφ13	21.5	0.55
2	PPφ20	27.0	0.55
3	PPφ25	34.0	0.55
4	PPφ30	42.0	0.55
5	PPφ40	48.0	0.55
6	PPφ50	60.0	0.55
7	HPEφ75	90.0	0.55
8	HPEφ100	125.0	0.55
9	DGXφ125	143.0	0.55
10	HPEφ150	180.0	0.55
11	DGXφ200	220.0	0.60
12	DGXφ250	271.6	0.60
13	DGXφ300	322.8	0.70
14	DGXφ350	374.0	0.70
15	DGXφ400	425.6	1.05
16	DNSφ450	476.8	1.10

D2:	2	管外径	27
W:	2	掘削幅	0.55

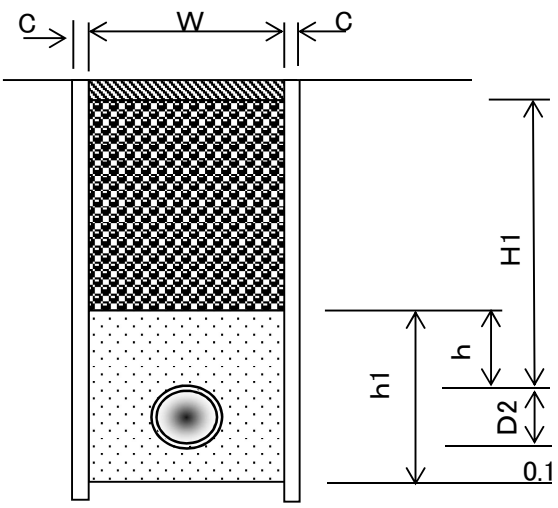

土　工　数　量　表

PPφ13本設工(下水道単独:1工区)数量計算　　管天(H)＝　0.65　m

PPφ13　　掘削幅(W)　　矢板厚(C)

管外径(D2)　0.022　　掘削幅(W)　0.55　＋　　＝　0.55　m

掘削幅(W)　管天(H1)　管外径　敷砂

掘削土量＝　0.55　×(　0.61　＋　0.022　＋　0.1　)＝　0.40　m^3

掘削幅(W)　管天(H1)　砂埋戻厚(h)　路盤

砕石埋戻＝　0.55　×(　0.62　－　0.3　－　0.16　)＝　0.09　m^3

掘削幅(W)　砂埋戻厚(h1)　管断面積

砂埋戻＝　0.55　×　0.422　－　0.0004　＝　0.23　m^3

掘削土量

発生土運搬＝　0.40　m^3

※管天(H1)は、舗装厚削除済数量

D2:管外径一覧表(mm)

区分	管　種	管外径	掘削幅
1	PPφ13	21.5	0.55
2	PPφ20	27.0	0.55
3	PPφ25	34.0	0.55
4	PPφ30	42.0	0.55
5	PPφ40	48.0	0.55
6	PPφ50	60.0	0.55
7	HPEφ75	90.0	0.55
8	DGXφ100	118.0	0.55
9	DGXφ125	143.0	0.55
10	DGXφ150	169.0	0.55
11	DGXφ200	220.0	0.60
12	DGXφ250	271.6	0.60
13	DGXφ300	322.8	0.70
14	DGXφ350	374.0	0.70
15	DGXφ400	425.6	1.05
16	DNSφ450	476.8	1.10

D2:	1	管外径	21.5
W:	1	掘削幅	0.55

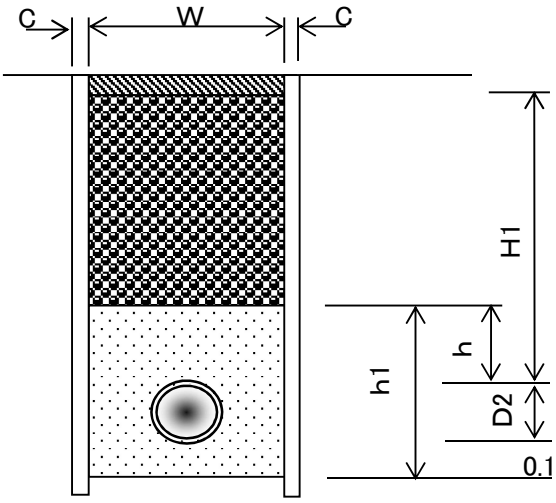

名　称	形　状　寸　法	天神ほか地内 （下水道単独:3工区）本設　土工数量計算	単位	数　量	摘　要
		PP φ50 / PP φ25 / PP φ13			
舗装切断工	As, t＝15cm以下	8.00 ＋ 72.00 ＋ 8.00	m	88	88.00
舗装版取り壊し工	As, t＝10cm以下	2.20 ＋ 19.80 ＋ 2.20	m^2	24	24.20
掘削工	砂質土	2.20 ＋ 14.80 ＋ 1.60	m^3	19	18.60
埋め戻し工	RC－40	0.90 ＋ 3.24 ＋ 0.40	m^3	5	4.54
埋め戻し工	砂	1.00 ＋ 8.60 ＋ 0.90	m^3	11	10.50
発生土運搬	砂質土	2.20 ＋ 14.80 ＋ 1.60	m^3	19	18.60
整地工		2.20 ＋ 14.80 ＋ 1.60	m^3	19	18.60
残塊処理	As	0.09 ＋ 0.79 ＋ 0.09	m^3	0.97	0.97
残塊処分費	As	0.09 ＋ 0.79 ＋ 0.09	m^3	0.97	0.97
路盤工	RC-40, t＝16cm	2.20 ＋ 19.80 ＋ 2.20	m^2	24	24.20
表層工	再生密粒度As(13), t＝3cm	2.20 ＋ 19.80 ＋ 2.20	m^2	24	24.20
汚泥運搬・処分工		発生量 0.023 t/m × 舗装版切断深さ 0.04 m × 舗装版切断延長 88.0 m ＝ 0.08	m^3	0.08	0.08

PPφ50		延長L＝	3.50	m	管天H＝	0.90	m	既設舗装厚・舗装取壊厚t＝	4	cm 管外径区分	6
		矢板厚t＝		cm				仮舗装厚t＝	3	cm 路盤厚t＝	16

名　称	形　状　寸　法	PPφ50本設工(下水道単独:2工区)数量計算	単位	数　量	摘　要
舗装切断工	As, t＝10cm以下	3.50 × 2.00	m	7.0	
舗装版取り壊し工	As, t＝10cm以下	3.50 × 0.55	m^2	1.9	
掘削工	砂質土	3.50 × 0.56	m^3	2.0	
埋め戻し工	RC-40	3.50 × 0.23	m^3	0.8	
埋め戻し工	砂	3.50 × 0.25	m^3	0.9	
発生土運搬	砂質土	3.50 × 0.56	m^3	2.0	
整地工		2.00	m^3	2.0	
残塊処理	As	1.90 × 0.04	m^3	0.08	
残塊処分費	As		m^3	0.08	
路盤工	RC-40, t＝16cm	3.50 × 0.55	m^2	1.9	
表層工	再生密粒度As(13), t＝3cm	3.50 × 0.55	m^2	1.9	

PPφ30	延長L＝	36.50	m	管天H＝	0.65	m	既設舗装厚・舗装取壊厚t＝	4	cm	管外径区分	4
	矢板厚t＝		cm				仮舗装厚t＝	3	cm	路盤厚t＝	16

名　称	形　状　寸　法	PPφ30本設工(下水道単独:2工区)数量計算	単位	数　量	摘　要
舗装切断工	As, t＝10cm以下	36.50 × 2.00	m	73.0	
舗装版取り壊し工	As, t＝10cm以下	36.50 × 0.55	m^2	20.1	
掘削工	砂質土	36.50 × 0.41	m^3	15.0	
埋め戻し工	RC-40	36.50 × 0.09	m^3	3.3	
埋め戻し工	砂	36.50 × 0.24	m^3	8.8	
発生土運搬	砂質土	36.50 × 0.41	m^3	15.0	
整地工		15.00	m^3	15.0	
残塊処理	As	20.10 × 0.04	m^3	0.80	
残塊処分費	As		m^3	0.80	
路盤工	RC-40, t＝16cm	36.50 × 0.55	m^2	20.1	
表層工	再生密粒度As(13), t＝3cm	36.50 × 0.55	m^2	20.1	

PPφ13	延長L＝	9.00	m	管天H＝	0.65	m	既設舗装厚・舗装取壊厚t＝	4	cm	管外径区分	1
	矢板厚t＝		cm				仮舗装厚t＝	3	cm	路盤厚t＝	16

名　称	形　状　寸　法	PPφ13本設工(下水道単独:2工区)数量計算	単位	数　量	摘　要
舗装切断工	As, t＝10cm以下	9.00 × 2.00	m	18.0	
舗装版取り壊し工	As, t＝10cm以下	9.00 × 0.55	m^2	5.0	
掘削工	砂質土	9.00 × 0.40	m^3	3.6	
埋め戻し工	RC-40	9.00 × 0.09	m^3	0.8	
埋め戻し工	砂	9.00 × 0.23	m^3	2.1	
発生土運搬	砂質土	9.00 × 0.40	m^3	3.6	
整地工		3.60	m^3	3.6	
残塊処理	As	5.00 × 0.04	m^3	0.20	
残塊処分費	As		m^3	0.20	
路盤工	RC-40, t＝16cm	9.00 × 0.55	m^2	5.0	
表層工	再生密粒度As(13), t＝3cm	9.00 × 0.55	m^2	5.0	

土　工　数　量　表

PPφ50本設工(下水道単独:2工区)数量計算　　管天(H)＝　0.90　m

PPφ50　　掘削幅(W)　　矢板厚(C)

管外径(D2)　0.060　　掘削幅(W)　0.55　＋　　＝　0.55　m

掘削幅(W)　管天(H1)　管外径　敷砂

掘削土量＝　0.55　×(　0.86　＋　0.060　＋　0.1　)＝　0.56　m^3

掘削幅(W)　管天(H1)　砂埋戻厚(h)　路盤

砕石埋戻＝　0.55　×(　0.87　－　0.3　－　0.16　)＝　0.23　m^3

掘削幅(W)　砂埋戻厚(h1)　管断面積

砂埋戻＝　0.55　×　0.460　－　0.0028　＝　0.25　m^3

掘削土量

発生土運搬＝　0.56　m^3

※管天(H1)は、舗装厚削除済数量

D2:管外径一覧表(mm)

区分	管　種	管外径	掘削幅
1	PPφ13	21.5	0.55
2	PPφ20	27.0	0.55
3	PPφ25	34.0	0.55
4	PPφ30	42.0	0.55
5	PPφ40	48.0	0.55
6	PPφ50	60.0	0.55
7	HPEφ75	90.0	0.55
8	DGXφ100	118.0	0.55
9	DGXφ125	143.0	0.55
10	HPEφ150	180.0	0.55
11	DGXφ200	220.0	0.60
12	DGXφ250	271.6	0.60
13	DGXφ300	322.8	0.70
14	DGXφ350	374.0	0.70
15	DGXφ400	425.6	1.05
16	DNSφ450	476.8	1.10

D2:	6	管外径	60
W:	6	掘削幅	0.55

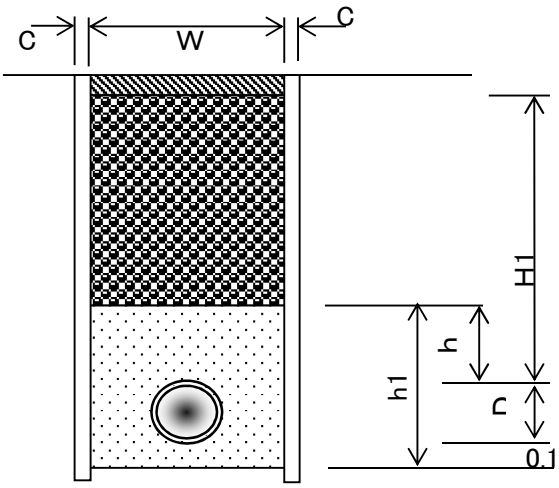

土　工　数　量　表

PPφ30本設工(下水道単独:2工区)数量計算　　管天(H)＝　0.65　m

PPφ30　　掘削幅(W)　　矢板厚(C)

管外径(D2)　0.042　　掘削幅(W)　0.55　＋　　＝　0.55　m

掘削幅(W)　管天(H1)　管外径　敷砂

掘削土量＝　0.55　×(　0.61　＋　0.042　＋　0.1　)＝　0.41　m^3

掘削幅(W)　管天(H1)　砂埋戻厚(h)　路盤

砕石埋戻＝　0.55　×(　0.62　－　0.3　－　0.16　)＝　0.09　m^3

掘削幅(W)　砂埋戻厚(h1)　管断面積

砂埋戻＝　0.55　×　0.442　－　0.0014　＝　0.24　m^3

掘削土量

発生土運搬＝　0.41　m^3

※管天(H1)は、舗装厚削除済数量

D2:管外径一覧表(mm)

区分	管　種	管外径	掘削幅
1	PPφ13	21.5	0.55
2	PPφ20	27.0	0.55
3	PPφ25	34.0	0.55
4	PPφ30	42.0	0.55
5	PPφ40	48.0	0.55
6	PPφ50	60.0	0.55
7	HPEφ75	90.0	0.55
8	HPEφ100	125.0	0.55
9	DGXφ125	143.0	0.55
10	HPEφ150	180.0	0.55
11	DGXφ200	220.0	0.60
12	DGXφ250	271.6	0.60
13	DGXφ300	322.8	0.70
14	DGXφ350	374.0	0.70
15	DGXφ400	425.6	1.05
16	DNSφ450	476.8	1.10

D2:	4	管外径	42
W:	4	掘削幅	0.55

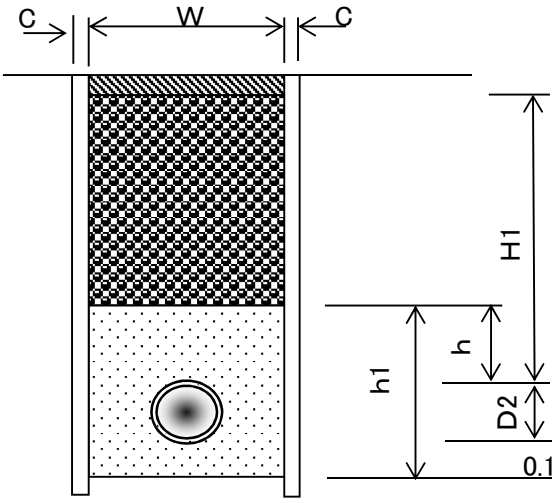

土　工　数　量　表

PPφ13本設工(下水道単独:2工区)数量計算　　管天(H)＝　0.65　m

PPφ13　　掘削幅(W)　　矢板厚(C)

管外径(D2)　0.022　　掘削幅(W)　0.55　＋　　＝　0.55　m

掘削幅(W)　管天(H1)　管外径　敷砂

掘削土量＝　0.55　×(　0.61　＋　0.022　＋　0.1　)＝　0.40　m^3

掘削幅(W)　管天(H1)　砂埋戻厚(h)　路盤

砕石埋戻＝　0.55　×(　0.62　－　0.3　－　0.16　)＝　0.09　m^3

掘削幅(W)　砂埋戻厚(h1)　管断面積

砂埋戻＝　0.55　×　0.422　－　0.0004　＝　0.23　m^3

掘削土量

発生土運搬＝　0.40　m^3

※管天(H1)は、舗装厚削除済数量

D2:管外径一覧表(mm)

区分	管　種	管外径	掘削幅
1	PPφ13	21.5	0.55
2	PPφ20	27.0	0.55
3	PPφ25	34.0	0.55
4	PPφ30	42.0	0.55
5	PPφ40	48.0	0.55
6	PPφ50	60.0	0.55
7	HPEφ75	90.0	0.55
8	DGXφ100	118.0	0.55
9	DGXφ125	143.0	0.55
10	DGXφ150	169.0	0.55
11	DGXφ200	220.0	0.60
12	DGXφ250	271.6	0.60
13	DGXφ300	322.8	0.70
14	DGXφ350	374.0	0.70
15	DGXφ400	425.6	1.05
16	DNSφ450	476.8	1.10

D2:	1	管外径	21.5
W:	1	掘削幅	0.55

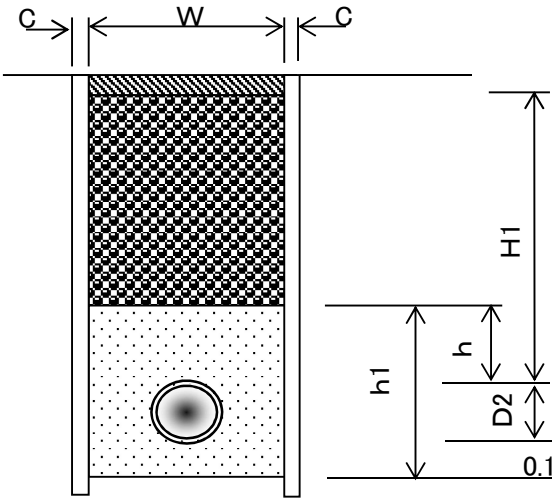

名　称	形　状　寸　法	天神ほか地内 （下水道単独:4工区）本設　土工数量計算	単位	数　量	摘　要
		PP φ50 PP φ20 PP φ13			
舗装切断工	As, t＝15cm以下	6.00 ＋ 52.00 ＋ 6.00	m	64	64.00
舗装版取り壊し工	As, t＝10cm以下	1.70 ＋ 14.30 ＋ 1.70	m²	18	17.70
掘削工	砂質土	1.70 ＋ 10.70 ＋ 1.20	m³	14	13.60
埋め戻し工	RC－40	0.70 ＋ 2.34 ＋ 0.30	m³	3	3.34
埋め戻し工	砂	0.80 ＋ 6.00 ＋ 0.70	m³	8	7.50
発生土運搬	砂質土	1.70 ＋ 10.70 ＋ 1.20	m³	14	13.60
整地工		1.70 ＋ 10.70 ＋ 1.20	m³	14	13.60
残塊処理	As	0.07 ＋ 0.57 ＋ 0.07	m³	0.71	0.71
残塊処分費	As	0.07 ＋ 0.57 ＋ 0.07	m³	0.71	0.71
路盤工	RC-40, t＝16cm	1.70 ＋ 14.30 ＋ 1.70	m²	18	17.70
表層工	再生密粒度As(13), t＝3cm	1.70 ＋ 14.30 ＋ 1.70	m²	18	17.70
汚泥運搬・処分工		発生量 舗装版切断深さ 舗装版切断延長 0.023 t/m × 0.04 m × 64.0 m ＝ 0.06	m³	0.06	0.06

PPφ50	延長L＝	4.00	m	管天H＝	0.90	m	既設舗装厚・舗装取壊厚t＝	4	cm	管外径区分	6
	矢板厚t＝		cm				仮舗装厚t＝	3	cm	路盤厚t＝	16

名　称	形　状　寸　法	PPφ50本設工(下水道単独:3工区)数量計算	単位	数　量	摘　要
舗装切断工	As, t＝10cm以下	4.00 × 2.00	m	8.0	
舗装版取り壊し工	As, t＝10cm以下	4.00 × 0.55	m^2	2.2	
掘削工	砂質土	4.00 × 0.56	m^3	2.2	
埋め戻し工	RC-40	4.00 × 0.23	m^3	0.9	
埋め戻し工	砂	4.00 × 0.25	m^3	1.0	
発生土運搬	砂質土	4.00 × 0.56	m^3	2.2	
整地工		2.20	m^3	2.2	
残塊処理	As	2.20 × 0.04	m^3	0.09	
残塊処分費	As		m^3	0.09	
路盤工	RC-40, t＝16cm	4.00 × 0.55	m^2	2.2	
表層工	再生密粒度As(13), t＝3cm	4.00 × 0.55	m^2	2.2	

PPφ25	延長L＝	36.00	m	管天H＝	0.65	m	既設舗装厚・舗装取壊厚t＝	4	cm	管外径区分	3
	矢板厚t＝		cm				仮舗装厚t＝	3	cm	路盤厚t＝	16

名　称	形　状　寸　法	PPφ25本設工(下水道単独:3工区)数量計算	単位	数　量	摘　要
舗装切断工	As, t＝10cm以下	36.00 × 2.00	m	72.0	
舗装版取り壊し工	As, t＝10cm以下	36.00 × 0.55	m^2	19.8	
掘削工	砂質土	36.00 × 0.41	m^3	14.8	
埋め戻し工	RC-40	36.00 × 0.09	m^3	3.2	
埋め戻し工	砂	36.00 × 0.24	m^3	8.6	
発生土運搬	砂質土	36.00 × 0.41	m^3	14.8	
整地工		14.80	m^3	14.8	
残塊処理	As	19.80 × 0.04	m^3	0.79	
残塊処分費	As		m^3	0.79	
路盤工	RC-40, t＝16cm	36.00 × 0.55	m^2	19.8	
表層工	再生密粒度As(13), t＝3cm	36.00 × 0.55	m^2	19.8	

PPφ13		延長L＝	4.00	m	管天H＝	0.65	m	既設舗装厚・舗装取壊厚t＝	4	cm 管外径区分	1
		矢板厚t＝		cm				仮舗装厚t＝	3	cm 路盤厚t＝	16
名　称	形　状　寸　法	PPφ13本設工(下水道単独:3工区)数量計算							単位	数　量	摘　要
舗装切断工	As, t＝10cm以下	4.00	×	2.00					m	8.0	
舗装版取り壊し工	As, t＝10cm以下	4.00	×	0.55					m^2	2.2	
掘削工	砂質土	4.00	×	0.40					m^3	1.6	
埋め戻し工	RC-40	4.00	×	0.09					m^3	0.4	
埋め戻し工	砂	4.00	×	0.23					m^3	0.9	
発生土運搬	砂質土	4.00	×	0.40					m^3	1.6	
整地工		1.60							m^3	1.6	
残塊処理	As	2.20	×	0.04					m^3	0.09	
残塊処分費	As								m^3	0.09	
路盤工	RC-40, t＝16cm	4.00	×	0.55					m^2	2.2	
表層工	再生密粒度As(13), t＝3cm	4.00	×	0.55					m^2	2.2	

土　工　数　量　表

PPφ50本設工(下水道単独:3工区)数量計算　　管天(H)＝　0.90　m

PPφ50　　掘削幅(W)　矢板厚(C)

管外径(D2)　0.060　掘削幅(W)　0.55　＋　＝　0.55　m

掘削土量＝　0.55 ×(　0.86 ＋ 0.060 ＋ 0.1)＝　0.56　m³

(掘削幅(W)　管天(H1)　管外径　敷砂)

砕石埋戻＝　0.55 ×(　0.87 － 0.3 － 0.16)＝　0.23　m³

(掘削幅(W)　管天(H1)　砂埋戻厚(h)　路盤)

砂埋戻＝　0.55 ×　0.460 － 0.0028 ＝　0.25　m³

(掘削幅(W)　砂埋戻厚(h1)　管断面積)

発生土運搬＝　0.56　m³

(掘削土量)

※管天(H1)は、舗装厚削除済数量

D2:管外径一覧表(mm)

区分	管　種	管外径	掘削幅
1	PPφ13	21.5	0.55
2	PPφ20	27.0	0.55
3	PPφ25	34.0	0.55
4	PPφ30	42.0	0.55
5	PPφ40	48.0	0.55
6	PPφ50	60.0	0.55
7	HPEφ75	90.0	0.55
8	DGXφ100	118.0	0.55
9	DGXφ125	143.0	0.55
10	HPEφ150	180.0	0.55
11	DGXφ200	220.0	0.60
12	DGXφ250	271.6	0.60
13	DGXφ300	322.8	0.70
14	DGXφ350	374.0	0.70
15	DGXφ400	425.6	1.05
16	DNSφ450	476.8	1.10

D2:	6	管外径	60
W:	6	掘削幅	0.55

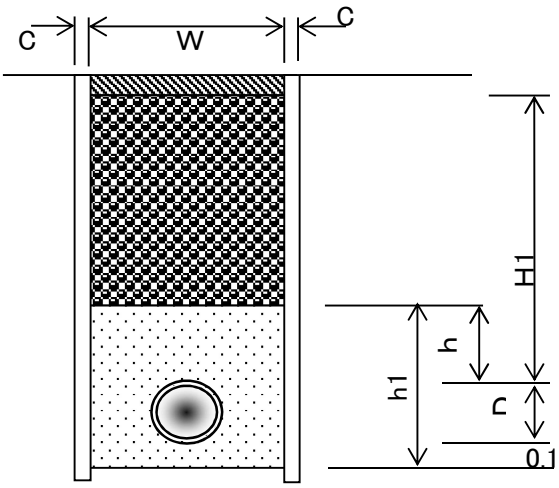

土　工　数　量　表

PPφ25本設工(下水道単独:3工区)数量計算　　管天(H)＝　0.65　m

PPφ25　　掘削幅(W)　矢板厚(C)

管外径(D2)　0.034　掘削幅(W)　0.55　＋　＝　0.55　m

掘削幅(W)　管天(H1)　管外径　敷砂

掘削土量＝　0.55　×(　0.61　＋　0.034　＋　0.1　)＝　0.41　m^3

掘削幅(W)　管天(H1)　砂埋戻厚(h)　路盤

砕石埋戻＝　0.55　×(　0.62　－　0.3　－　0.16　)＝　0.09　m^3

掘削幅(W)　砂埋戻厚(h1)　管断面積

砂埋戻＝　0.55　×　0.434　－　0.0009　＝　0.24　m^3

掘削土量

発生土運搬＝　0.41　m^3

※管天(H1)は、舗装厚削除済数量

D2:管外径一覧表(mm)

区分	管　種	管外径	掘削幅
1	PPφ13	21.5	0.55
2	PPφ20	27.0	0.55
3	PPφ25	34.0	0.55
4	PPφ30	42.0	0.55
5	PPφ40	48.0	0.55
6	PPφ50	60.0	0.55
7	HPEφ75	90.0	0.55
8	HPEφ100	125.0	0.55
9	DGXφ125	143.0	0.55
10	HPEφ150	180.0	0.55
11	DGXφ200	220.0	0.60
12	DGXφ250	271.6	0.60
13	DGXφ300	322.8	0.70
14	DGXφ350	374.0	0.70
15	DGXφ400	425.6	1.05
16	DNSφ450	476.8	1.10

D2:	3	管外径	34
W:	3	掘削幅	0.55

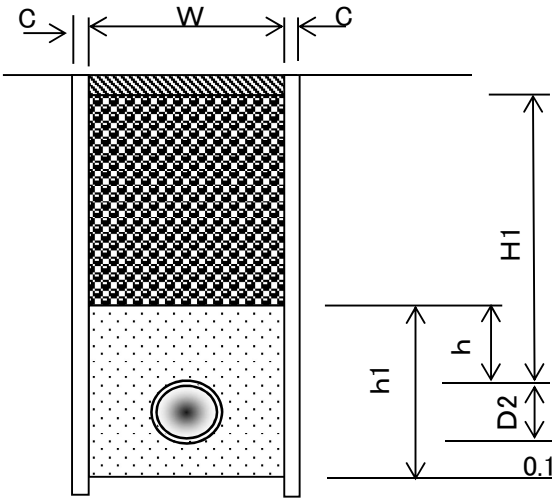

土　工　数　量　表

PPφ13本設工(下水道単独:3工区)数量計算　　管天(H)＝　0.65　m

PPφ13　　掘削幅(W)　　矢板厚(C)

管外径(D2)　0.022　　掘削幅(W)　0.55　＋　　＝　0.55　m

掘削幅(W)　管天(H1)　管外径　敷砂

掘削土量＝　0.55　×(　0.61　＋　0.022　＋　0.1　)＝　0.40　m^3

掘削幅(W)　管天(H1)　砂埋戻厚(h)　路盤

砕石埋戻＝　0.55　×(　0.62　－　0.3　－　0.16　)＝　0.09　m^3

掘削幅(W)　砂埋戻厚(h1)　管断面積

砂埋戻＝　0.55　×　0.422　－　0.0004　＝　0.23　m^3

掘削土量

発生土運搬＝　0.40　m^3

※管天(H1)は、舗装厚削除済数量

D2:管外径一覧表(mm)

区分	管　種	管外径	掘削幅
1	PPφ13	21.5	0.55
2	PPφ20	27.0	0.55
3	PPφ25	34.0	0.55
4	PPφ30	42.0	0.55
5	PPφ40	48.0	0.55
6	PPφ50	60.0	0.55
7	HPEφ75	90.0	0.55
8	DGXφ100	118.0	0.55
9	DGXφ125	143.0	0.55
10	DGXφ150	169.0	0.55
11	DGXφ200	220.0	0.60
12	DGXφ250	271.6	0.60
13	DGXφ300	322.8	0.70
14	DGXφ350	374.0	0.70
15	DGXφ400	425.6	1.05
16	DNSφ450	476.8	1.10

D2:	1	管外径	21.5
W:	1	掘削幅	0.55

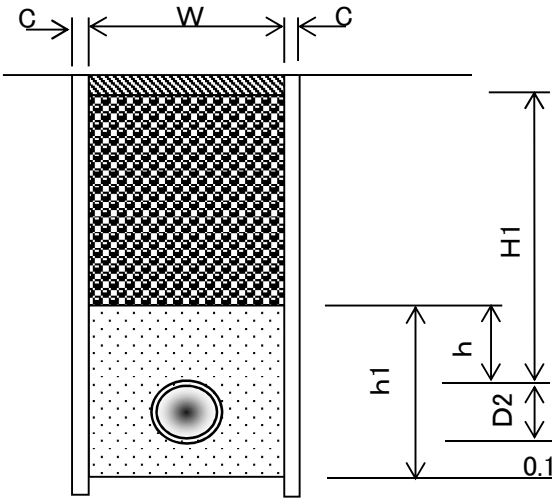

名　称	形　状　寸　法	天神ほか地内 （下水道単独:5工区）本設　土工数量計算	単位	数　量	摘　要
		PP φ50 PP φ25 PP φ13			
舗装切断工	As, t＝15cm以下	5.00 ＋ 85.00 ＋ 2.00	m	92	92.00
舗装版取り壊し工	As, t＝10cm以下	1.40 ＋ 23.40 ＋ 0.60	m²	25	25.40
掘削工	砂質土	1.40 ＋ 17.40 ＋ 0.40	m³	19	19.20
埋め戻し工	RC－40	0.60 ＋ 3.83 ＋ 0.10	m³	5	4.53
埋め戻し工	砂	0.60 ＋ 10.20 ＋ 0.20	m³	11	11.00
発生土運搬	砂質土	1.40 ＋ 17.40 ＋ 0.40	m³	19	19.20
整地工		1.40 ＋ 17.40 ＋ 0.40	m³	19	19.20
残塊処理	As	0.06 ＋ 0.94 ＋ 0.02	m³	1.02	1.02
残塊処分費	As	0.06 ＋ 0.94 ＋ 0.02	m³	1.02	1.02
路盤工	RC-40, t＝16cm	1.40 ＋ 23.40 ＋ 0.60	m²	25	25.40
表層工	再生密粒度As(13), t＝3cm	1.40 ＋ 23.40 ＋ 0.60	m²	25	25.40
汚泥運搬・処分工		発生量 0.023 t/m × 舗装版切断深さ 0.04 m × 舗装版切断延長 92.0 m ＝ 0.08	m³	0.08	0.08

PPφ50		延長L＝	3.00	m	管天H＝	0.90	m	既設舗装厚・舗装取壊厚t＝	4	cm 管外径区分	6
		矢板厚t＝		cm				仮舗装厚t＝	3	cm 路盤厚t＝	16
名　称	形　状　寸　法	PPφ50本設工(下水道単独:4工区)数量計算							単位	数　量	摘　要
舗装切断工	As, t＝10cm以下	3.00	×	2.00					m	6.0	
舗装版取り壊し工	As, t＝10cm以下	3.00	×	0.55					m^2	1.7	
掘削工	砂質土	3.00	×	0.56					m^3	1.7	
埋め戻し工	RC-40	3.00	×	0.23					m^3	0.7	
埋め戻し工	砂	3.00	×	0.25					m^3	0.8	
発生土運搬	砂質土	3.00	×	0.56					m^3	1.7	
整地工		1.70							m^3	1.7	
残塊処理	As	1.70	×	0.04					m^3	0.07	
残塊処分費	As								m^3	0.07	
路盤工	RC-40, t＝16cm	3.00	×	0.55					m^2	1.7	
表層工	再生密粒度As(13), t＝3cm	3.00	×	0.55					m^2	1.7	

PPφ20	延長L＝	26.00	m	管天H＝	0.65	m	既設舗装厚・舗装取壊厚t＝	4	cm	管外径区分	2
	矢板厚t＝		cm				仮舗装厚t＝	3	cm	路盤厚t＝	16

名　称	形　状　寸　法	PPφ20本設工(下水道単独:4工区)数量計算	単位	数　量	摘　要
舗装切断工	As, t＝10cm以下	26.00 × 2.00	m	52.0	
舗装版取り壊し工	As, t＝10cm以下	26.00 × 0.55	m^2	14.3	
掘削工	砂質土	26.00 × 0.41	m^3	10.7	
埋め戻し工	RC-40	26.00 × 0.09	m^3	2.3	
埋め戻し工	砂	26.00 × 0.23	m^3	6.0	
発生土運搬	砂質土	26.00 × 0.41	m^3	10.7	
整地工		10.70	m^3	10.7	
残塊処理	As	14.30 × 0.04	m^3	0.57	
残塊処分費	As		m^3	0.57	
路盤工	RC-40, t＝16cm	26.00 × 0.55	m^2	14.3	
表層工	再生密粒度As(13), t＝3cm	26.00 × 0.55	m^2	14.3	

PPφ13	延長L＝	3.00	m	管天H＝	0.65	m	既設舗装厚・舗装取壊厚t＝	4	cm	管外径区分	1
	矢板厚t＝		cm				仮舗装厚t＝	3	cm	路盤厚t＝	16

名　称	形　状　寸　法	PPφ13本設工(下水道単独:4工区)数量計算	単位	数　量	摘　要
舗装切断工	As, t＝10cm以下	3.00 × 2.00	m	6.0	
舗装版取り壊し工	As, t＝10cm以下	3.00 × 0.55	m^2	1.7	
掘削工	砂質土	3.00 × 0.40	m^3	1.2	
埋め戻し工	RC-40	3.00 × 0.09	m^3	0.3	
埋め戻し工	砂	3.00 × 0.23	m^3	0.7	
発生土運搬	砂質土	3.00 × 0.40	m^3	1.2	
整地工		1.20	m^3	1.2	
残塊処理	As	1.70 × 0.04	m^3	0.07	
残塊処分費	As		m^3	0.07	
路盤工	RC-40, t＝16cm	3.00 × 0.55	m^2	1.7	
表層工	再生密粒度As(13), t＝3cm	3.00 × 0.55	m^2	1.7	

土　工　数　量　表

PPφ50本設工(下水道単独:4工区)数量計算　　管天(H)＝　0.90　m

PPφ50　　掘削幅(W)　　矢板厚(C)

管外径(D2)　0.060　　掘削幅(W)　0.55　＋　　＝　0.55　m

掘削幅(W)　管天(H1)　管外径　敷砂

掘削土量＝　0.55　×(　0.86　＋　0.060　＋　0.1　)＝　0.56　m^3

掘削幅(W)　管天(H1)　砂埋戻厚(h)　路盤

砕石埋戻＝　0.55　×(　0.87　－　0.3　－　0.16　)＝　0.23　m^3

掘削幅(W)　砂埋戻厚(h1)　管断面積

砂埋戻＝　0.55　×　0.460　－　0.0028　＝　0.25　m^3

掘削土量

発生土運搬＝　0.56　m^3

※管天(H1)は、舗装厚削除済数量

D2:管外径一覧表(mm)

区分	管　種	管外径	掘削幅
1	PPφ13	21.5	0.55
2	PPφ20	27.0	0.55
3	PPφ25	34.0	0.55
4	PPφ30	42.0	0.55
5	PPφ40	48.0	0.55
6	PPφ50	60.0	0.55
7	HPEφ75	90.0	0.55
8	DGXφ100	118.0	0.55
9	DGXφ125	143.0	0.55
10	HPEφ150	180.0	0.55
11	DGXφ200	220.0	0.60
12	DGXφ250	271.6	0.60
13	DGXφ300	322.8	0.70
14	DGXφ350	374.0	0.70
15	DGXφ400	425.6	1.05
16	DNSφ450	476.8	1.10

D2:	6	管外径	60
W:	6	掘削幅	0.55

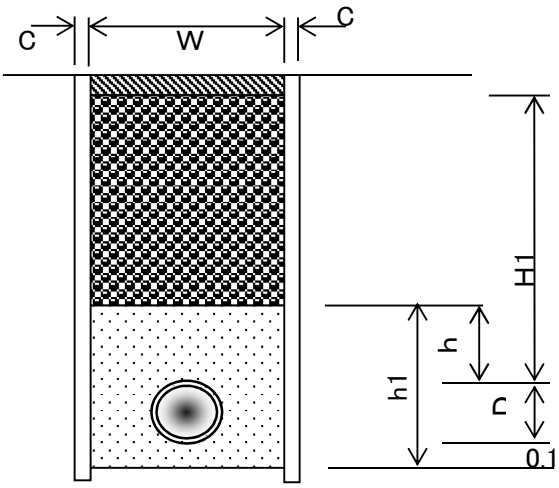

土　工　数　量　表

PPφ20本設工(下水道単独:4工区)数量計算　　管天(H)＝　0.65　m

PPφ20　　掘削幅(W)　　矢板厚(C)

管外径(D2)　0.027　　掘削幅(W)　0.55　＋　　＝　0.55　m

掘削幅(W)　管天(H1)　管外径　敷砂

掘削土量＝　0.55　×(　0.61　＋　0.027　＋　0.1　)＝　0.41　m^3

掘削幅(W)　管天(H1)　砂埋戻厚(h)　路盤

砕石埋戻＝　0.55　×(　0.62　－　0.3　－　0.16　)＝　0.09　m^3

掘削幅(W)　砂埋戻厚(h1)　管断面積

砂埋戻＝　0.55　×　0.427　－　0.0006　＝　0.23　m^3

掘削土量

発生土運搬＝　0.41　m^3

※管天(H1)は、舗装厚削除済数量

D2:管外径一覧表(mm)

区分	管　種	管外径	掘削幅
1	PPφ13	21.5	0.55
2	PPφ20	27.0	0.55
3	PPφ25	34.0	0.55
4	PPφ30	42.0	0.55
5	PPφ40	48.0	0.55
6	PPφ50	60.0	0.55
7	HPEφ75	90.0	0.55
8	HPEφ100	125.0	0.55
9	DGXφ125	143.0	0.55
10	HPEφ150	180.0	0.55
11	DGXφ200	220.0	0.60
12	DGXφ250	271.6	0.60
13	DGXφ300	322.8	0.70
14	DGXφ350	374.0	0.70
15	DGXφ400	425.6	1.05
16	DNSφ450	476.8	1.10

D2:	2	管外径	27
W:	2	掘削幅	0.55

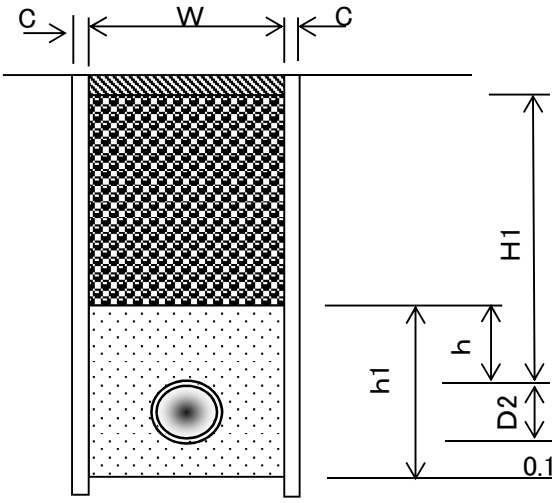

土　工　数　量　表

PPφ13本設工(下水道単独:4工区)数量計算　　管天(H)＝　0.65　m

PPφ13　　掘削幅(W)　　矢板厚(C)

管外径(D2)　0.022　　掘削幅(W)　0.55　＋　　＝　0.55　m

掘削幅(W)　管天(H1)　管外径　敷砂

掘削土量＝　0.55　×(　0.61　＋　0.022　＋　0.1　)＝　0.40　m^3

掘削幅(W)　管天(H1)　砂埋戻厚(h)　路盤

砕石埋戻＝　0.55　×(　0.62　－　0.3　－　0.16　)＝　0.09　m^3

掘削幅(W)　砂埋戻厚(h1)　管断面積

砂埋戻＝　0.55　×　0.422　－　0.0004　＝　0.23　m^3

掘削土量

発生土運搬＝　0.40　m^3

※管天(H1)は、舗装厚削除済数量

D2:管外径一覧表(mm)

区分	管　種	管外径	掘削幅
1	PPφ13	21.5	0.55
2	PPφ20	27.0	0.55
3	PPφ25	34.0	0.55
4	PPφ30	42.0	0.55
5	PPφ40	48.0	0.55
6	PPφ50	60.0	0.55
7	HPEφ75	90.0	0.55
8	DGXφ100	118.0	0.55
9	DGXφ125	143.0	0.55
10	DGXφ150	169.0	0.55
11	DGXφ200	220.0	0.60
12	DGXφ250	271.6	0.60
13	DGXφ300	322.8	0.70
14	DGXφ350	374.0	0.70
15	DGXφ400	425.6	1.05
16	DNSφ450	476.8	1.10

D2:	1	管外径	21.5
W:	1	掘削幅	0.55

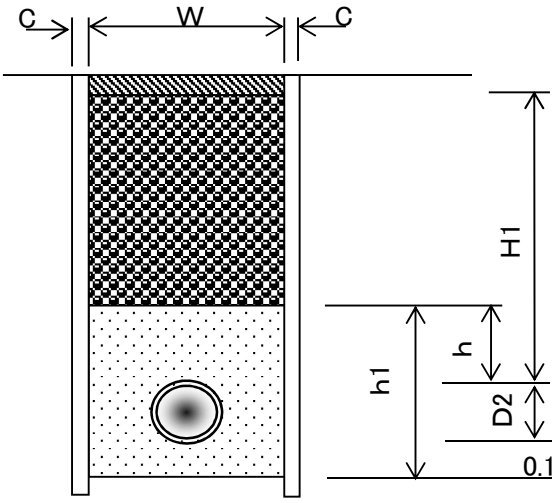

名　称	形　状　寸　法	天神ほか地内 （下水道単独:7工区）本設　土工数量計算	単位	数　量	摘　要
		PP φ50 / PP φ25 / PP φ13			
舗装切断工	As, t＝15cm以下	2.00 + 98.00 + 4.00	m	104	104.00
舗装版取り壊し工	As, t＝10cm以下	0.60 + 27.00 + 1.10	m^2	29	28.70
掘削工	砂質土	0.60 + 20.10 + 0.80	m^3	22	21.50
埋め戻し工	RC－40	0.20 + 4.41 + 0.20	m^3	5	4.81
埋め戻し工	砂	0.30 + 11.80 + 0.50	m^3	13	12.60
発生土運搬	砂質土	0.60 + 20.10 + 0.80	m^3	22	21.50
整地工		0.60 + 20.10 + 0.80	m^3	22	21.50
残塊処理	As	0.02 + 1.08 + 0.04	m^3	1.14	1.14
残塊処分費	As	0.02 + 1.08 + 0.04	m^3	1.14	1.14
路盤工	RC-40, t＝16cm	0.60 + 27.00 + 1.10	m^2	29	28.70
表層工	再生密粒度As(13), t＝3cm	0.60 + 27.00 + 1.10	m^2	29	28.70
汚泥運搬・処分工		発生量 0.023 t/m × 舗装版切断深さ 0.04 m × 舗装版切断延長 104.0 m ＝ 0.10	m^3	0.10	0.10

PPφ50	延長L＝	2.50	m	管天H＝	0.90	m	既設舗装厚・舗装取壊厚t＝	4	cm	管外径区分	6
	矢板厚t＝		cm				仮舗装厚t＝	3	cm	路盤厚t＝	16

名　称	形　状　寸　法	PPφ50本設工(下水道単独:5工区)数量計算	単位	数　量	摘　要
舗装切断工	As, t＝10cm以下	2.50 × 2.00	m	5.0	
舗装版取り壊し工	As, t＝10cm以下	2.50 × 0.55	m^2	1.4	
掘削工	砂質土	2.50 × 0.56	m^3	1.4	
埋め戻し工	RC-40	2.50 × 0.23	m^3	0.6	
埋め戻し工	砂	2.50 × 0.25	m^3	0.6	
発生土運搬	砂質土	2.50 × 0.56	m^3	1.4	
整地工		1.40	m^3	1.4	
残塊処理	As	1.40 × 0.04	m^3	0.06	
残塊処分費	As		m^3	0.06	
路盤工	RC-40, t＝16cm	2.50 × 0.55	m^2	1.4	
表層工	再生密粒度As(13), t=3cm	2.50 × 0.55	m^2	1.4	

PPφ25	延長L＝	42.50	m	管天H＝	0.65	m	既設舗装厚・舗装取壊厚t＝	4	cm	管外径区分	3
	矢板厚t＝		cm				仮舗装厚t＝	3	cm	路盤厚t＝	16

名　称	形　状　寸　法	PPφ25本設工(下水道単独:5工区)数量計算	単位	数　量	摘　要
舗装切断工	As, t＝10cm以下	42.50 × 2.00	m	85.0	
舗装版取り壊し工	As, t＝10cm以下	42.50 × 0.55	m^2	23.4	
掘削工	砂質土	42.50 × 0.41	m^3	17.4	
埋め戻し工	RC-40	42.50 × 0.09	m^3	3.8	
埋め戻し工	砂	42.50 × 0.24	m^3	10.2	
発生土運搬	砂質土	42.50 × 0.41	m^3	17.4	
整地工		17.40	m^3	17.4	
残塊処理	As	23.40 × 0.04	m^3	0.94	
残塊処分費	As		m^3	0.94	
路盤工	RC-40, t＝16cm	42.50 × 0.55	m^2	23.4	
表層工	再生密粒度As(13), t＝3cm	42.50 × 0.55	m^2	23.4	

PPφ13	延長L＝	1.00	m	管天H＝	0.65	m	既設舗装厚・舗装取壊厚t＝	4	cm	管外径区分	1
	矢板厚t＝		cm				仮舗装厚t＝	3	cm	路盤厚t＝	16

名　称	形　状　寸　法	PPφ13本設工(下水道単独:5工区)数量計算	単位	数　量	摘　要
舗装切断工	As, t＝10cm以下	1.00 × 2.00	m	2.0	
舗装版取り壊し工	As, t＝10cm以下	1.00 × 0.55	m^2	0.6	
掘削工	砂質土	1.00 × 0.40	m^3	0.4	
埋め戻し工	RC-40	1.00 × 0.09	m^3	0.1	
埋め戻し工	砂	1.00 × 0.23	m^3	0.2	
発生土運搬	砂質土	1.00 × 0.40	m^3	0.4	
整地工		0.40	m^3	0.4	
残塊処理	As	0.60 × 0.04	m^3	0.02	
残塊処分費	As		m^3	0.02	
路盤工	RC-40, t＝16cm	1.00 × 0.55	m^2	0.6	
表層工	再生密粒度As(13), t＝3cm	1.00 × 0.55	m^2	0.6	

土　工　数　量　表

PPφ50本設工(下水道単独:5工区)数量計算　　管天(H)＝　0.90　m

PPφ50　　掘削幅(W)　　矢板厚(C)

管外径(D2)　0.060　　掘削幅(W)　0.55　＋　　＝　0.55　m

掘削幅(W)　管天(H1)　管外径　敷砂

掘削土量＝　0.55　×(　0.86　＋　0.060　＋　0.1　)＝　0.56　m^3

掘削幅(W)　管天(H1)　砂埋戻厚(h)　路盤

砕石埋戻＝　0.55　×(　0.87　－　0.3　－　0.16　)＝　0.23　m^3

掘削幅(W)　砂埋戻厚(h1)　管断面積

砂埋戻＝　0.55　×　0.460　－　0.0028　＝　0.25　m^3

掘削土量

発生土運搬＝　0.56　m^3

※管天(H1)は、舗装厚削除済数量

D2:管外径一覧表(mm)

区分	管　種	管外径	掘削幅
1	PPφ13	21.5	0.55
2	PPφ20	27.0	0.55
3	PPφ25	34.0	0.55
4	PPφ30	42.0	0.55
5	PPφ40	48.0	0.55
6	PPφ50	60.0	0.55
7	HPEφ75	90.0	0.55
8	DGXφ100	118.0	0.55
9	DGXφ125	143.0	0.55
10	HPEφ150	180.0	0.55
11	DGXφ200	220.0	0.60
12	DGXφ250	271.6	0.60
13	DGXφ300	322.8	0.70
14	DGXφ350	374.0	0.70
15	DGXφ400	425.6	1.05
16	DNSφ450	476.8	1.10

D2:	6	管外径	60
W:	6	掘削幅	0.55

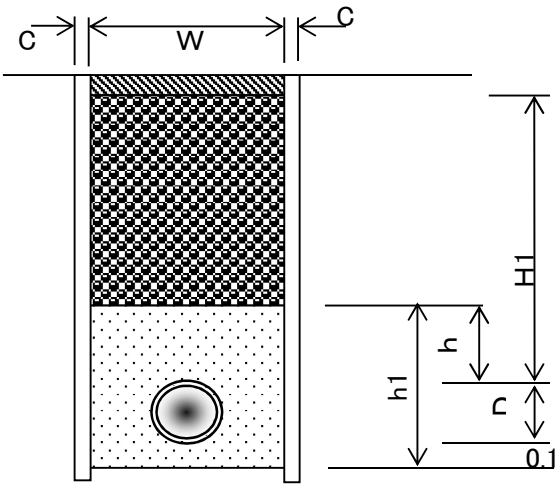

土　工　数　量　表

PPφ25本設工(下水道単独:5工区)数量計算　　管天(H)＝　0.65　m

PPφ25　　掘削幅(W)　　矢板厚(C)

管外径(D2)　0.034　　掘削幅(W)　0.55　＋　　＝　0.55　m

掘削幅(W)　管天(H1)　管外径　敷砂

掘削土量＝　0.55　×(　0.61　＋　0.034　＋　0.1　)＝　0.41　m^3

掘削幅(W)　管天(H1)　砂埋戻厚(h)　路盤

砕石埋戻＝　0.55　×(　0.62　－　0.3　－　0.16　)＝　0.09　m^3

掘削幅(W)　砂埋戻厚(h1)　管断面積

砂埋戻＝　0.55　×　0.434　－　0.0009　＝　0.24　m^3

掘削土量

発生土運搬＝　0.41　m^3

※管天(H1)は、舗装厚削除済数量

D2:管外径一覧表(mm)

区分	管　種	管外径	掘削幅
1	PPφ13	21.5	0.55
2	PPφ20	27.0	0.55
3	PPφ25	34.0	0.55
4	PPφ30	42.0	0.55
5	PPφ40	48.0	0.55
6	PPφ50	60.0	0.55
7	HPEφ75	90.0	0.55
8	HPEφ100	125.0	0.55
9	DGXφ125	143.0	0.55
10	HPEφ150	180.0	0.55
11	DGXφ200	220.0	0.60
12	DGXφ250	271.6	0.60
13	DGXφ300	322.8	0.70
14	DGXφ350	374.0	0.70
15	DGXφ400	425.6	1.05
16	DNSφ450	476.8	1.10

D2:	3	管外径	34
W:	3	掘削幅	0.55

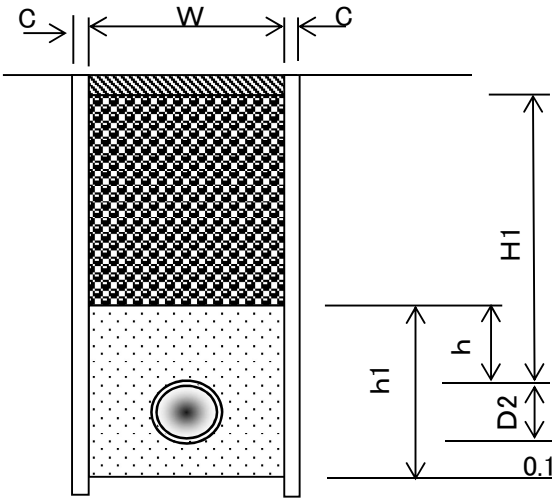

土　工　数　量　表

PPφ13本設工(下水道単独:5工区)数量計算　　管天(H)＝　0.65　m

PPφ13　　掘削幅(W)　　矢板厚(C)

管外径(D2)　0.022　　掘削幅(W)　0.55　＋　　＝　0.55　m

掘削幅(W)　管天(H1)　管外径　敷砂

掘削土量＝　0.55　×(　0.61　＋　0.022　＋　0.1　)＝　0.40　m^3

掘削幅(W)　管天(H1)　砂埋戻厚(h)　路盤

砕石埋戻＝　0.55　×(　0.62　－　0.3　－　0.16　)＝　0.09　m^3

掘削幅(W)　砂埋戻厚(h1)　管断面積

砂埋戻＝　0.55　×　0.422　－　0.0004　＝　0.23　m^3

掘削土量

発生土運搬＝　0.40　m^3

※管天(H1)は、舗装厚削除済数量

D2:管外径一覧表(mm)

区分	管　種	管外径	掘削幅
1	PPφ13	21.5	0.55
2	PPφ20	27.0	0.55
3	PPφ25	34.0	0.55
4	PPφ30	42.0	0.55
5	PPφ40	48.0	0.55
6	PPφ50	60.0	0.55
7	HPEφ75	90.0	0.55
8	DGXφ100	118.0	0.55
9	DGXφ125	143.0	0.55
10	DGXφ150	169.0	0.55
11	DGXφ200	220.0	0.60
12	DGXφ250	271.6	0.60
13	DGXφ300	322.8	0.70
14	DGXφ350	374.0	0.70
15	DGXφ400	425.6	1.05
16	DNSφ450	476.8	1.10

D2:	1	管外径	21.5
W:	1	掘削幅	0.55

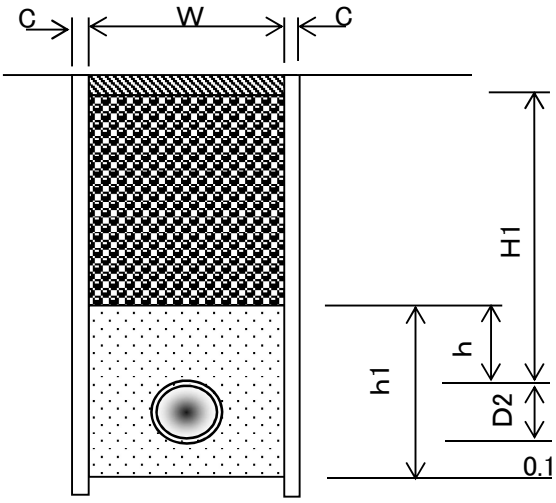

PPφ50		延長L＝	1.00	m	管天H＝	0.90	m	既設舗装厚・舗装取壊厚t＝	4	cm 管外径区分	6
		矢板厚t＝		cm				仮舗装厚t＝	3	cm 路盤厚t＝	16
名　称	形　状　寸　法	PPφ50本設工(下水道単独:7工区)数量計算							単位	数　量	摘　要
舗装切断工	As, t＝10cm以下	1.00	×	2.00					m	2.0	
舗装版取り壊し工	As, t＝10cm以下	1.00	×	0.55					m^2	0.6	
掘削工	砂質土	1.00	×	0.56					m^3	0.6	
埋め戻し工	RC-40	1.00	×	0.23					m^3	0.2	
埋め戻し工	砂	1.00	×	0.25					m^3	0.3	
発生土運搬	砂質土	1.00	×	0.56					m^3	0.6	
整地工		0.60							m^3	0.6	
残塊処理	As	0.60	×	0.04					m^3	0.02	
残塊処分費	As								m^3	0.02	
路盤工	RC-40, t＝16cm	1.00	×	0.55					m^2	0.6	
表層工	再生密粒度As(13), t＝3cm	1.00	×	0.55					m^2	0.6	

PPφ25	延長L＝	49.00	m	管天H＝	0.65	m	既設舗装厚・舗装取壊厚t＝	4	cm	管外径区分	3
	矢板厚t＝		cm				仮舗装厚t＝	3	cm	路盤厚t＝	16

名　称	形　状　寸　法	PPφ25本設工(下水道単独:7工区)数量計算	単位	数　量	摘　要
舗装切断工	As, t＝10cm以下	49.00 × 2.00	m	98.0	
舗装版取り壊し工	As, t＝10cm以下	49.00 × 0.55	m^2	27.0	
掘削工	砂質土	49.00 × 0.41	m^3	20.1	
埋め戻し工	RC-40	49.00 × 0.09	m^3	4.4	
埋め戻し工	砂	49.00 × 0.24	m^3	11.8	
発生土運搬	砂質土	49.00 × 0.41	m^3	20.1	
整地工		20.10	m^3	20.1	
残塊処理	As	27.00 × 0.04	m^3	1.08	
残塊処分費	As		m^3	1.08	
路盤工	RC-40, t＝16cm	49.00 × 0.55	m^2	27.0	
表層工	再生密粒度As(13), t＝3cm	49.00 × 0.55	m^2	27.0	

PPφ13	延長L＝	2.00	m	管天H＝	0.65	m	既設舗装厚・舗装取壊厚t＝	4	cm	管外径区分	1
	矢板厚t＝		cm				仮舗装厚t＝	3	cm	路盤厚t＝	16

名　称	形　状　寸　法	PPφ13本設工(下水道単独:7工区)数量計算	単位	数　量	摘　要
舗装切断工	As, t＝10cm以下	2.00 × 2.00	m	4.0	
舗装版取り壊し工	As, t＝10cm以下	2.00 × 0.55	m^2	1.1	
掘削工	砂質土	2.00 × 0.40	m^3	0.8	
埋め戻し工	RC-40	2.00 × 0.09	m^3	0.2	
埋め戻し工	砂	2.00 × 0.23	m^3	0.5	
発生土運搬	砂質土	2.00 × 0.40	m^3	0.8	
整地工		0.80	m^3	0.8	
残塊処理	As	1.10 × 0.04	m^3	0.04	
残塊処分費	As		m^3	0.04	
路盤工	RC-40, t＝16cm	2.00 × 0.55	m^2	1.1	
表層工	再生密粒度As(13), t＝3cm	2.00 × 0.55	m^2	1.1	

土　工　数　量　表

PPφ50本設工(下水道単独:7工区)数量計算　　管天(H)＝　0.90　m

PPφ50　　掘削幅(W)　矢板厚(C)

管外径(D2)　0.060　掘削幅(W)　0.55　＋　＝　0.55　m

掘削幅(W)　管天(H1)　管外径　敷砂

掘削土量＝　0.55　×(　0.86　＋　0.060　＋　0.1　)＝　0.56　m^3

掘削幅(W)　管天(H1)　砂埋戻厚(h)　路盤

砕石埋戻＝　0.55　×(　0.87　－　0.3　－　0.16　)＝　0.23　m^3

掘削幅(W)　砂埋戻厚(h1)　管断面積

砂埋戻＝　0.55　×　0.460　－　0.0028　＝　0.25　m^3

掘削土量

発生土運搬＝　0.56　m^3

※管天(H1)は、舗装厚削除済数量

D2:管外径一覧表(mm)

区分	管　種	管外径	掘削幅
1	PPφ13	21.5	0.55
2	PPφ20	27.0	0.55
3	PPφ25	34.0	0.55
4	PPφ30	42.0	0.55
5	PPφ40	48.0	0.55
6	PPφ50	60.0	0.55
7	HPEφ75	90.0	0.55
8	DGXφ100	118.0	0.55
9	DGXφ125	143.0	0.55
10	HPEφ150	180.0	0.55
11	DGXφ200	220.0	0.60
12	DGXφ250	271.6	0.60
13	DGXφ300	322.8	0.70
14	DGXφ350	374.0	0.70
15	DGXφ400	425.6	1.05
16	DNSφ450	476.8	1.10

D2:	6	管外径	60
W:	6	掘削幅	0.55

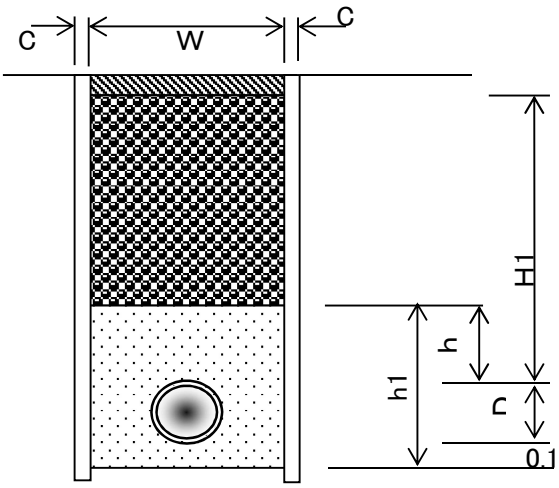

土　工　数　量　表

PPφ25本設工(下水道単独:7工区)数量計算　　管天(H)＝　0.65　m

PPφ25　　掘削幅(W)　　矢板厚(C)

管外径(D2)　0.034　　掘削幅(W)　0.55　＋　　＝　0.55　m

掘削幅(W)　管天(H1)　管外径　敷砂

掘削土量＝　0.55　×(　0.61　＋　0.034　＋　0.1　)＝　0.41　m^3

掘削幅(W)　管天(H1)　砂埋戻厚(h)　路盤

砕石埋戻＝　0.55　×(　0.62　－　0.3　－　0.16　)＝　0.09　m^3

掘削幅(W)　砂埋戻厚(h1)　管断面積

砂埋戻＝　0.55　×　0.434　－　0.0009　＝　0.24　m^3

掘削土量

発生土運搬＝　0.41　m^3

※管天(H1)は、舗装厚削除済数量

D2:管外径一覧表(mm)

区分	管　種	管外径	掘削幅
1	PPφ13	21.5	0.55
2	PPφ20	27.0	0.55
3	PPφ25	34.0	0.55
4	PPφ30	42.0	0.55
5	PPφ40	48.0	0.55
6	PPφ50	60.0	0.55
7	HPEφ75	90.0	0.55
8	HPEφ100	125.0	0.55
9	DGXφ125	143.0	0.55
10	HPEφ150	180.0	0.55
11	DGXφ200	220.0	0.60
12	DGXφ250	271.6	0.60
13	DGXφ300	322.8	0.70
14	DGXφ350	374.0	0.70
15	DGXφ400	425.6	1.05
16	DNSφ450	476.8	1.10

D2:	3	管外径	34
W:	3	掘削幅	0.55

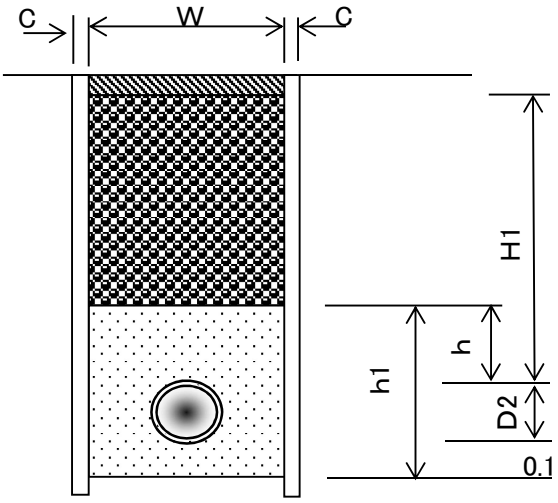

土　工　数　量　表

PPφ13本設工(下水道単独:7工区)数量計算　　管天(H)＝　0.65　m

PPφ13　　掘削幅(W)　　矢板厚(C)

管外径(D2)　0.022　　掘削幅(W)　0.55　＋　　＝　0.55　m

掘削幅(W)　管天(H1)　管外径　敷砂

掘削土量＝　0.55　×(　0.61　＋　0.022　＋　0.1　)＝　0.40　m^3

掘削幅(W)　管天(H1)　砂埋戻厚(h)　路盤

砕石埋戻＝　0.55　×(　0.62　－　0.3　－　0.16　)＝　0.09　m^3

掘削幅(W)　砂埋戻厚(h1)　管断面積

砂埋戻＝　0.55　×　0.422　－　0.0004　＝　0.23　m^3

掘削土量

発生土運搬＝　0.40　m^3

※管天(H1)は、舗装厚削除済数量

D2:管外径一覧表(mm)

区分	管　種	管外径	掘削幅
1	PPφ13	21.5	0.55
2	PPφ20	27.0	0.55
3	PPφ25	34.0	0.55
4	PPφ30	42.0	0.55
5	PPφ40	48.0	0.55
6	PPφ50	60.0	0.55
7	HPEφ75	90.0	0.55
8	DGXφ100	118.0	0.55
9	DGXφ125	143.0	0.55
10	DGXφ150	169.0	0.55
11	DGXφ200	220.0	0.60
12	DGXφ250	271.6	0.60
13	DGXφ300	322.8	0.70
14	DGXφ350	374.0	0.70
15	DGXφ400	425.6	1.05
16	DNSφ450	476.8	1.10

D2:	1	管外径	21.5
W:	1	掘削幅	0.55

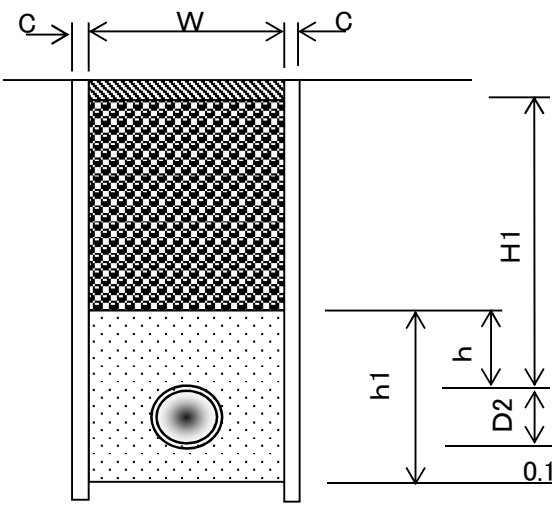

名　称	形　状　寸　法	天神ほか地内 （下水道単独:1工区）仮設　土工数量計算	単位	数　量	摘　要
		PP φ50 PP φ20 PP φ13			
舗装切断工	As, t＝15cm以下	6.00 + 5.00 + 16.00	m	27	27.00
舗装版取り壊し工	As, t＝10cm以下	1.70 + 1.40 + 1.40	m^2	5	4.50
掘削工	砂質土	0.50 + 0.40 + 0.40	m^3	1	1.30
埋め戻し工	RC－40	0.20 + 0.20 + 0.20	m^3	1	0.60
埋め戻し工	砂	+ +	m^3		
発生土運搬	砂質土	0.50 + 0.40 + 0.40	m^3	1	1.30
整地工		0.50 + 0.40 + 0.40	m^3	1	1.30
残塊処理	As	0.07 + 0.06 + 0.06	m^3	0.2	0.19
残塊処分費	As	0.07 + 0.06 + 0.06	m^3	0.2	0.19
路盤工	RC-40, t＝16cm	1.70 + 1.40 + 4.40	m^2	8	7.50
表層工	再生密粒度As(13), t＝3cm	1.70 + 1.40 + 4.40	m^2	8	7.50
汚泥運搬・処分工		発生量 0.023 t/m × 舗装版切断深さ 0.04 m × 舗装版切断延長 27.0 m ＝ 0.02	m^3	0.02	0.02

PPφ50		延長L＝	3.00	m	管天H＝	0.30	m	既設舗装厚・舗装取壊厚t＝	4	cm 管外径区分	6
		矢板厚t＝		cm				仮舗装厚t＝	3	cm 路盤厚t＝	16
名　称	形　状　寸　法	PPφ50仮設工(下水道単独:1工区)数量計算							単位	数　量	摘　要
舗装切断工	As, t＝10cm以下	3.00	×	2.00					m	6.0	
舗装版取り壊し工	As, t＝10cm以下	3.00	×	0.55					m^2	1.7	
掘削工	砂質土	3.00	×	0.18					m^3	0.5	
埋め戻し工	RC-40	3.00	×	0.06					m^3	0.2	
埋め戻し工	砂								m^3		
発生土運搬	砂質土	3.00	×	0.18					m^3	0.5	
整地工		0.50							m^3	0.5	
残塊処理	As	1.70	×	0.04					m^3	0.07	
残塊処分費	As								m^3	0.07	
路盤工	RC-40, t＝16cm	3.00	×	0.55					m^2	1.7	
表層工	再生密粒度As(13), t＝3cm	3.00	×	0.55					m^2	1.7	

PPφ20	延長L＝	2.50	m	管天H＝	0.30	m	既設舗装厚・舗装取壊厚t＝	4	cm	管外径区分	4
	矢板厚t＝		cm				仮舗装厚t＝	3	cm	路盤厚t＝	16

名　称	形　状　寸　法	PPφ20仮設工(下水道単独:1工区)数量計算	単位	数　量	摘　要
舗装切断工	As, t＝10cm以下	2.50 × 2.00	m	5.0	
舗装版取り壊し工	As, t＝10cm以下	2.50 × 0.55	m^2	1.4	
掘削工	砂質土	2.50 × 0.17	m^3	0.4	
埋め戻し工	RC-40	2.50 × 0.06	m^3	0.2	
埋め戻し工	砂		m^3		
発生土運搬	砂質土	2.50 × 0.17	m^3	0.4	
整地工		0.40	m^3	0.4	
残塊処理	As	1.40 × 0.04	m^3	0.06	
残塊処分費	As		m^3	0.06	
路盤工	RC-40, t＝16cm	2.50 × 0.55	m^2	1.4	
表層工	再生密粒度As(13), t＝3cm	2.50 × 0.55	m^2	1.4	

PPφ13	延長L＝	8.00	m	管天H＝	0.30	m	既設舗装厚・舗装取壊厚t＝	4	cm	管外径区分	1
	矢板厚t＝		cm				仮舗装厚t＝	3	cm	路盤厚t＝	16

名　称	形　状　寸　法	PPφ13仮設工(下水道単独:1工区)数量計算	単位	数　量	摘　要
舗装切断工	As, t＝10cm以下	8.00 × 2.00	m	16.0	
舗装版取り壊し工	As, t＝10cm以下	2.50 × 0.55	m^2	1.4	
掘削工	砂質土	2.50 × 0.15	m^3	0.4	
埋め戻し工	RC-40	2.50 × 0.06	m^3	0.2	
埋め戻し工	砂		m^3		
発生土運搬	砂質土	2.50 × 0.15	m^3	0.4	
整地工		0.40	m^3	0.4	
残塊処理	As	1.40 × 0.04	m^3	0.06	
残塊処分費	As		m^3	0.06	
路盤工	RC-40, t＝16cm	8.00 × 0.55	m^2	4.4	
表層工	再生密粒度As(13), t＝3cm	8.00 × 0.55	m^2	4.4	

名　称	形　状　寸　法	天神ほか地内 （下水道単独:2工区）仮設　土工数量計算	単位	数　量	摘　要
		PP φ25　PP φ13			
舗装切断工	As, t＝15cm以下	4.00 + 20.00	m	24	24.00
舗装版取り壊し工	As, t＝10cm以下	1.10 + 5.50	m^2	7	6.60
掘削工	砂質土	0.30 + 1.50	m^3	2	1.80
埋め戻し工	RC－40	0.10 + 0.60	m^3	1	0.70
埋め戻し工	砂	+	m^3		
発生土運搬	砂質土	0.30 + 1.50	m^3	2	1.80
整地工		0.30 + 1.50	m^3	2	1.80
残塊処理	As	0.04 + 0.22	m^3	0.3	0.26
残塊処分費	As	0.04 + 0.22	m^3	0.3	0.26
路盤工	RC-40, t＝16cm	1.10 + 5.50	m^2	7	6.60
表層工	再生密粒度As(13), t＝3cm	1.10 + 5.50	m^2	7	6.60
汚泥運搬・処分工		発生量　舗装版切断深さ　舗装版切断延長 0.023 t/m × 0.04 m × 24.0 m ＝ 0.02	m^3	0.02	0.02

PPφ25		延長L＝	2.00	m	管天H＝	0.30	m	既設舗装厚・舗装取壊厚t＝	4	cm 管外径区分	3
		矢板厚t＝		cm				仮舗装厚t＝	3	cm 路盤厚t＝	16

名　称	形　状　寸　法	PPφ25仮設工(下水道単独:2工区)数量計算	単位	数　量	摘　要
舗装切断工	As, t＝10cm以下	2.00 × 2.00	m	4.0	
舗装版取り壊し工	As, t＝10cm以下	2.00 × 0.55	m^2	1.1	
掘削工	砂質土	2.00 × 0.16	m^3	0.3	
埋め戻し工	RC-40	2.00 × 0.06	m^3	0.1	
埋め戻し工	砂		m^3		
発生土運搬	砂質土	2.00 × 0.16	m^3	0.3	
整地工		0.30	m^3	0.3	
残塊処理	As	1.10 × 0.04	m^3	0.04	
残塊処分費	As		m^3	0.04	
路盤工	RC-40, t＝16cm	2.00 × 0.55	m^2	1.1	
表層工	再生密粒度As(13), t＝3cm	2.00 × 0.55	m^2	1.1	

PPφ13	延長L＝	10.00	m	管天H＝	0.30	m	既設舗装厚・舗装取壊厚t＝	4	cm	管外径区分	1
	矢板厚t＝		cm				仮舗装厚t＝	3	cm	路盤厚t＝	16

名　称	形　状　寸　法	PPφ13仮設工(下水道単独:2工区)数量計算	単位	数　量	摘　要
舗装切断工	As, t＝10cm以下	10.00 × 2.00	m	20.0	
舗装版取り壊し工	As, t＝10cm以下	10.00 × 0.55	m^2	5.5	
掘削工	砂質土	10.00 × 0.15	m^3	1.5	
埋め戻し工	RC-40	10.00 × 0.06	m^3	0.6	
埋め戻し工	砂		m^3		
発生土運搬	砂質土	10.00 × 0.15	m^3	1.5	
整地工		1.50	m^3	1.5	
残塊処理	As	5.50 × 0.04	m^3	0.22	
残塊処分費	As		m^3	0.22	
路盤工	RC-40, t＝16cm	10.00 × 0.55	m^2	5.5	
表層工	再生密粒度As(13), t＝3cm	10.00 × 0.55	m^2	5.5	

土　工　数　量　表

PPφ50仮設工(下水道単独:1工区)数量計算	管天(H)＝　0.30　m

PPφ50　　掘削幅(W)　　矢板厚(C)

管外径(D2)　0.060　　掘削幅(W)　0.55　＋　　＝　0.55　m

掘削幅(W)　管天(H1)　管外径　敷砂

掘削土量＝　0.55　×(　0.26　＋　0.060　＋　　)＝　0.18　m^3

掘削幅(W)　管天(H1)　砂埋戻厚(h)　路盤

砕石埋戻＝　0.55　×(　0.27　－　　－　0.16　)＝　0.06　m^3

掘削幅(W)　砂埋戻厚(h1)　管断面積

砂埋戻＝　　×　　－　　＝　　m^3

掘削土量

発生土運搬＝　0.18　m^3

※管天(H1)は、舗装厚削除済数量

D2:管外径一覧表(mm)

区分	管　種	管外径	掘削幅
1	PPφ13	21.5	0.55
2	PPφ20	27.0	0.55
3	PPφ25	34.0	0.55
4	PPφ30	42.0	0.55
5	PPφ40	48.0	0.55
6	PPφ50	60.0	0.55
7	HPEφ75	90.0	0.55
8	DGXφ100	118.0	0.55
9	DGXφ125	143.0	0.55
10	DGXφ150	169.0	0.55
11	DGXφ200	220.0	0.60
12	DGXφ250	271.6	0.60
13	DGXφ300	322.8	0.70
14	DGXφ350	374.0	0.70
15	DGXφ400	425.6	1.05
16	DNSφ450	476.8	1.10

D2:	6	管外径	60
W:	6	掘削幅	0.55

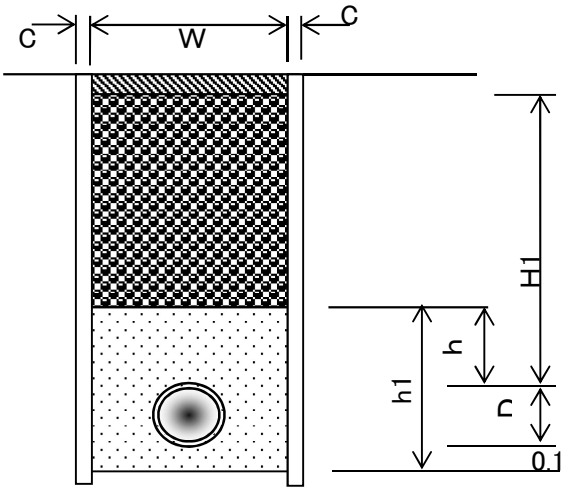

土　工　数　量　表

PPφ20仮設工(下水道単独:1工区)数量計算　　管天(H)＝　0.30　m

PPφ20　　掘削幅(W)　　矢板厚(C)

管外径(D2)　0.042　　掘削幅(W)　0.55　＋　　＝　0.55　m

掘削幅(W)　　管天(H1)　　管外径　　敷砂

掘削土量＝　0.55　×(　0.26　＋　0.042　＋　　)＝　0.17　m^3

掘削幅(W)　　管天(H1)　　砂埋戻厚(h)　　路盤

砕石埋戻＝　0.55　×(　0.27　－　　－　0.16　)＝　0.06　m^3

掘削幅(W)　　砂埋戻厚(h1)　　管断面積

砂埋戻＝　　×　　－　　＝　　m^3

掘削土量

発生土運搬＝　0.17　m^3

※管天(H1)は、舗装厚削除済数量

D2:管外径一覧表(mm)

区分	管　種	管外径	掘削幅
1	PPφ13	21.5	0.55
2	PPφ20	27.0	0.55
3	PPφ25	34.0	0.55
4	PPφ30	42.0	0.55
5	PPφ40	48.0	0.55
6	PPφ50	60.0	0.55
7	DGXφ75	93.0	0.55
8	DGXφ100	118.0	0.55
9	DGXφ125	143.0	0.55
10	DGXφ150	169.0	0.55
11	DGXφ200	220.0	0.60
12	DGXφ250	271.6	0.60
13	DGXφ300	322.8	0.70
14	DGXφ350	374.0	0.70
15	DGXφ400	425.6	1.05
16	DNSφ450	476.8	1.10

D2:	4	管外径	42
W:	4	掘削幅	0.55

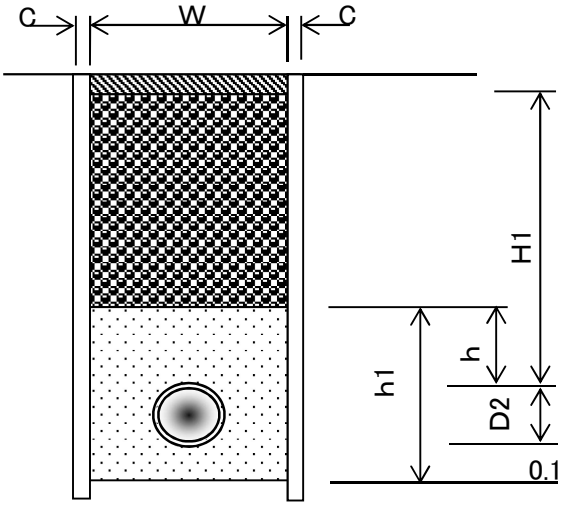

土　工　数　量　表

PPφ13仮設工(下水道単独:1工区)数量計算	管天(H)＝　0.30　m

PPφ13　　掘削幅(W)　　矢板厚(C)

管外径(D2)　0.022　　掘削幅(W)　0.55　＋　　＝　0.55　m

掘削幅(W)　　管天(H1)　　管外径　　敷砂

掘削土量＝　0.55　×(　0.26　＋　0.022　＋　　)＝　0.15　m^3

掘削幅(W)　　管天(H1)　　砂埋戻厚(h)　　路盤

砕石埋戻＝　0.55　×(　0.27　－　　－　0.16　)＝　0.06　m^3

掘削幅(W)　　砂埋戻厚(h1)　　管断面積

砂埋戻＝　　×　　－　　＝　　m^3

掘削土量

発生土運搬＝　0.15　m^3

※管天(H1)は、舗装厚削除済数量

D2:管外径一覧表(mm)

区分	管　種	管外径	掘削幅
1	PPφ13	21.5	0.55
2	PPφ20	27.0	0.55
3	PPφ25	34.0	0.55
4	PPφ30	42.0	0.55
5	PPφ40	48.0	0.55
6	PPφ50	60.0	0.55
7	DGXφ75	93.0	0.55
8	DGXφ100	118.0	0.55
9	DGXφ125	143.0	0.55
10	DGXφ150	169.0	0.55
11	DGXφ200	220.0	0.60
12	DGXφ250	271.6	0.60
13	DGXφ300	322.8	0.70
14	DGXφ350	374.0	0.70
15	DGXφ400	425.6	1.05
16	DNSφ450	476.8	1.10

D2:	1	管外径	21.5
W:	1	掘削幅	0.55

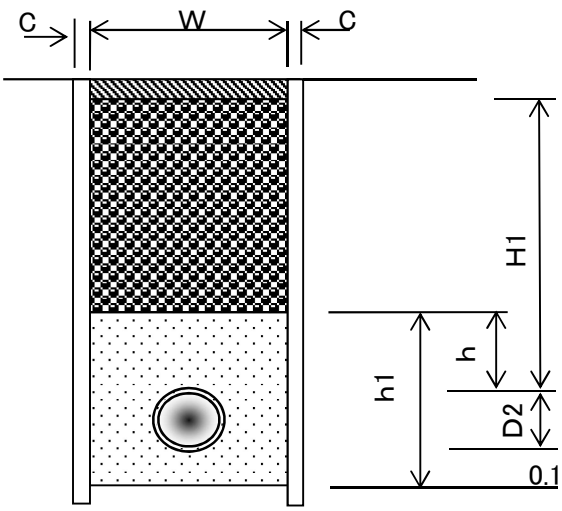

土　工　数　量　表

PPφ25仮設工(下水道単独:2工区)数量計算	管天(H)＝　0.30　m

PPφ25　　掘削幅(W)　　矢板厚(C)

管外径(D2)　0.034　　掘削幅(W)　0.55　＋　　＝　0.55　m

掘削幅(W)　　管天(H1)　　管外径　　敷砂

掘削土量＝　0.55　×(　0.26　＋　0.034　＋　　)＝　0.16　m^3

掘削幅(W)　　管天(H1)　　砂埋戻厚(h)　　路盤

砕石埋戻＝　0.55　×(　0.27　－　　－　0.16　)＝　0.06　m^3

掘削幅(W)　　砂埋戻厚(h1)　　管断面積

砂埋戻＝　　×　　－　　＝　　m^3

掘削土量

発生土運搬＝　0.16　m^3

※管天(H1)は、舗装厚削除済数量

D2:管外径一覧表(mm)

区分	管　種	管外径	掘削幅
1	PPφ13	21.5	0.55
2	PPφ20	27.0	0.55
3	PPφ25	34.0	0.55
4	PPφ30	42.0	0.55
5	PPφ40	48.0	0.55
6	PPφ50	60.0	0.55
7	HPEφ75	90.0	0.55
8	DGXφ100	118.0	0.55
9	DGXφ125	143.0	0.55
10	DGXφ150	169.0	0.55
11	DGXφ200	220.0	0.60
12	DGXφ250	271.6	0.60
13	DGXφ300	322.8	0.70
14	DGXφ350	374.0	0.70
15	DGXφ400	425.6	1.05
16	DNSφ450	476.8	1.10

D2:	3	管外径	34
W:	3	掘削幅	0.55

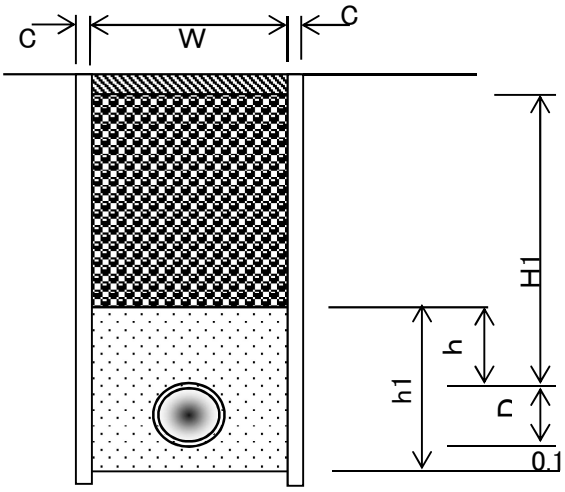

土　工　数　量　表

PPφ13仮設工(下水道単独:2工区)数量計算	管天(H)＝　0.30　m

PPφ13　　掘削幅(W)　　矢板厚(C)

管外径(D2)　0.022　　掘削幅(W)　0.55　＋　　＝　0.55　m

掘削幅(W)　　管天(H1)　　管外径　　敷砂

掘削土量＝　0.55　×(　0.26　＋　0.022　＋　　)＝　0.15　m^3

掘削幅(W)　　管天(H1)　　砂埋戻厚(h)　　路盤

砕石埋戻＝　0.55　×(　0.27　－　　－　0.16　)＝　0.06　m^3

掘削幅(W)　　砂埋戻厚(h1)　　管断面積

砂埋戻＝　　×　　－　　＝　　m^3

掘削土量

発生土運搬＝　0.15　m^3

※管天(H1)は、舗装厚削除済数量

D2:管外径一覧表(mm)

区分	管　種	管外径	掘削幅
1	PPφ13	21.5	0.55
2	PPφ20	27.0	0.55
3	PPφ25	34.0	0.55
4	PPφ30	42.0	0.55
5	PPφ40	48.0	0.55
6	PPφ50	60.0	0.55
7	DGXφ75	93.0	0.55
8	DGXφ100	118.0	0.55
9	DGXφ125	143.0	0.55
10	DGXφ150	169.0	0.55
11	DGXφ200	220.0	0.60
12	DGXφ250	271.6	0.60
13	DGXφ300	322.8	0.70
14	DGXφ350	374.0	0.70
15	DGXφ400	425.6	1.05
16	DNSφ450	476.8	1.10

D2:	1	管外径	21.5
W:	1	掘削幅	0.55

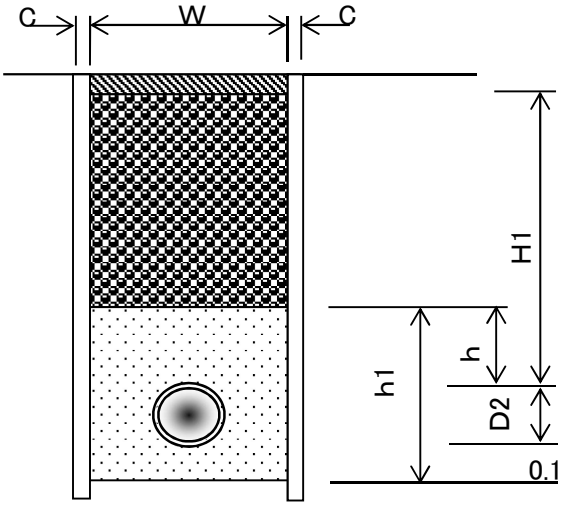

名　称	形　状　寸　法	天神ほか地内 （下水道単独:3工区）仮設　土工数量計算	単位	数　量	摘　要
		PP φ20　PP φ13			
舗装切断工	As, t＝15cm以下	5.00 + 4.00	m	9	9.00
舗装版取り壊し工	As, t＝10cm以下	1.40 + 1.10	m^2	3	2.50
掘削工	砂質土	0.40 + 0.30	m^3	1	0.70
埋め戻し工	RC－40	0.20 + 0.10	m^3	0	0.30
埋め戻し工	砂	+	m^3		
発生土運搬	砂質土	0.40 + 0.30	m^3	1	0.70
整地工		0.40 + 0.30	m^3	1	0.70
残塊処理	As	0.06 + 0.04	m^3	0.1	0.10
残塊処分費	As	0.06 + 0.04	m^3	0.1	0.10
路盤工	RC-40, t＝16cm	1.40 + 1.10	m^2	3	2.50
表層工	再生密粒度As(13), t＝3cm	1.40 + 1.10	m^2	3	2.50
汚泥運搬・処分工		発生量　舗装版切断深さ　舗装版切断延長 0.023 t/m × 0.04 m × 9.0 m ＝ 0.01	m^3	0.01	0.01

PPφ20		延長L＝	2.50	m	管天H＝	0.30	m	既設舗装厚・舗装取壊厚t＝	4	cm 管外径区分	2
		矢板厚t＝		cm				仮舗装厚t＝	3	cm 路盤厚t＝	16
名　称	形　状　寸　法	PPφ20仮設工(下水道単独:3工区)数量計算							単位	数　量	摘　要
舗装切断工	As, t＝10cm以下	2.50	×	2.00					m	5.0	
舗装版取り壊し工	As, t＝10cm以下	2.50	×	0.55					m^2	1.4	
掘削工	砂質土	2.50	×	0.16					m^3	0.4	
埋め戻し工	RC-40	2.50	×	0.06					m^3	0.2	
埋め戻し工	砂								m^3		
発生土運搬	砂質土	2.50	×	0.16					m^3	0.4	
整地工		0.40							m^3	0.4	
残塊処理	As	1.40	×	0.04					m^3	0.06	
残塊処分費	As								m^3	0.06	
路盤工	RC-40, t＝16cm	2.50	×	0.55					m^2	1.4	
表層工	再生密粒度As(13), t＝3cm	2.50	×	0.55					m^2	1.4	

PPφ13	延長L＝	2.00	m	管天H＝	0.30	m	既設舗装厚・舗装取壊厚t＝	4	cm	管外径区分	1
	矢板厚t＝		cm				仮舗装厚t＝	3	cm	路盤厚t＝	16

名　称	形　状　寸　法	PPφ13仮設工(下水道単独:3工区)数量計算	単位	数　量	摘　要
舗装切断工	As, t＝10cm以下	2.00 × 2.00	m	4.0	
舗装版取り壊し工	As, t＝10cm以下	2.00 × 0.55	m^2	1.1	
掘削工	砂質土	2.00 × 0.15	m^3	0.3	
埋め戻し工	RC-40	2.00 × 0.06	m^3	0.1	
埋め戻し工	砂		m^3		
発生土運搬	砂質土	2.00 × 0.15	m^3	0.3	
整地工		0.30	m^3	0.3	
残塊処理	As	1.10 × 0.04	m^3	0.04	
残塊処分費	As		m^3	0.04	
路盤工	RC-40, t＝16cm	2.00 × 0.55	m^2	1.1	
表層工	再生密粒度As(13), t＝3cm	2.00 × 0.55	m^2	1.1	

土　工　数　量　表

PPφ20仮設工(下水道単独:3工区)数量計算	管天(H)＝　0.30　m

PPφ20　　掘削幅(W)　　矢板厚(C)

管外径(D2)　0.027　　掘削幅(W)　0.55　＋　　＝　0.55　m

掘削幅(W)　管天(H1)　管外径　敷砂

掘削土量＝　0.55　×(　0.26　＋　0.027　＋　　)＝　0.16　m^3

掘削幅(W)　管天(H1)　砂埋戻厚(h)　路盤

砕石埋戻＝　0.55　×(　0.27　－　　－　0.16　)＝　0.06　m^3

掘削幅(W)　砂埋戻厚(h1)　管断面積

砂埋戻＝　　×　　－　　＝　　m^3

掘削土量

発生土運搬＝　0.16　m^3

※管天(H1)は、舗装厚削除済数量

D2:管外径一覧表(mm)

区分	管　種	管外径	掘削幅
1	PPφ13	21.5	0.55
2	PPφ20	27.0	0.55
3	PPφ25	34.0	0.55
4	PPφ30	42.0	0.55
5	PPφ40	48.0	0.55
6	PPφ50	60.0	0.55
7	HPEφ75	90.0	0.55
8	DGXφ100	118.0	0.55
9	DGXφ125	143.0	0.55
10	DGXφ150	169.0	0.55
11	DGXφ200	220.0	0.60
12	DGXφ250	271.6	0.60
13	DGXφ300	322.8	0.70
14	DGXφ350	374.0	0.70
15	DGXφ400	425.6	1.05
16	DNSφ450	476.8	1.10

D2:	2	管外径	27
W:	2	掘削幅	0.55

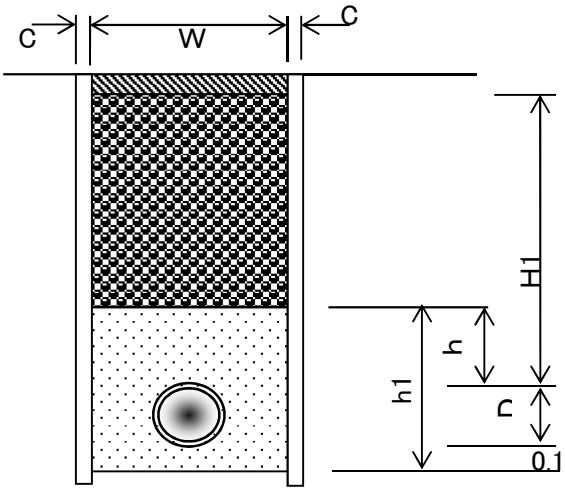

土　工　数　量　表

PPφ13仮設工(下水道単独:3工区)数量計算	管天(H)＝　0.30　m

PPφ13				掘削幅(W)		矢板厚(C)				
管外径(D2)	0.022	掘削幅(W)		0.55	＋		＝	0.55	m	
	掘削幅(W)		管天(H1)		管外径		敷砂			
掘削土量＝	0.55	×(	0.26	＋	0.022	＋	)	＝	0.15	m^3
	掘削幅(W)		管天(H1)		砂埋戻厚(h)		路盤			
砕石埋戻＝	0.55	×(	0.27	－		－	0.16)	＝	0.06	m^3
	掘削幅(W)		砂埋戻厚(h1)		管断面積					
砂埋戻＝		×		－		＝			m^3	
	掘削土量									
発生土運搬＝	0.15	m^3								

※管天(H1)は、舗装厚削除済数量

D2:管外径一覧表(mm)

区分	管　種	管外径	掘削幅
1	PPφ13	21.5	0.55
2	PPφ20	27.0	0.55
3	PPφ25	34.0	0.55
4	PPφ30	42.0	0.55
5	PPφ40	48.0	0.55
6	PPφ50	60.0	0.55
7	DGXφ75	93.0	0.55
8	DGXφ100	118.0	0.55
9	DGXφ125	143.0	0.55
10	DGXφ150	169.0	0.55
11	DGXφ200	220.0	0.60
12	DGXφ250	271.6	0.60
13	DGXφ300	322.8	0.70
14	DGXφ350	374.0	0.70
15	DGXφ400	425.6	1.05
16	DNSφ450	476.8	1.10

D2:	1	管外径	21.5
W:	1	掘削幅	0.55

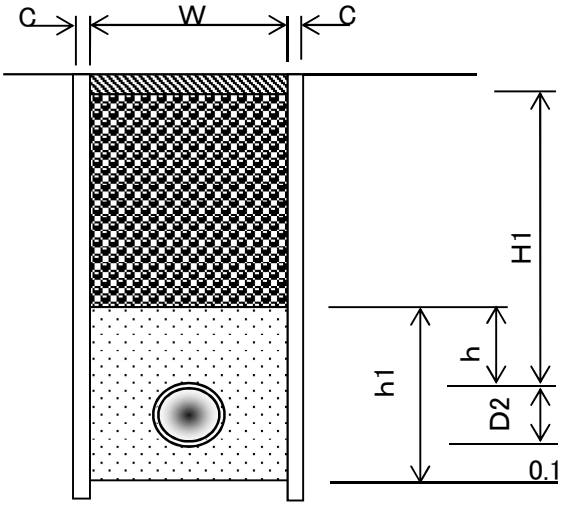

名　称	形　状　寸　法	天神ほか地内 （下水道単独:4工区）仮設　土工数量計算	単位	数　量	摘　要
		PP φ20　PP φ13			
舗装切断工	As, t＝15cm以下	5.00 + 4.00	m	9	9.00
舗装版取り壊し工	As, t＝10cm以下	1.40 + 1.10	m^2	3	2.50
掘削工	砂質土	0.40 + 0.30	m^3	1	0.70
埋め戻し工	RC－40	0.20 + 0.10	m^3	0	0.30
埋め戻し工	砂	+	m^3		
発生土運搬	砂質土	0.40 + 0.30	m^3	1	0.70
整地工		0.40 + 0.30	m^3	1	0.70
残塊処理	As	0.06 + 0.04	m^3	0.1	0.10
残塊処分費	As	0.06 + 0.04	m^3	0.1	0.10
路盤工	RC-40, t＝16cm	1.40 + 1.10	m^2	3	2.50
表層工	再生密粒度As(13), t＝3cm	1.40 + 1.10	m^2	3	2.50
汚泥運搬・処分工		発生量 0.023 t/m × 舗装版切断深さ 0.04 m × 舗装版切断延長 9.0 m ＝ 0.01	m^3	0.01	0.01

PPφ20		延長L＝	2.50	m	管天H＝	0.30	m	既設舗装厚・舗装取壊厚t＝	4	cm 管外径区分	2
		矢板厚t＝		cm				仮舗装厚t＝	3	cm 路盤厚t＝	16
名　称	形　状　寸　法	PPφ20仮設工(下水道単独:4工区)数量計算							単位	数　量	摘　要
舗装切断工	As, t＝10cm以下	2.50	×	2.00					m	5.0	
舗装版取り壊し工	As, t＝10cm以下	2.50	×	0.55					m^2	1.4	
掘削工	砂質土	2.50	×	0.16					m^3	0.4	
埋め戻し工	RC-40	2.50	×	0.06					m^3	0.2	
埋め戻し工	砂								m^3		
発生土運搬	砂質土	2.50	×	0.16					m^3	0.4	
整地工		0.40							m^3	0.4	
残塊処理	As	1.40	×	0.04					m^3	0.06	
残塊処分費	As								m^3	0.06	
路盤工	RC-40, t＝16cm	2.50	×	0.55					m^2	1.4	
表層工	再生密粒度As(13), t＝3cm	2.50	×	0.55					m^2	1.4	

PPφ13	延長L＝	2.00	m	管天H＝	0.30	m	既設舗装厚・舗装取壊厚t＝	4	cm	管外径区分	1
	矢板厚t＝		cm				仮舗装厚t＝	3	cm	路盤厚t＝	16

名　称	形　状　寸　法	PPφ13仮設工(下水道単独:4工区)数量計算	単位	数　量	摘　要
舗装切断工	As, t＝10cm以下	2.00 × 2.00	m	4.0	
舗装版取り壊し工	As, t＝10cm以下	2.00 × 0.55	m^2	1.1	
掘削工	砂質土	2.00 × 0.15	m^3	0.3	
埋め戻し工	RC-40	2.00 × 0.06	m^3	0.1	
埋め戻し工	砂		m^3		
発生土運搬	砂質土	2.00 × 0.15	m^3	0.3	
整地工		0.30	m^3	0.3	
残塊処理	As	1.10 × 0.04	m^3	0.04	
残塊処分費	As		m^3	0.04	
路盤工	RC-40, t＝16cm	2.00 × 0.55	m^2	1.1	
表層工	再生密粒度As(13), t＝3cm	2.00 × 0.55	m^2	1.1	

土　工　数　量　表

PPφ20仮設工(下水道単独:4工区)数量計算　　管天(H)＝　0.30　m

PPφ20　　掘削幅(W)　　矢板厚(C)

管外径(D2)　0.027　　掘削幅(W)　0.55　＋　　＝　0.55　m

掘削幅(W)　管天(H1)　管外径　敷砂

掘削土量＝　0.55　×(　0.26　＋　0.027　＋　　)＝　0.16　m^3

掘削幅(W)　管天(H1)　砂埋戻厚(h)　路盤

砕石埋戻＝　0.55　×(　0.27　－　　－　0.16　)＝　0.06　m^3

掘削幅(W)　砂埋戻厚(h1)　管断面積

砂埋戻＝　　×　　－　　＝　　m^3

掘削土量

発生土運搬＝　0.16　m^3

※管天(H1)は、舗装厚削除済数量

D2:管外径一覧表(mm)

区分	管　種	管外径	掘削幅
1	PPφ13	21.5	0.55
2	PPφ20	27.0	0.55
3	PPφ25	34.0	0.55
4	PPφ30	42.0	0.55
5	PPφ40	48.0	0.55
6	PPφ50	60.0	0.55
7	HPEφ75	90.0	0.55
8	DGXφ100	118.0	0.55
9	DGXφ125	143.0	0.55
10	DGXφ150	169.0	0.55
11	DGXφ200	220.0	0.60
12	DGXφ250	271.6	0.60
13	DGXφ300	322.8	0.70
14	DGXφ350	374.0	0.70
15	DGXφ400	425.6	1.05
16	DNSφ450	476.8	1.10

D2:	2	管外径	27
W:	2	掘削幅	0.55

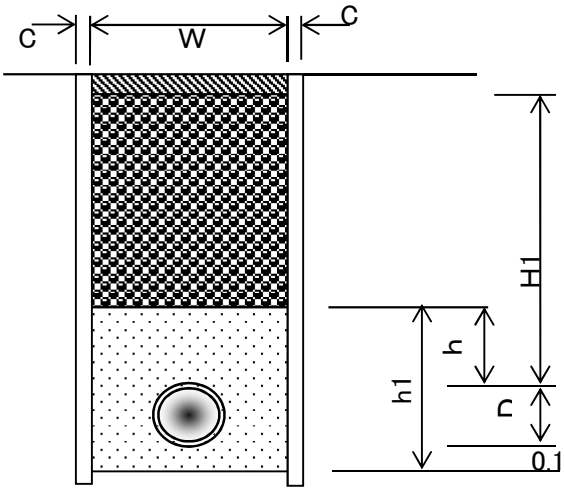

土　工　数　量　表

PPφ13仮設工(下水道単独:4工区)数量計算	管天(H)＝　0.30　m

PPφ13　　掘削幅(W)　　矢板厚(C)

管外径(D2)　0.022　　掘削幅(W)　0.55　＋　　＝　0.55　m

掘削幅(W)　　管天(H1)　　管外径　　敷砂

掘削土量＝　0.55　×(　0.26　＋　0.022　＋　　)＝　0.15　m^3

掘削幅(W)　　管天(H1)　　砂埋戻厚(h)　　路盤

砕石埋戻＝　0.55　×(　0.27　－　　－　0.16　)＝　0.06　m^3

掘削幅(W)　　砂埋戻厚(h1)　　管断面積

砂埋戻＝　　×　　－　　＝　　m^3

掘削土量

発生土運搬＝　0.15　m^3

※管天(H1)は、舗装厚削除済数量

D2:管外径一覧表(mm)

区分	管　種	管外径	掘削幅
1	PPφ13	21.5	0.55
2	PPφ20	27.0	0.55
3	PPφ25	34.0	0.55
4	PPφ30	42.0	0.55
5	PPφ40	48.0	0.55
6	PPφ50	60.0	0.55
7	DGXφ75	93.0	0.55
8	DGXφ100	118.0	0.55
9	DGXφ125	143.0	0.55
10	DGXφ150	169.0	0.55
11	DGXφ200	220.0	0.60
12	DGXφ250	271.6	0.60
13	DGXφ300	322.8	0.70
14	DGXφ350	374.0	0.70
15	DGXφ400	425.6	1.05
16	DNSφ450	476.8	1.10

D2:	1	管外径	21.5
W:	1	掘削幅	0.55

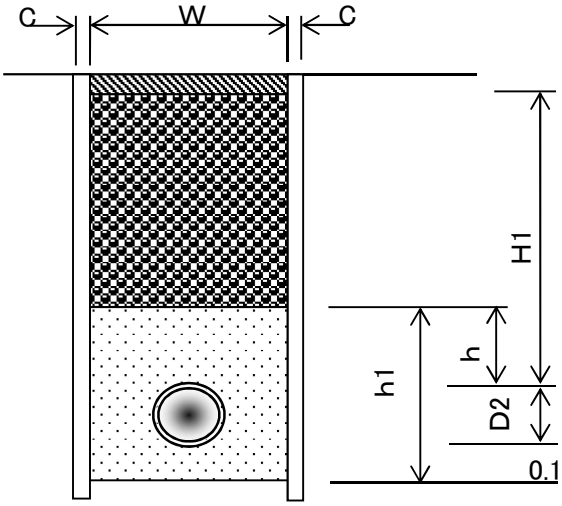

名　称	形　状　寸　法	天神ほか地内 （下水道単独:5工区）仮設　土工数量計算	単位	数　量	摘　要
		PP φ25　PP φ13			
舗装切断工	As, t＝15cm以下	5.00 + 1.00	m	6	6.00
舗装版取り壊し工	As, t＝10cm以下	1.40 + 0.30	m^2	2	1.70
掘削工	砂質土	0.40 + 0.10	m^3	1	0.50
埋め戻し工	RC－40	0.20 +	m^3	0	0.20
埋め戻し工	砂	+	m^3		
発生土運搬	砂質土	0.40 + 0.10	m^3	1	0.50
整地工		0.40 + 0.10	m^3	1	0.50
残塊処理	As	0.06 + 0.01	m^3	0.1	0.07
残塊処分費	As	0.06 + 0.01	m^3	0.1	0.07
路盤工	RC-40, t＝16cm	1.40 + 0.30	m^2	2	1.70
表層工	再生密粒度As(13), t＝3cm	1.40 + 0.30	m^2	2	1.70
汚泥運搬・処分工		発生量　舗装版切断深さ　舗装版切断延長 0.023 t/m × 0.04 m × 6.0 m ＝ 0.01	m^3	0.01	0.01

PPφ25		延長L＝	2.50	m	管天H＝	0.30	m	既設舗装厚・舗装取壊厚t＝	4	cm 管外径区分	3
		矢板厚t＝		cm				仮舗装厚t＝	3	cm 路盤厚t＝	16
名　称	形　状　寸　法	PPφ25仮設工(下水道単独:5工区)数量計算							単位	数　量	摘　要
舗装切断工	As, t＝10cm以下	2.50	×	2.00					m	5.0	
舗装版取り壊し工	As, t＝10cm以下	2.50	×	0.55					m²	1.4	
掘削工	砂質土	2.50	×	0.16					m³	0.4	
埋め戻し工	RC-40	2.50	×	0.06					m³	0.2	
埋め戻し工	砂								m³		
発生土運搬	砂質土	2.50	×	0.16					m³	0.4	
整地工		0.40							m³	0.4	
残塊処理	As	1.40	×	0.04					m³	0.06	
残塊処分費	As								m³	0.06	
路盤工	RC-40, t＝16cm	2.50	×	0.55					m²	1.4	
表層工	再生密粒度As(13), t=3cm	2.50	×	0.55					m²	1.4	

PPφ13	延長L＝	0.50	m	管天H＝	0.30	m	既設舗装厚・舗装取壊厚t＝	4	cm	管外径区分	1
	矢板厚t＝		cm				仮舗装厚t＝	3	cm	路盤厚t＝	16

名　称	形　状　寸　法	PPφ13仮設工(下水道単独:5工区)数量計算	単位	数　量	摘　要
舗装切断工	As, t＝10cm以下	0.50 × 2.00	m	1.0	
舗装版取り壊し工	As, t＝10cm以下	0.50 × 0.55	m^2	0.3	
掘削工	砂質土	0.50 × 0.15	m^3	0.1	
埋め戻し工	RC-40	0.50 × 0.06	m^3		
埋め戻し工	砂		m^3		
発生土運搬	砂質土	0.50 × 0.15	m^3	0.1	
整地工		0.10	m^3	0.1	
残塊処理	As	0.30 × 0.04	m^3	0.01	
残塊処分費	As		m^3	0.01	
路盤工	RC-40, t＝16cm	0.50 × 0.55	m^2	0.3	
表層工	再生密粒度As(13), t＝3cm	0.50 × 0.55	m^2	0.3	

土　工　数　量　表

PPφ25仮設工(下水道単独:5工区)数量計算　　管天(H)＝　0.30　m

PPφ25　　掘削幅(W)　　矢板厚(C)

管外径(D2)　0.034　　掘削幅(W)　0.55　＋　　＝　0.55　m

掘削幅(W)　管天(H1)　管外径　敷砂

掘削土量＝　0.55　×(　0.26　＋　0.034　＋　　)＝　0.16　m^3

掘削幅(W)　管天(H1)　砂埋戻厚(h)　路盤

砕石埋戻＝　0.55　×(　0.27　－　　－　0.16　)＝　0.06　m^3

掘削幅(W)　砂埋戻厚(h1)　管断面積

砂埋戻＝　　×　　－　　＝　　m^3

掘削土量

発生土運搬＝　0.16　m^3

※管天(H1)は、舗装厚削除済数量

D2:管外径一覧表(mm)

区分	管　種	管外径	掘削幅
1	PPφ13	21.5	0.55
2	PPφ20	27.0	0.55
3	PPφ25	34.0	0.55
4	PPφ30	42.0	0.55
5	PPφ40	48.0	0.55
6	PPφ50	60.0	0.55
7	HPEφ75	90.0	0.55
8	DGXφ100	118.0	0.55
9	DGXφ125	143.0	0.55
10	DGXφ150	169.0	0.55
11	DGXφ200	220.0	0.60
12	DGXφ250	271.6	0.60
13	DGXφ300	322.8	0.70
14	DGXφ350	374.0	0.70
15	DGXφ400	425.6	1.05
16	DNSφ450	476.8	1.10

D2:	3	管外径	34
W:	3	掘削幅	0.55

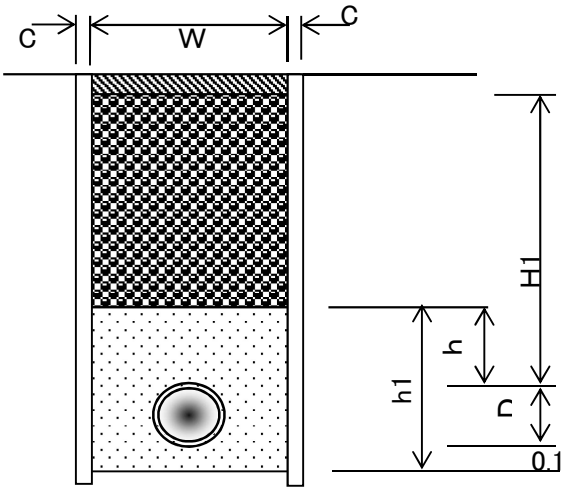

土　工　数　量　表

PPφ13仮設工(下水道単独:5工区)数量計算	管天(H)＝　0.30　m

PPφ13　　掘削幅(W)　　矢板厚(C)

管外径(D2)　0.022　　掘削幅(W)　0.55　＋　　＝　0.55　m

掘削幅(W)　　管天(H1)　　管外径　　敷砂

掘削土量＝　0.55　×(　0.26　＋　0.022　＋　　)＝　0.15　m^3

掘削幅(W)　　管天(H1)　　砂埋戻厚(h)　　路盤

砕石埋戻＝　0.55　×(　0.27　－　　－　0.16　)＝　0.06　m^3

掘削幅(W)　　砂埋戻厚(h1)　　管断面積

砂埋戻＝　　×　　－　　＝　　m^3

掘削土量

発生土運搬＝　0.15　m^3

※管天(H1)は、舗装厚削除済数量

D2:管外径一覧表(mm)

区分	管　種	管外径	掘削幅
1	PPφ13	21.5	0.55
2	PPφ20	27.0	0.55
3	PPφ25	34.0	0.55
4	PPφ30	42.0	0.55
5	PPφ40	48.0	0.55
6	PPφ50	60.0	0.55
7	DGXφ75	93.0	0.55
8	DGXφ100	118.0	0.55
9	DGXφ125	143.0	0.55
10	DGXφ150	169.0	0.55
11	DGXφ200	220.0	0.60
12	DGXφ250	271.6	0.60
13	DGXφ300	322.8	0.70
14	DGXφ350	374.0	0.70
15	DGXφ400	425.6	1.05
16	DNSφ450	476.8	1.10

D2:	1	管外径	21.5
W:	1	掘削幅	0.55

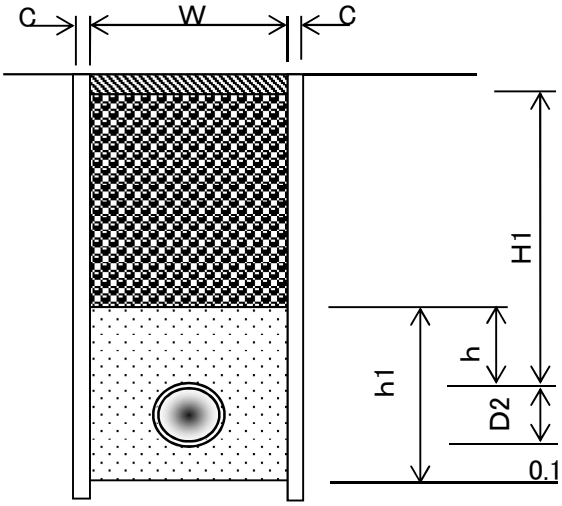

名　称	形　状　寸　法	天神ほか地内 （下水道単独:7工区）仮設　土工数量計算	単位	数　量	摘　要
		PP φ20　PP φ13			
舗装切断工	As, t＝15cm以下	53.00 + 4.00	m	57	57.00
舗装版取り壊し工	As, t＝10cm以下	14.60 + 1.10	m²	16	15.70
掘削工	砂質土	4.20 + 0.30	m³	5	4.50
埋め戻し工	RC－40	1.60 + 0.10	m³	2	1.70
埋め戻し工	砂	+	m³		
発生土運搬	砂質土	4.20 + 0.30	m³	5	4.50
整地工		4.20 + 0.30	m³	5	4.50
残塊処理	As	0.58 + 0.04	m³	0.6	0.62
残塊処分費	As	0.58 + 0.04	m³	0.6	0.62
路盤工	RC-40, t＝16cm	14.60 + 1.10	m²	16	15.70
表層工	再生密粒度As(13), t＝3cm	14.60 + 1.10	m²	16	15.70
汚泥運搬・処分工		発生量　舗装版切断深さ　舗装版切断延長 0.023 t/m × 0.04 m × 57.0 m ＝ 0.05	m³	0.05	0.05

PPφ20	延長L＝	26.50	m	管天H＝	0.30	m	既設舗装厚・舗装取壊厚t＝	4	cm	管外径区分	2
	矢板厚t＝		cm				仮舗装厚t＝	3	cm	路盤厚t＝	16

名　称	形　状　寸　法	PPφ20仮設工(下水道単独:7工区)数量計算	単位	数　量	摘　要
舗装切断工	As, t＝10cm以下	26.50 × 2.00	m	53.0	
舗装版取り壊し工	As, t＝10cm以下	26.50 × 0.55	m^2	14.6	
掘削工	砂質土	26.50 × 0.16	m^3	4.2	
埋め戻し工	RC-40	26.50 × 0.06	m^3	1.6	
埋め戻し工	砂		m^3		
発生土運搬	砂質土	26.50 × 0.16	m^3	4.2	
整地工		4.20	m^3	4.2	
残塊処理	As	14.60 × 0.04	m^3	0.58	
残塊処分費	As		m^3	0.58	
路盤工	RC-40, t＝16cm	26.50 × 0.55	m^2	14.6	
表層工	再生密粒度As(13), t＝3cm	26.50 × 0.55	m^2	14.6	

PPφ13	延長L＝	2.00	m	管天H＝	0.30	m	既設舗装厚・舗装取壊厚t＝	4	cm	管外径区分	1
	矢板厚t＝		cm				仮舗装厚t＝	3	cm	路盤厚t＝	16

名　称	形　状　寸　法	PPφ13仮設工(下水道単独:7工区)数量計算	単位	数　量	摘　要
舗装切断工	As, t＝10cm以下	2.00 × 2.00	m	4.0	
舗装版取り壊し工	As, t＝10cm以下	2.00 × 0.55	m^2	1.1	
掘削工	砂質土	2.00 × 0.15	m^3	0.3	
埋め戻し工	RC-40	2.00 × 0.06	m^3	0.1	
埋め戻し工	砂		m^3		
発生土運搬	砂質土	2.00 × 0.15	m^3	0.3	
整地工		0.30	m^3	0.3	
残塊処理	As	1.10 × 0.04	m^3	0.04	
残塊処分費	As		m^3	0.04	
路盤工	RC-40, t＝16cm	2.00 × 0.55	m^2	1.1	
表層工	再生密粒度As(13), t＝3cm	2.00 × 0.55	m^2	1.1	

土　工　数　量　表

PPφ20仮設工(下水道単独:7工区)数量計算　　管天(H)＝　0.30　m

PPφ20　　掘削幅(W)　　矢板厚(C)

管外径(D2)　0.027　　掘削幅(W)　0.55　＋　　＝　0.55　m

掘削幅(W)　管天(H1)　管外径　敷砂

掘削土量＝　0.55　×(　0.26　＋　0.027　＋　　)＝　0.16　m^3

掘削幅(W)　管天(H1)　砂埋戻厚(h)　路盤

砕石埋戻＝　0.55　×(　0.27　－　　－　0.16　)＝　0.06　m^3

掘削幅(W)　砂埋戻厚(h1)　管断面積

砂埋戻＝　　×　　－　　＝　　m^3

掘削土量

発生土運搬＝　0.16　m^3

※管天(H1)は、舗装厚削除済数量

D2:管外径一覧表(mm)

区分	管　種	管外径	掘削幅
1	PPφ13	21.5	0.55
2	PPφ20	27.0	0.55
3	PPφ25	34.0	0.55
4	PPφ30	42.0	0.55
5	PPφ40	48.0	0.55
6	PPφ50	60.0	0.55
7	HPEφ75	90.0	0.55
8	DGXφ100	118.0	0.55
9	DGXφ125	143.0	0.55
10	DGXφ150	169.0	0.55
11	DGXφ200	220.0	0.60
12	DGXφ250	271.6	0.60
13	DGXφ300	322.8	0.70
14	DGXφ350	374.0	0.70
15	DGXφ400	425.6	1.05
16	DNSφ450	476.8	1.10

D2:	2	管外径	27
W:	2	掘削幅	0.55

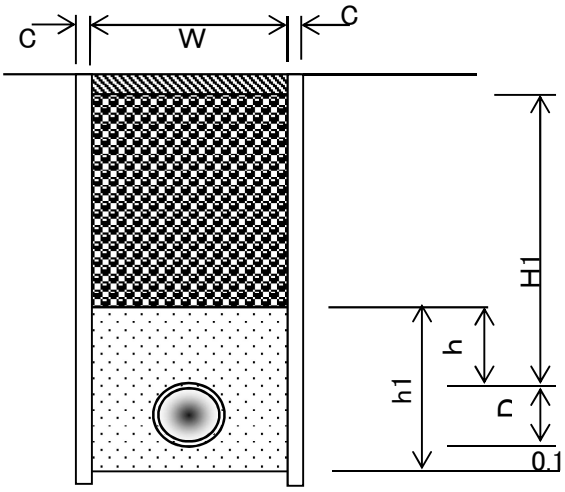

土　工　数　量　表

PPφ13仮設工(下水道単独:7工区)数量計算	管天(H)＝　0.30　m

PPφ13　　掘削幅(W)　　矢板厚(C)

管外径(D2)　0.022　　掘削幅(W)　0.55　＋　　＝　0.55　m

掘削幅(W)　　管天(H1)　　管外径　　敷砂

掘削土量＝　0.55　×(　0.26　＋　0.022　＋　　)＝　0.15　m^3

掘削幅(W)　　管天(H1)　　砂埋戻厚(h)　　路盤

砕石埋戻＝　0.55　×(　0.27　－　　－　0.16　)＝　0.06　m^3

掘削幅(W)　　砂埋戻厚(h1)　　管断面積

砂埋戻＝　　×　　－　　＝　　m^3

掘削土量

発生土運搬＝　0.15　m^3

※管天(H1)は、舗装厚削除済数量

D2:管外径一覧表(mm)

区分	管　種	管外径	掘削幅
1	PPφ13	21.5	0.55
2	PPφ20	27.0	0.55
3	PPφ25	34.0	0.55
4	PPφ30	42.0	0.55
5	PPφ40	48.0	0.55
6	PPφ50	60.0	0.55
7	DGXφ75	93.0	0.55
8	DGXφ100	118.0	0.55
9	DGXφ125	143.0	0.55
10	DGXφ150	169.0	0.55
11	DGXφ200	220.0	0.60
12	DGXφ250	271.6	0.60
13	DGXφ300	322.8	0.70
14	DGXφ350	374.0	0.70
15	DGXφ400	425.6	1.05
16	DNSφ450	476.8	1.10

D2:	1	管外径	21.5
W:	1	掘削幅	0.55

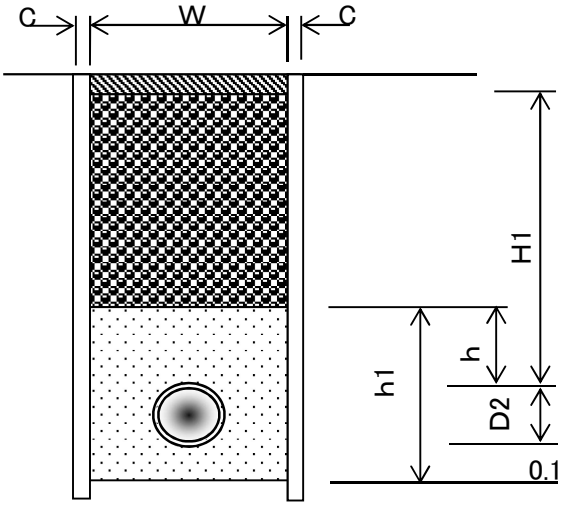

各種計算書【交通誘導警備員】

交通誘導警備員	施工管種	施工量	日当たり施工量	施工日数(日)	1日当り設置人	交通誘導警備員設置人数(人)	備　考
下水道補助							
1工区							
HPEφ150	本設	5.3 m	m		3.0		
HPEφ100	本設	5.6 m	m		3.0		
HPEφ75	本設	135.6 m	m		3.0		
PPφ50	本設	3.0 m	m		3.0		
PPφ30	本設	1.0 m	m		3.0		
PPφ25	本設	1.0 m	m		3.0		
PPφ13	本設	300.5 m	m		3.0		
PPφ50	仮設	2.5 m	m		3.0		
PPφ30	仮設	2.5 m	m		3.0		
PPφ25	仮設	2.5 m	m		3.0		
PPφ20	仮設	2.5 m	m		3.0		
PPφ13	仮設	18.5 m	m		3.0		
PPφ50	仮設撤去	300.5 m	m		3.0		
PPφ30	仮設撤去	2.5 m	m		3.0		
PPφ25	仮設撤去	2.5 m	m		3.0		
PPφ20	仮設撤去	2.5 m	m		3.0		
PPφ13	仮設撤去	18.5 m	m		3.0		
2工区							
PPφ50	本設	2.0 m	m		3.0		
PPφ25	仮設	2.0 m	m		3.0		
PPφ25	仮設撤去	2.0 m	m		3.0		
5工区							
PPφ50	本設	2.0 m	m		3.0		
PPφ25	仮設	2.0 m	m		3.0		
PPφ25	仮設撤去	2.0 m	m		3.0		
6工区							
PPφ50	本設	59.0 m	m		3.0		
PPφ25	本設	2.0 m	m		3.0		
PPφ13	本設	3.5 m	m		3.0		
PPφ25	仮設	59.0 m	m		3.0		

PPφ13	仮設	4.5 m	m		3.0		
PPφ25	仮設撤去	59.0 m	m		3.0		
PPφ13	仮設撤去	4.5 m	m		3.0		
8工区							
PPφ50	本設	94.0 m	m		3.0		
PPφ20	本設	2.0 m	m		3.0		
PPφ13	本設	2.0 m	m		3.0		
PPφ25	仮設	96.0 m	m		3.0		
PPφ20	仮設	2.0 m	m		3.0		
PPφ13	仮設	2.0 m	m		3.0		
PPφ25	仮設撤去	96.0 m	m		3.0		
PPφ20	仮設撤去	2.0 m	m		3.0		
PPφ13	仮設撤去	2.0 m	m		3.0		

下水道補助 交通誘導警備員A(昼間)1人
交通誘導警備員B(昼間)2人

各種計算書【交通誘導警備員】

交通誘導警備員	施工管種	施工量	日当たり施工量	施工日数(日)	1日当り設置人	交通誘導警備員設置人数(人)	備　考
下水道単独							
1工区							
HPEφ75	本設	44.5 m	m		3.0		
PPφ20	本設	1.0 m	m		3.0		
PPφ13	本設	6.5 m	m		3.0		
不断水仕切弁設置	本設	1 箇所	箇所		3.0		
不断水仕切弁	本設	1 箇所	箇所		3.0		
PPφ50	仮設	94.5 m	m		3.0		
PPφ40	仮設	2.5 m	m		3.0		
PPφ13	仮設	8.0 m	m		3.0		
PPφ50	仮設撤去	94.5 m	m		3.0		
PPφ20	仮設撤去	2.5 m	m		3.0		
PPφ13	仮設撤去	8.0 m	m		3.0		
2工区							
PPφ50	本設	3.5 m	m		3.0		
PPφ30	本設	36.5 m	m		3.0		
PPφ13	本設	9.0 m	m		3.0		
PPφ25	仮設	40.0 m	m		3.0		
PPφ13	仮設	10.0 m	m		3.0		
PPφ25	仮設撤去	40.0 m	m		3.0		
PPφ13	仮設撤去	10.0 m	m		3.0		
3工区							
PPφ50	本設	4.0 m	m		3.0		
PPφ25	本設	36.0 m	m		3.0		
PPφ13	本設	4.0 m	m		3.0		
PPφ20	仮設	37.5 m	m		3.0		
PPφ13	仮設	3.0 m	m		3.0		
PPφ20	仮設撤去	37.5 m	m		3.0		
PPφ13	仮設撤去	3.0 m	m		3.0		
4工区							
PPφ50	本設	3.0 m	m		3.0		
PPφ20	本設	26.0 m	m		3.0		

PPφ13	本設	3.0 m	m		3.0		
PPφ20	仮設	29.0 m	m		3.0		
PPφ13	仮設	3.0 m	m		3.0		
PPφ20	仮設撤去	29.0 m	m		3.0		
PPφ13	仮設撤去	3.0 m	m		3.0		
5工区							
PPφ50	本設	2.5 m	m		3.0		
PPφ25	本設	42.5 m	m		3.0		
PPφ13	本設	1.0 m	m		3.0		
PPφ25	仮設	45.0 m	m		3.0		
PPφ13	仮設	0.5 m	m		3.0		
PPφ25	仮設撤去	45.0 m	m		3.0		
PPφ13	仮設撤去	0.5 m	m		3.0		
7工区							
PPφ50	本設	1.0 m	m		3.0		
PPφ25	本設	49.0 m	m		3.0		
PPφ13	本設	2.0 m	m		3.0		
PPφ20	仮設	50.5 m	m		3.0		
PPφ13	仮設	2.0 m	m		3.0		
PPφ20	仮設撤去	50.5 m	m		3.0		
PPφ13	仮設撤去	2.0 m	m		3.0		

下水道単独 交通誘導警備員A(昼間)1人
交通誘導警備員B(昼間)2人