位　置　図

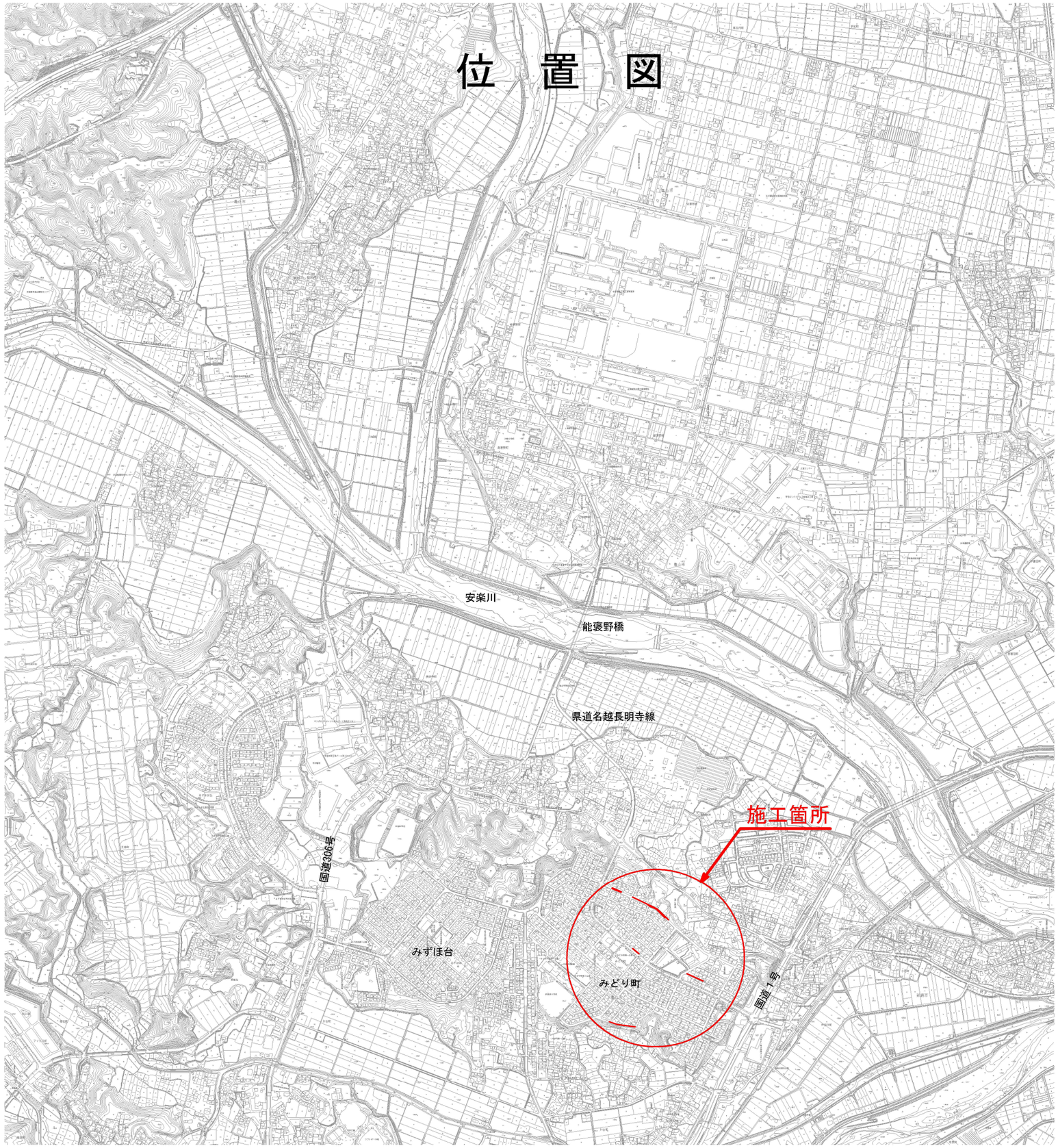

工 事 名	井田川・能褒野処理分区下水管渠改築工事（その1）
処理分区名	井田川・能褒野処理分区
工事箇所	亀山市 みどり町 地内
名　　称	位置図
縮　　尺	S=1:10000
図面番号	1

工事名	井田川・能褒野処理分区下水管渠改築工事（その１）		
図面名	平面図（１）		
作成年月日			
縮尺	1：500	図面番号	2
会社名			
事業者名	亀山市		

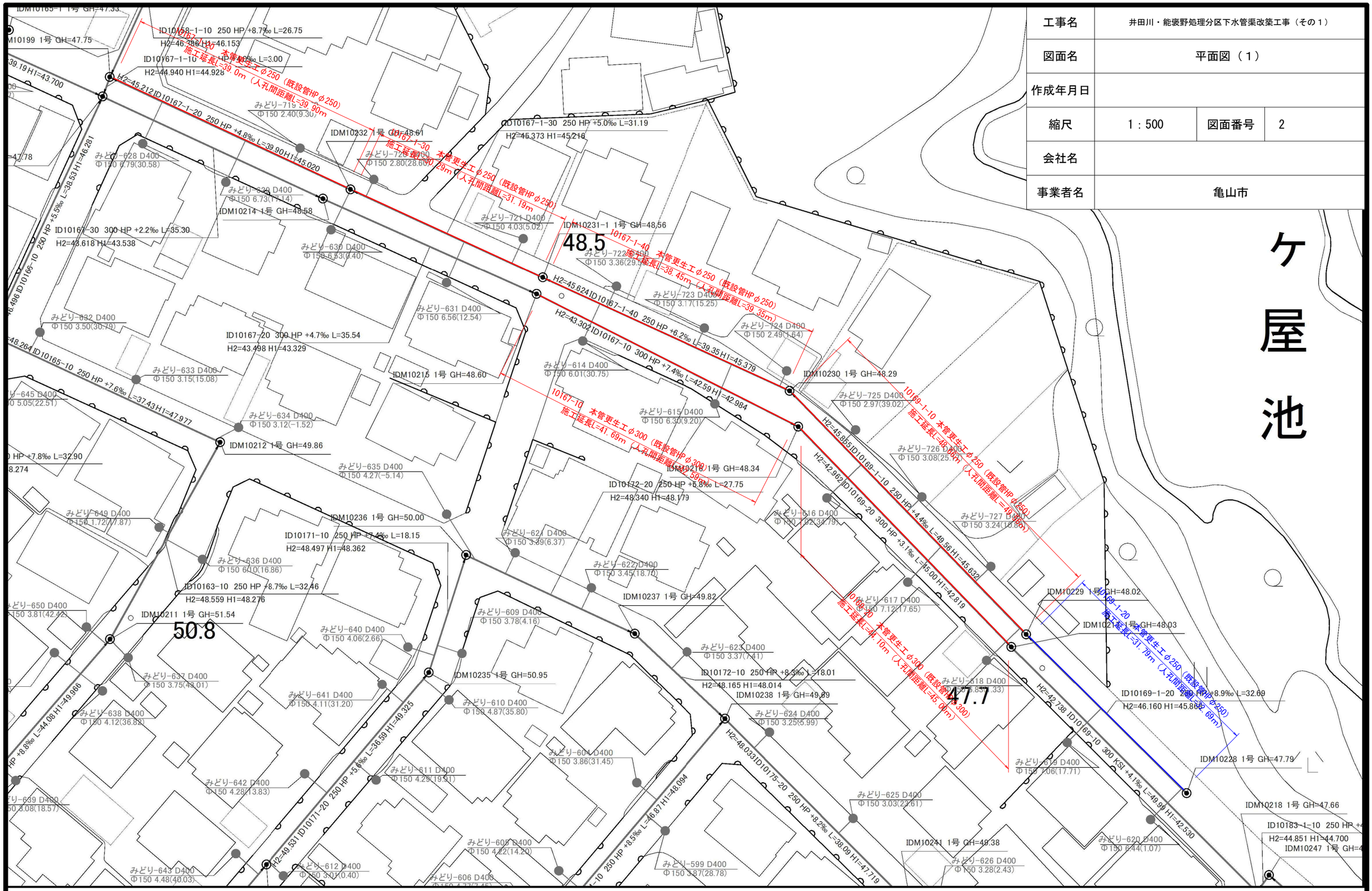

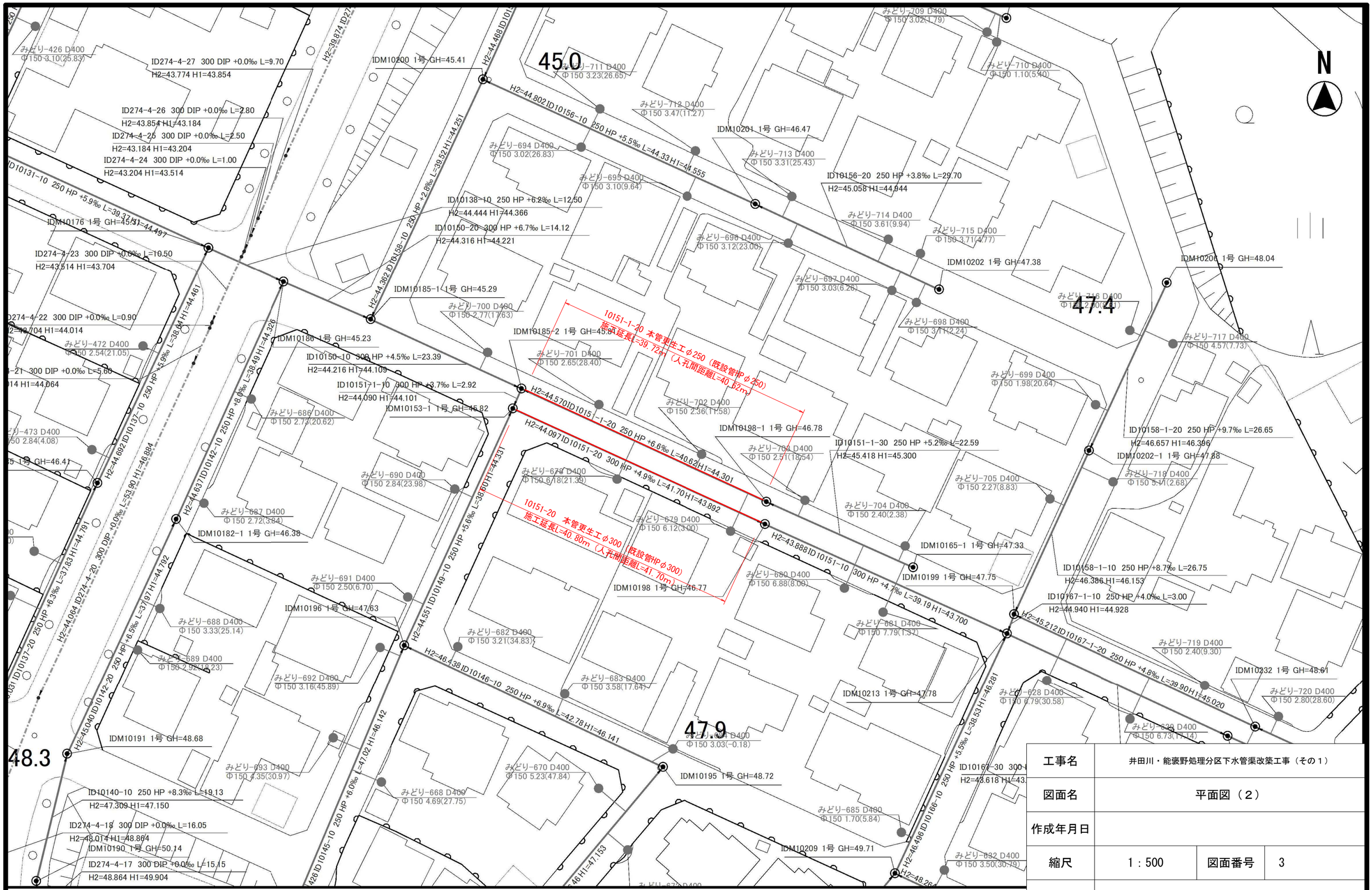

工事名	井田川・能褒野処理分区下水管渠改築工事（その１）		
図面名	平面図（２）		
作成年月日			
縮尺	1：500	図面番号	3
会社名			
事業者名	亀山市		

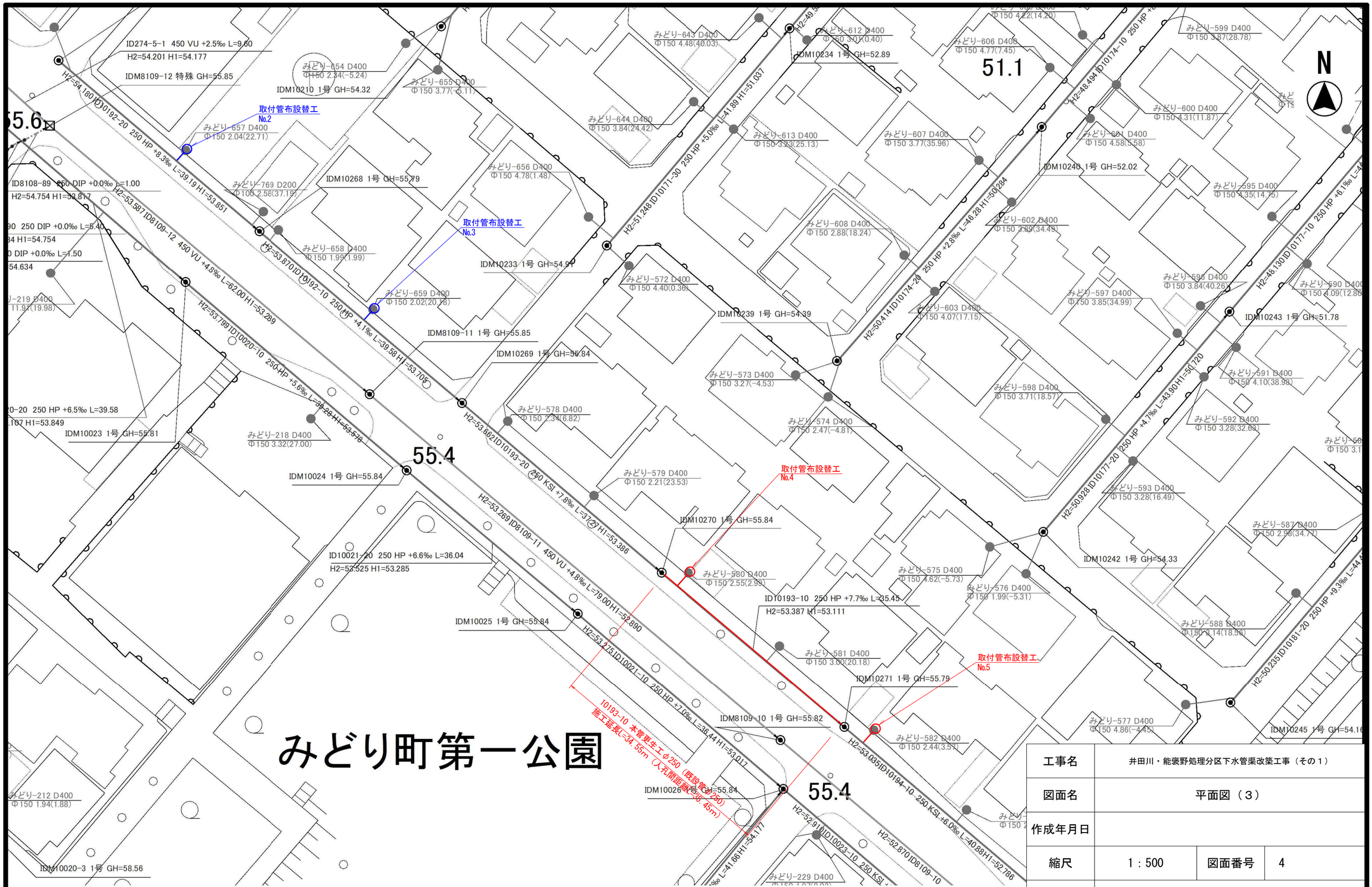

工事名	井田川・能褒野処理分区下水管渠改築工事（その１）		
図面名	平面図（３）		
作成年月日			
縮尺	1：500	図面番号	4
会社名			
事業者名	亀山市		

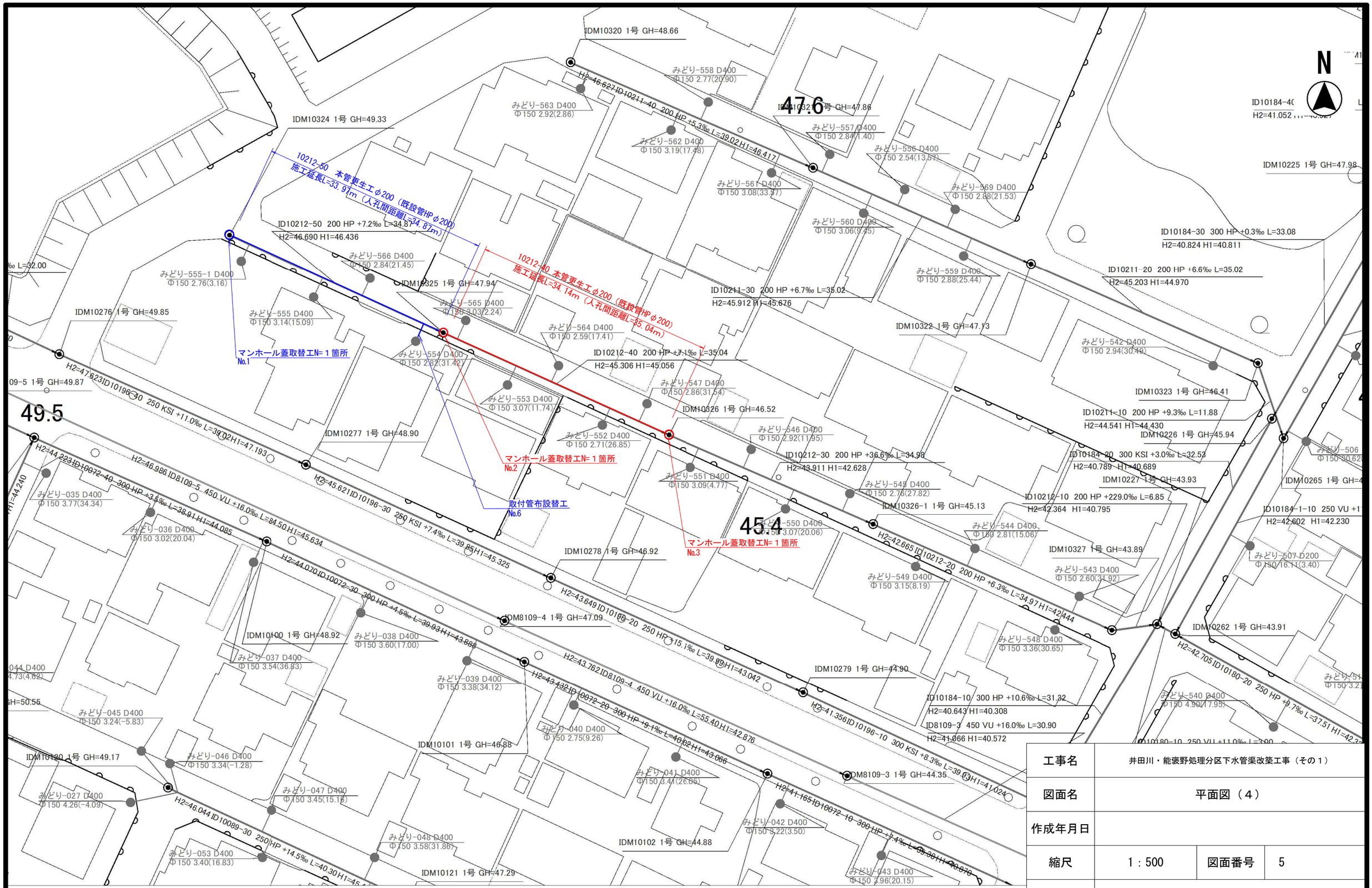

工事名	井田川・能褒野処理分区下水管渠改築工事（その１）		
図面名	平面図（４）		
作成年月日			
縮尺	1：500	図面番号	5
会社名			
事業者名	亀山市		

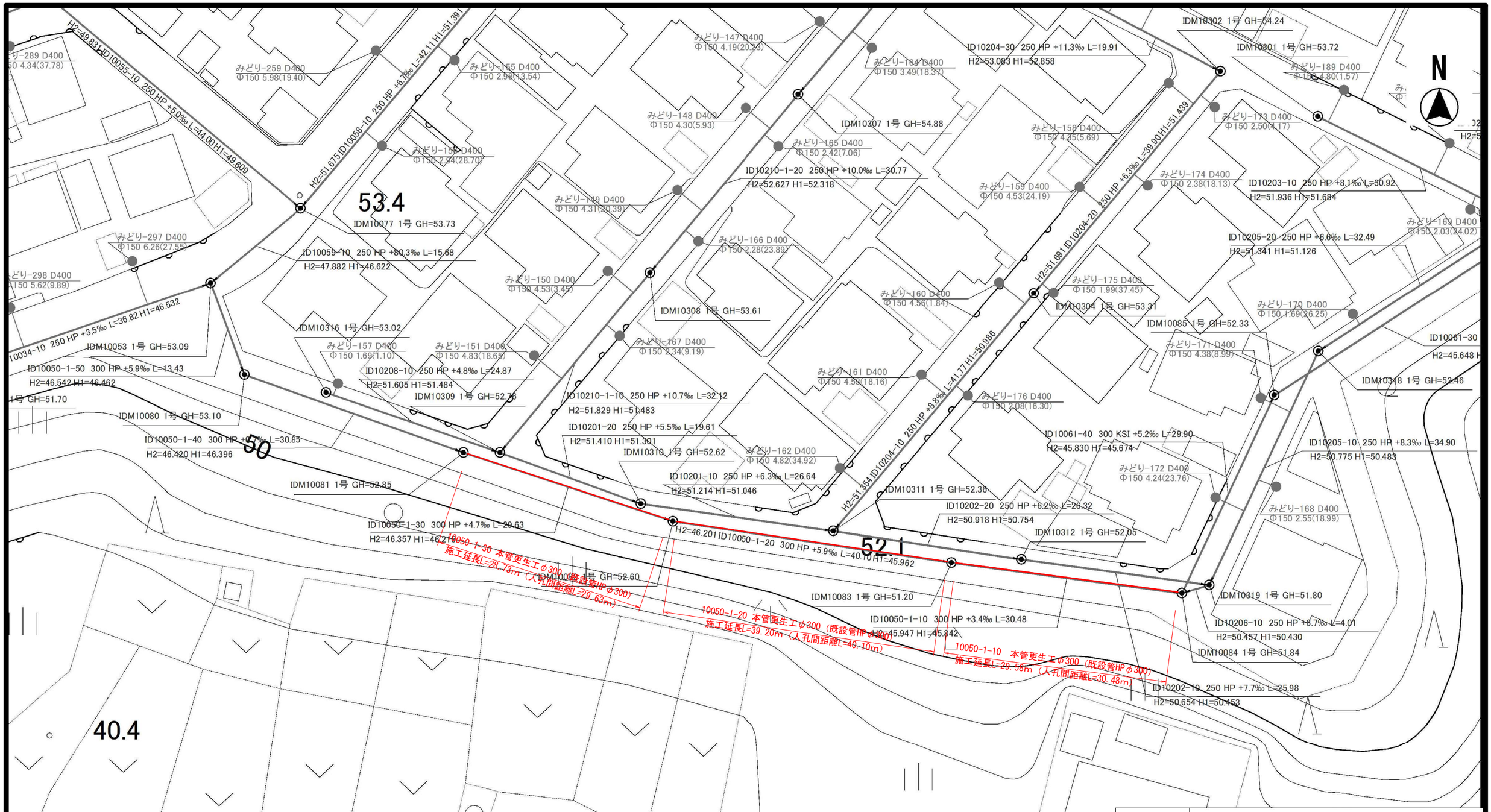

工事名	井田川・能褒野処理分区下水管渠改築工事（その１）		
図面名	平面図（５）		
作成年月日			
縮尺	1：500	図面番号	6
会社名			
事業者名	亀山市		

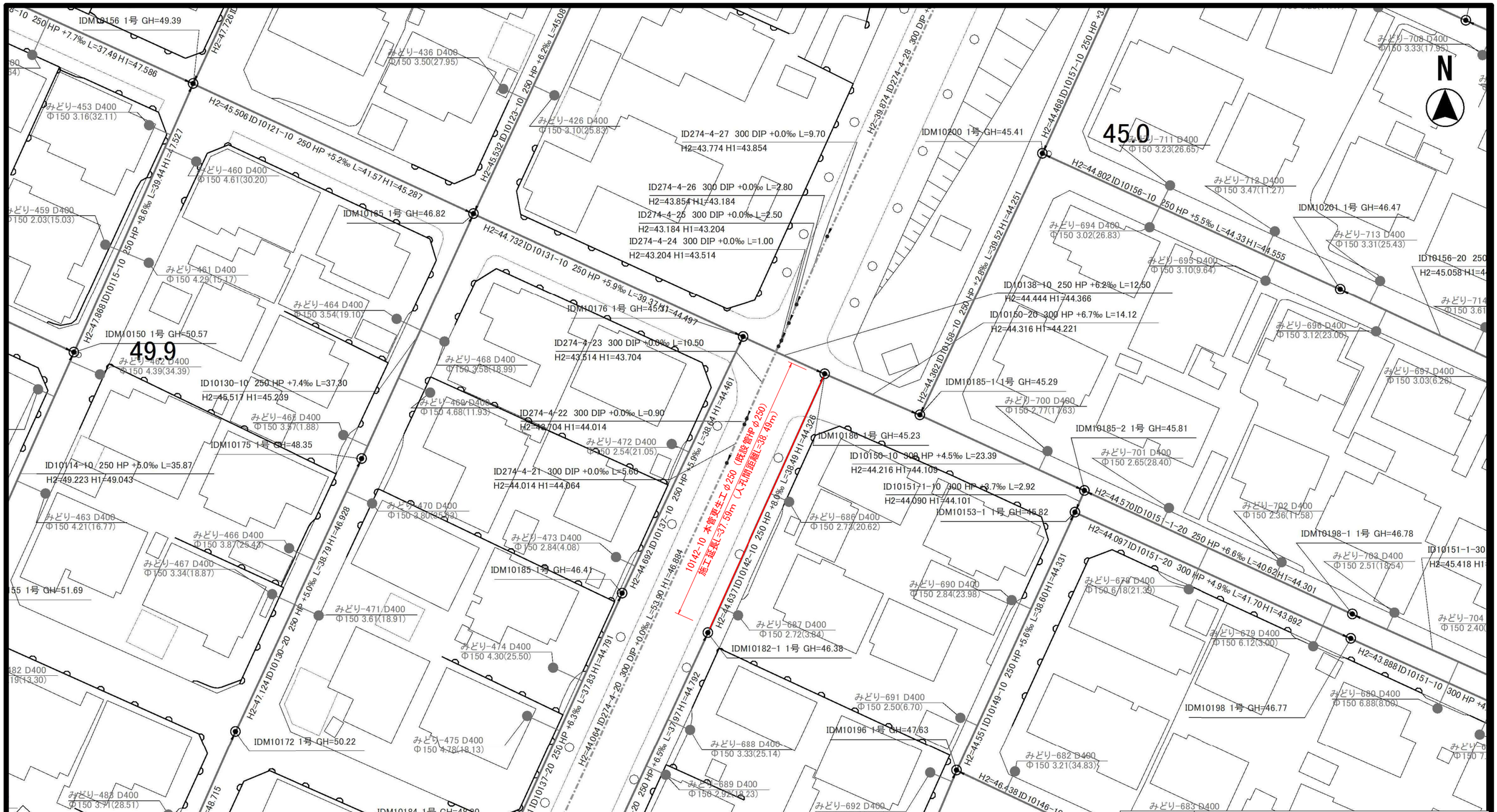

工事名	井田川・能褒野処理分区下水管渠改築工事（その１）		
図面名	平面図（６）		
作成年月日			
縮尺	1：500	図面番号	7
会社名			
事業者名	亀山市		

工事名	井田川・能褒野処理分区下水管渠改築工事（その１）		
図面名	平面図（７）		
作成年月日			
縮尺	1：500	図面番号	8
会社名			
事業者名	亀山市		

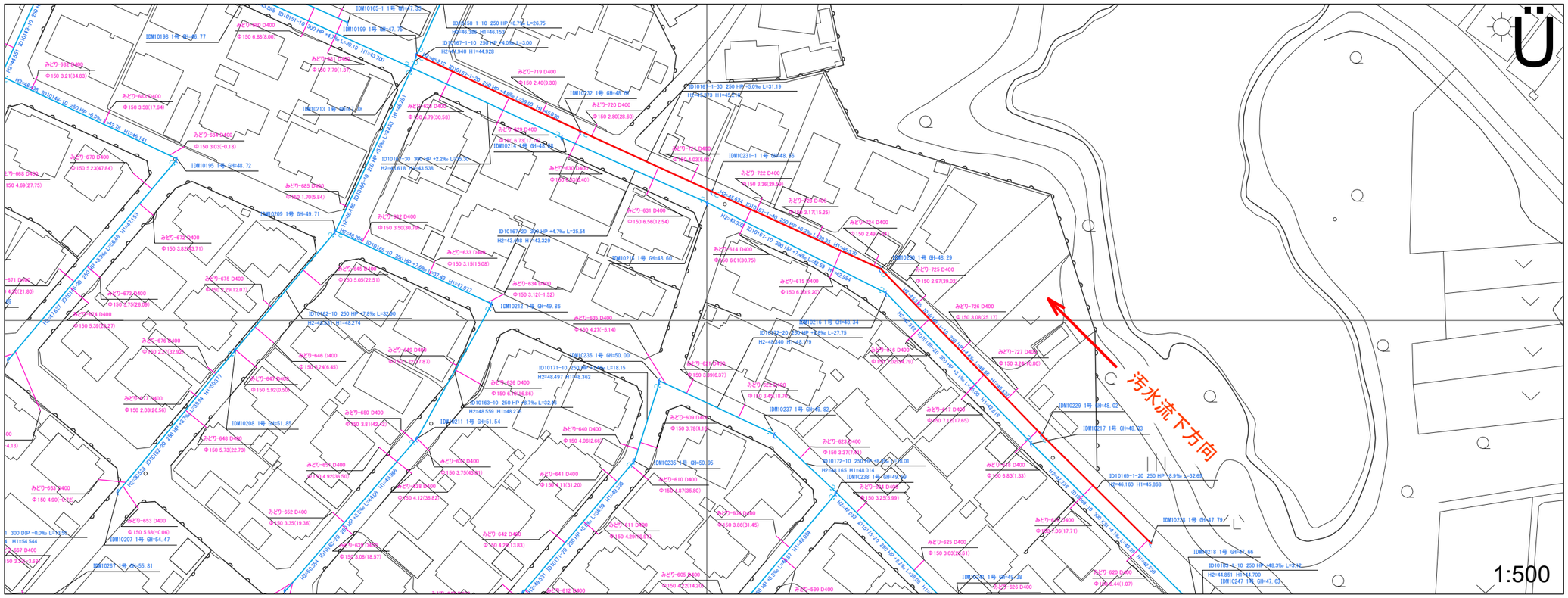

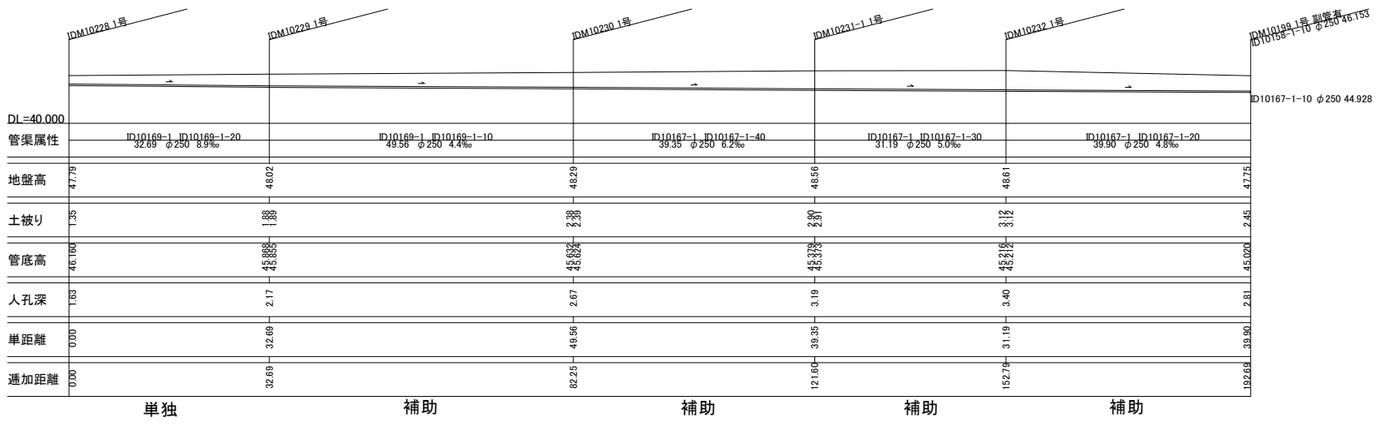

1:500

図面番号　9

井田川・能褒野処理分区下水管渠改築工事（その１）	
図面名	平面図･縦断図
縮尺	図示
発注者	亀山市

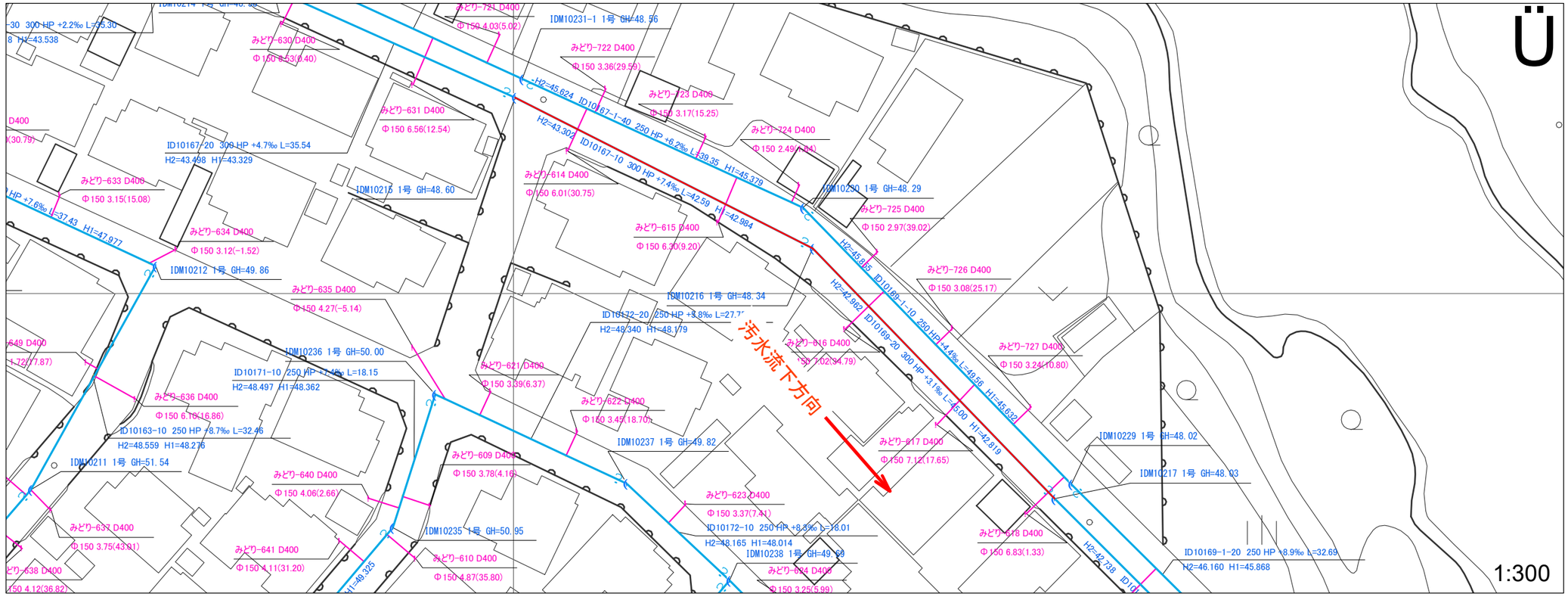

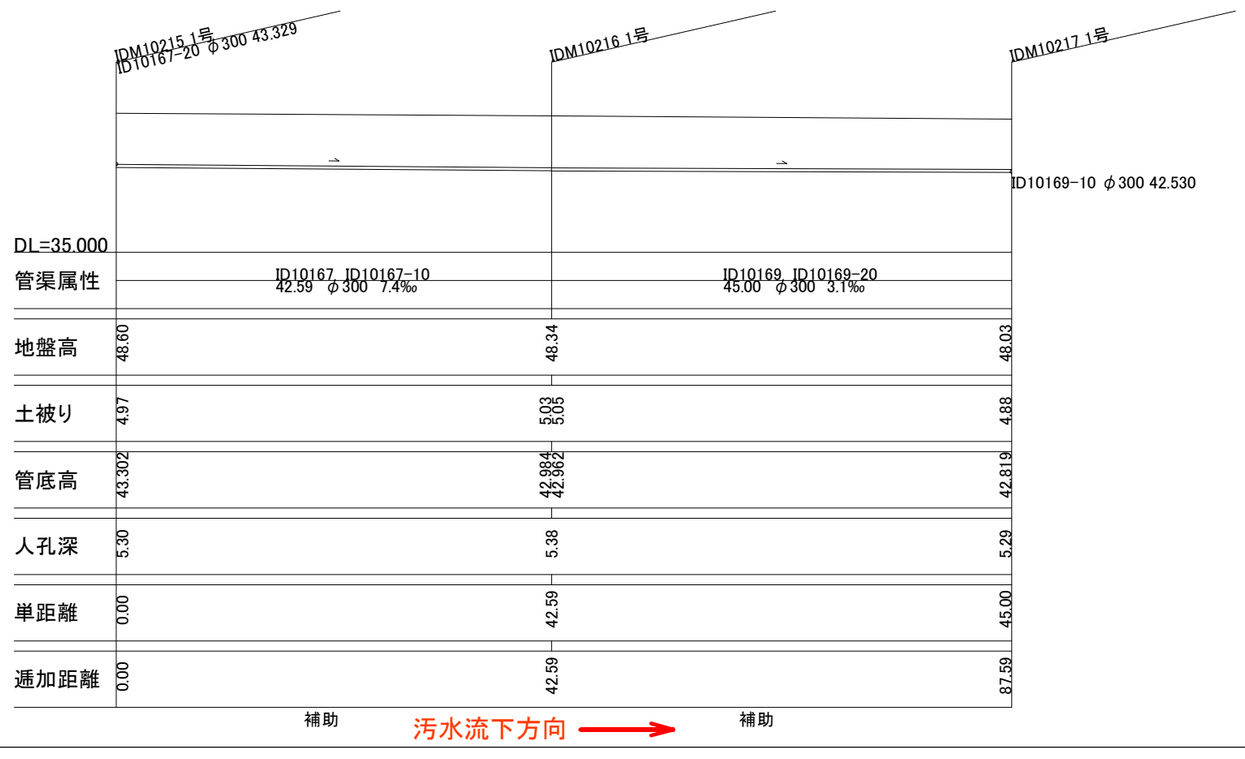

図面番号　１０

井田川・能褒野処理分区下水管渠改築工事（その１）	
図面名	平面図･縦断図
縮尺	図示
発注者	亀山市

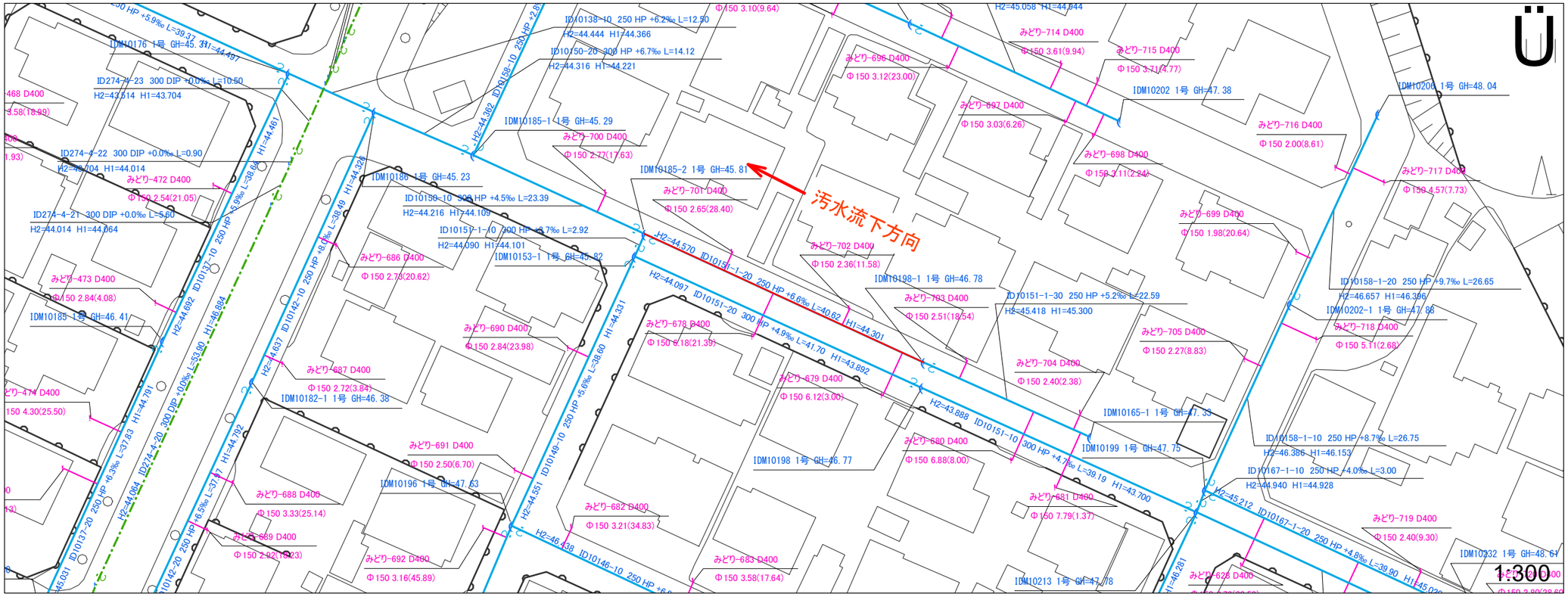

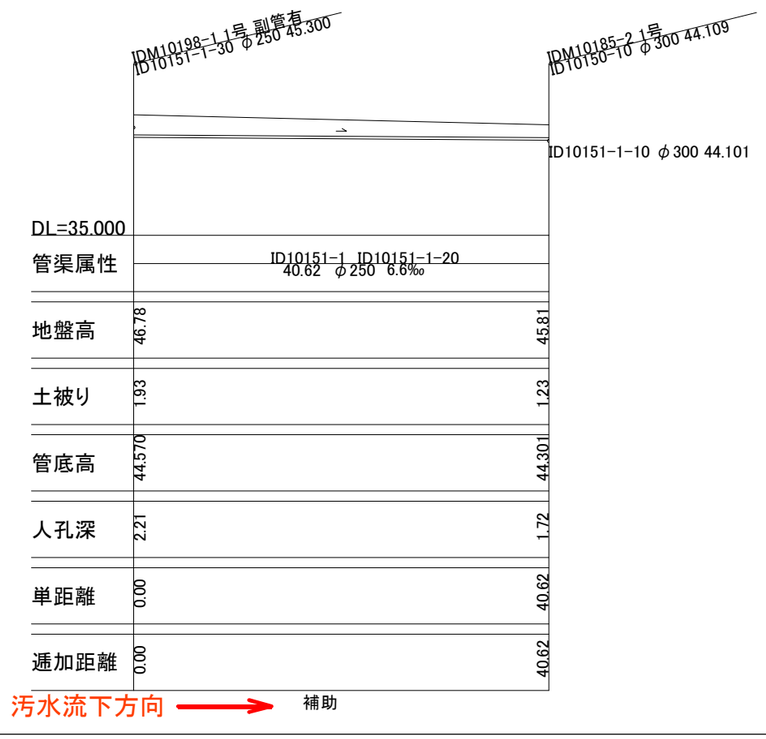

1:300

図面番号　１１

井田川・能褒野処理分区下水管渠改築工事（その１）	
図面名	平面図･縦断図
縮尺	図示
発注者	亀山市

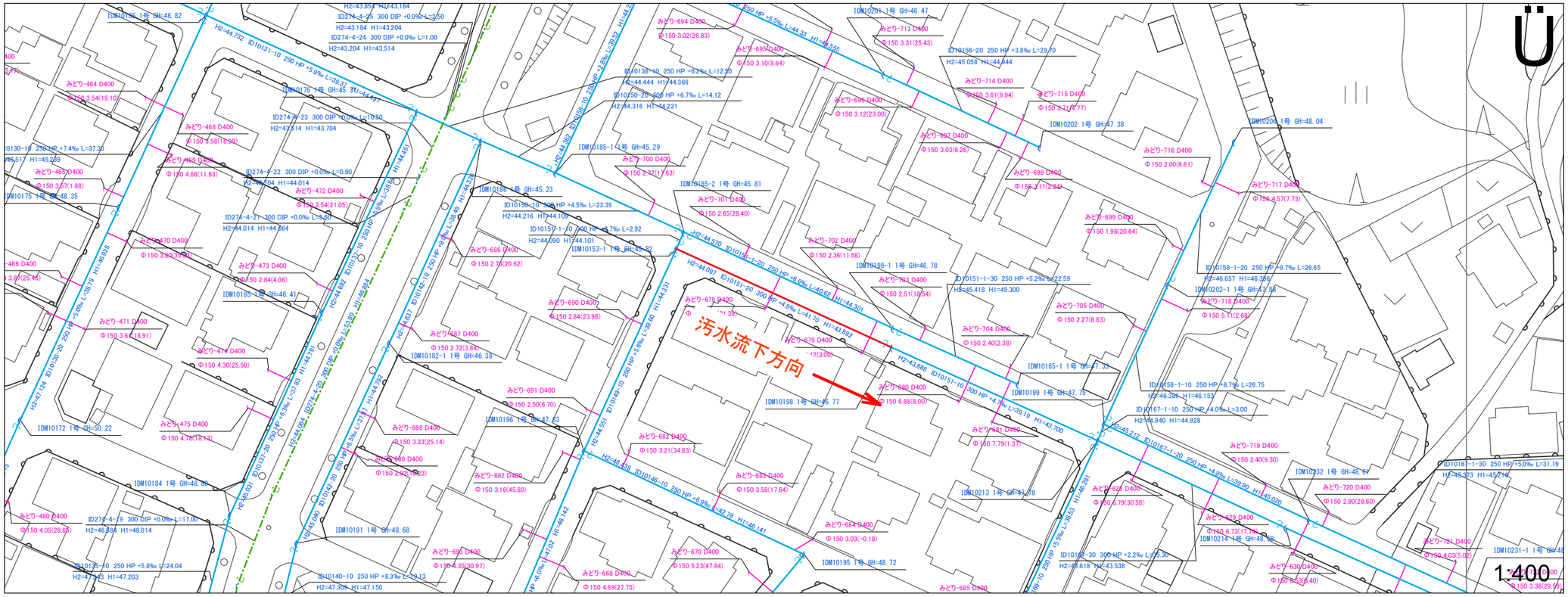

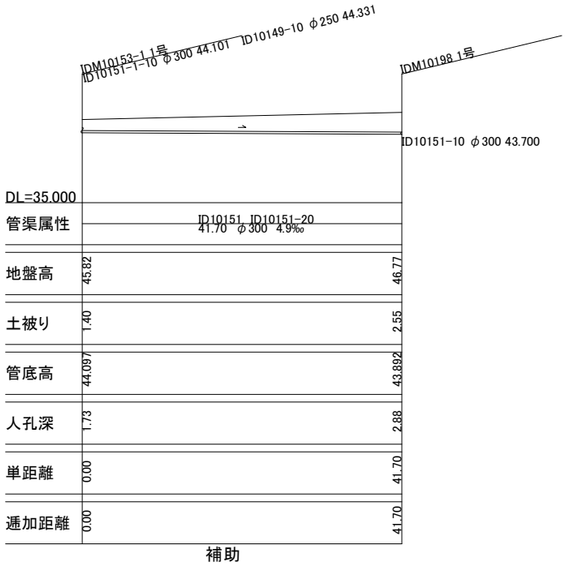

1:400

図面番号　１２

井田川・能褒野処理分区下水管渠改築工事（その１）	
図面名	平面図･縦断図
縮尺	図示
発注者	亀山市

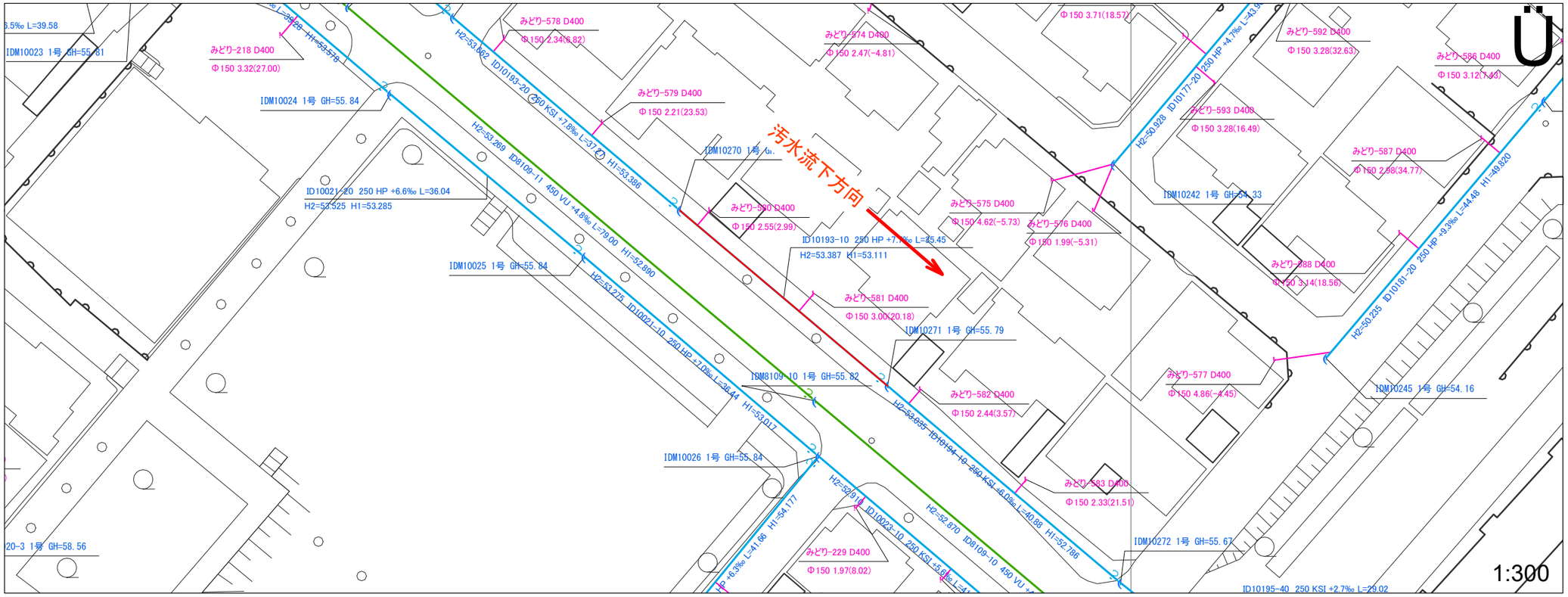

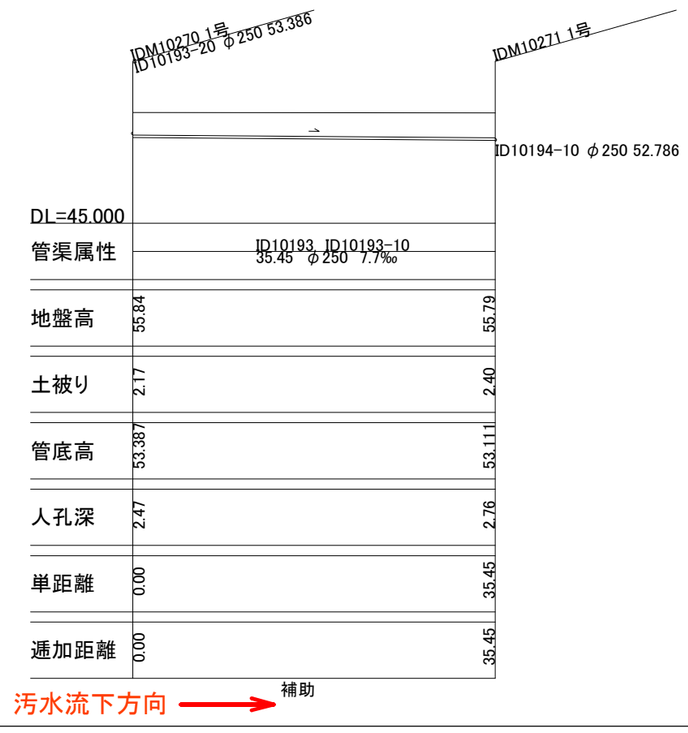

1:300

図面番号　１３

井田川・能褒野処理分区下水管渠改築工事（その１）	
図面名	平面図･縦断図
縮尺	図示
発注者	亀山市

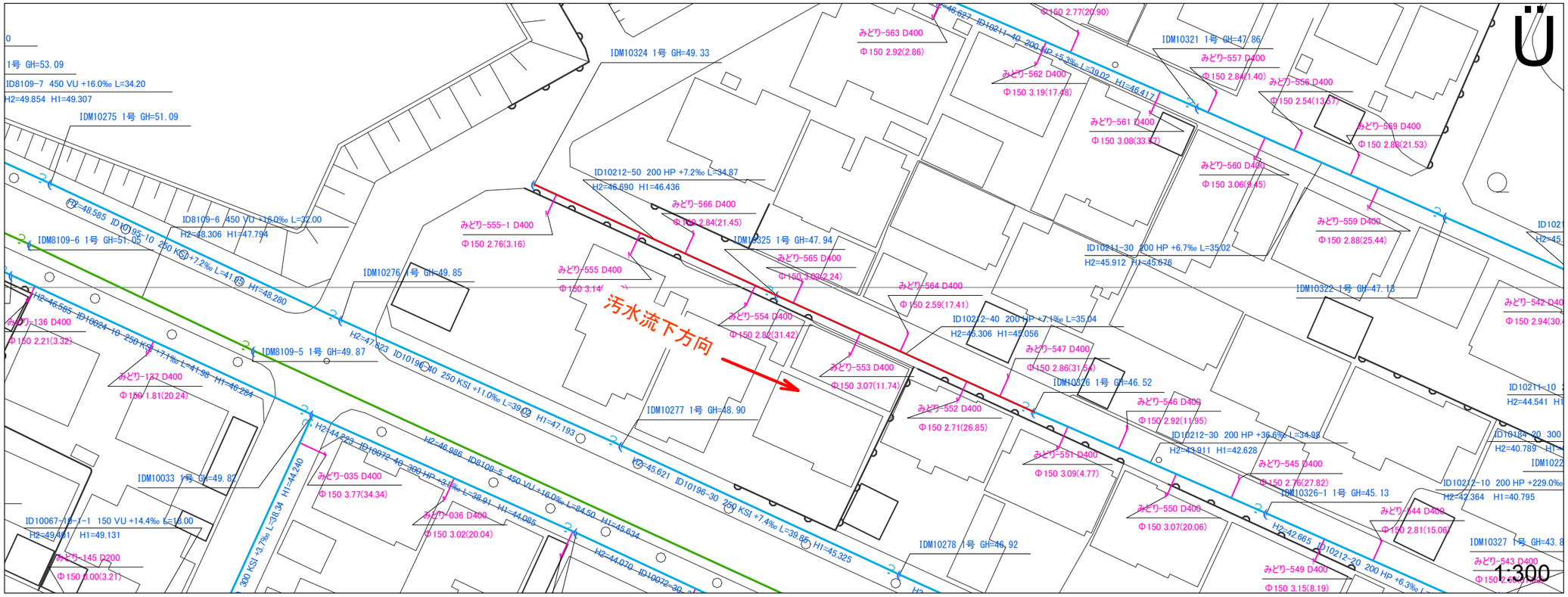

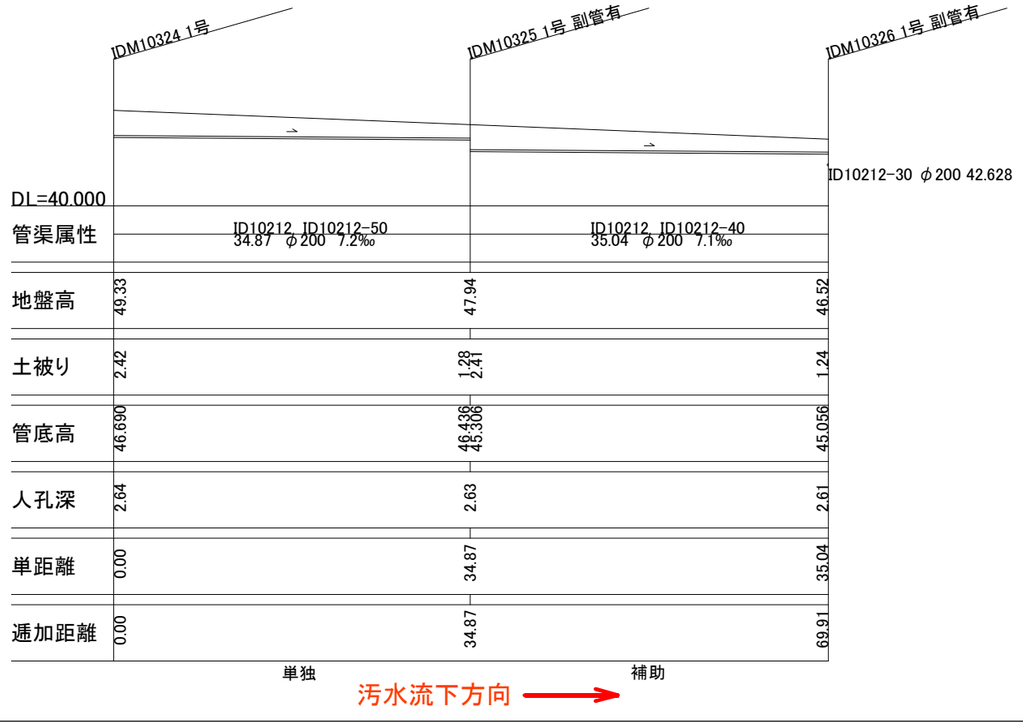

1:300

図面番号　１４

井田川・能褒野処理分区下水管渠改築工事（その１）	
図面名	平面図・縦断図
縮尺	図示
発注者	亀山市

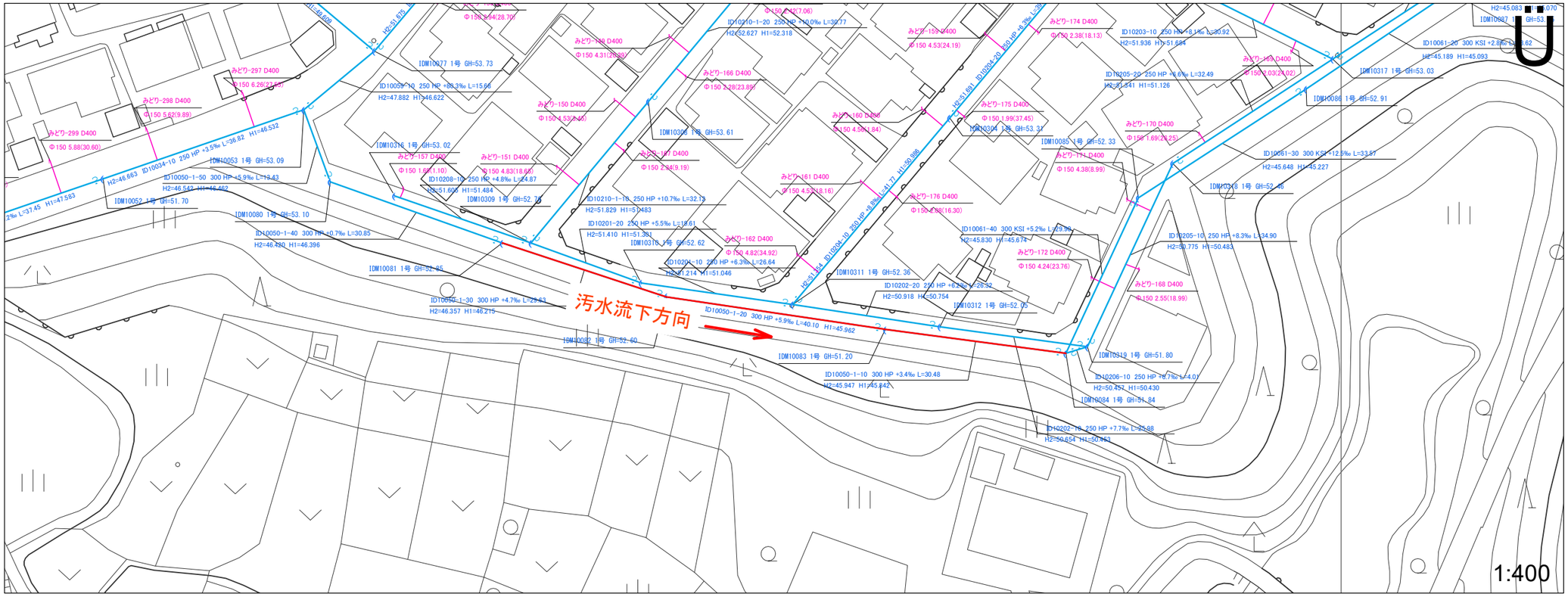

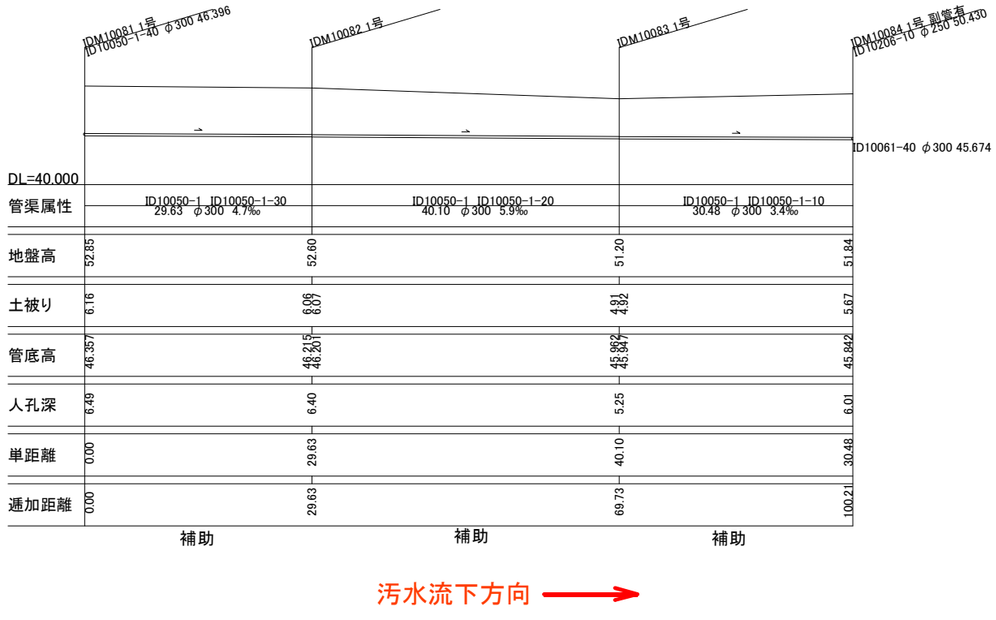

図面番号　１５

井田川・能褒野処理分区下水管渠改築工事（その１）	
図面名	平面図･縦断図
縮尺	図示
発注者	亀山市

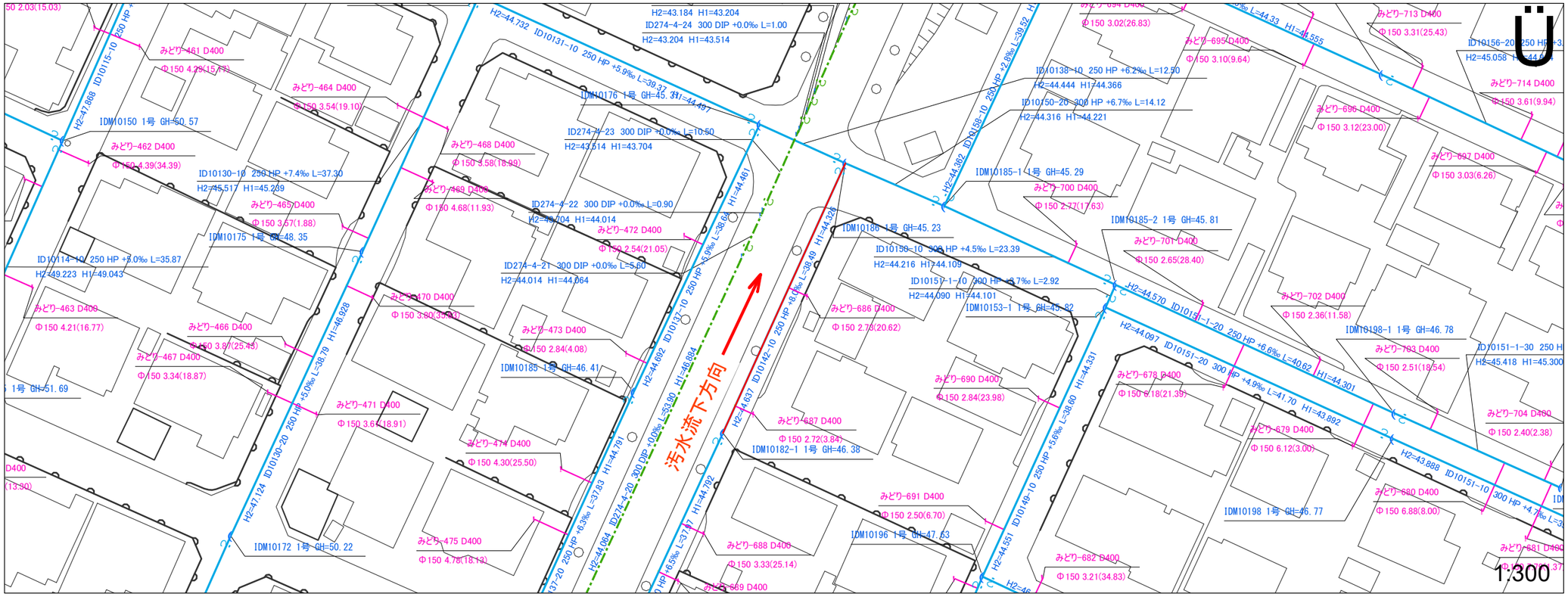
Ü
1:300
汚水流下方向
H2=43.184 H1=43.204
ID274-4-24 300 DIP +0.0‰ L=1.00
H2=43.204 H1=43.514
H2=44.732 ID10131-10 250 HP +5.9‰ L=39.37
IDM10176 1号 GH=45.31 H1=44.497
ID274-4-23 300 DIP +0.0‰ L=10.50
H2=43.514 H1=43.704
ID274-4-22 300 DIP +0.0‰ L=0.90
H2=43.704 H1=44.014
ID274-4-21 300 DIP +0.0‰ L=5.60
H2=44.014 H1=44.064
IDM10185 1号 GH=46.41
IDM10172 1号 GH=50.22
IDM10150 1号 GH=50.57
IDM10175 1号 GH=48.35
IDM10186 1号 GH=45.23
IDM10182-1 1号 GH=46.38
IDM10196 1号 GH=47.53
IDM10185-1 1号 GH=45.29
IDM10185-2 1号 GH=45.81
IDM10198-1 1号 GH=46.78
IDM10198 1号 GH=46.77
IDM10153-1 1号 GH=45.82
ID10138-10 250 HP +6.2‰ L=12.50
H2=44.444 H1=44.366
ID10150-20 300 HP +6.7‰ L=14.12
H2=44.316 H1=44.221
ID10151-1-10 300 HP +6.7‰ L=2.92
H2=44.090 H1=44.101
ID10151-1-20 250 HP +6.6‰ L=40.62
H2=44.570 H1=44.301
ID10151-20 300 HP +4.9‰ L=41.70 H1=43.892
ID10151-10 300 HP +4.7‰ L=3
ID10151-1-30 250 H
H2=45.418 H1=45.300
ID10156-20 250 HP +3
H2=45.058 H1=44.
ID10149-10 250 HP +5.6‰ L=38.60 H1=44.331
ID10142-10 250 HP 8.0‰ L=38.49 H1=44.326
ID10130-20 250 HP +5.0‰ L=38.79 H1=46.928
ID10115-10 250 HP
ID10114-10 250 HP +5.0‰ L=35.87
H2=49.223 H1=49.043
ID10130-10 250 HP +7.4‰ L=37.30
H2=45.517 H1=45.259
ID10158-10 250 HP +2.8‰ L=39.52
H2=44.392 ID10132-10 250 HP +5.9‰ L=38.64 H1=44.461
H2=44.692 ID10132-10 250 HP +5.9‰ L=53.90 H1=46.884
H2=44.637 ID10142-10 250 HP 8.0‰ L=38.49 H1=44.326
H2=44.097 ID10151-20 300 HP +4.9‰ L=41.70 H1=43.892
H2=43.888 ID10151-10 300 HP +4.7‰ L=3
H2=44.551 ID10149-10 250 HP +5.6‰ L=38.60 H1=44.331
H2=47.868 ID10115-10 250 HP
H2=47.124 ID10130-20 250 HP +5.0‰ L=38.79 H1=46.928
H2=44.064 ID274-4-20 300 DIP +0.0‰ L=53.90 H1=44.791
H2=44.792 H1=44.637
H2=46.
H2=44.570
H2=44.097
H2=43.888
H2=44.551
H2=44.392
H2=44.316
H2=44.216
H2=44.090
H2=44.064
H2=44.014
H2=43.704
H2=43.514
H2=43.204
H2=43.184
H2=49.223
H2=47.868
H2=47.124
H2=45.517
H2=45.418
H2=45.058
H2=44.444
H2=44.692
H2=44.637
H2=44.551
H2=44.461
H2=44.326
H2=44.301
H2=44.331
H2=44.366
H2=44.221
H2=44.792
H2=44.791
H2=44.884
H2=44.497
H2=44.392
H2=44.316
H2=44.216
H2=44.090
H2=44.064
H2=44.014
H2=43.704
H2=43.514
H2=43.204
H2=43.184
H2=45.517
H2=45.418
H2=45.058
H2=49.223
H2=47.868
H2=47.124
H2=46.
H2=44.637
H2=44.551
H2=44.326
H2=44.097
H2=43.888
H2=44.792
H2=44.692
H2=44.570
H2=44.392
H2=44.316
H2=44.216
H2=44.090
H2=44.064
H2=44.014
H2=43.704
H2=43.514
H2=43.204
H2=43.184
H2=45.517
H2=45.418
H2=45.058
H2=49.223
H2=47.868
H2=47.124

横　断　図

S=1：100

No.1

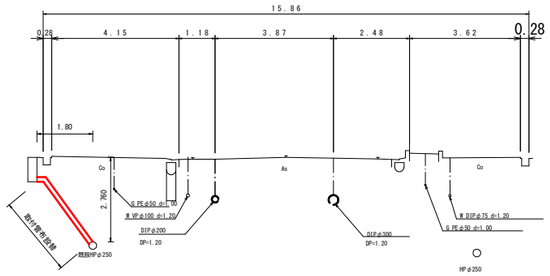

No.2

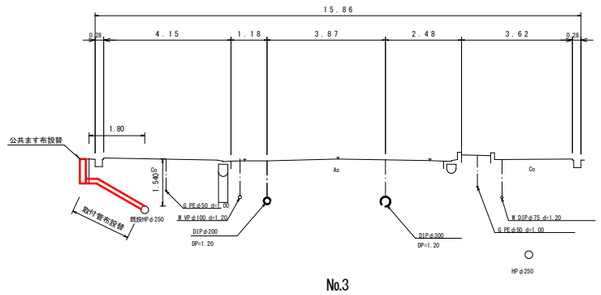

No.3

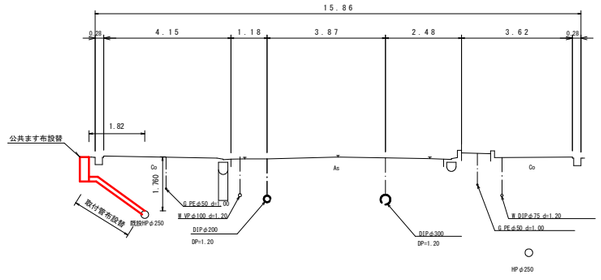

No.4

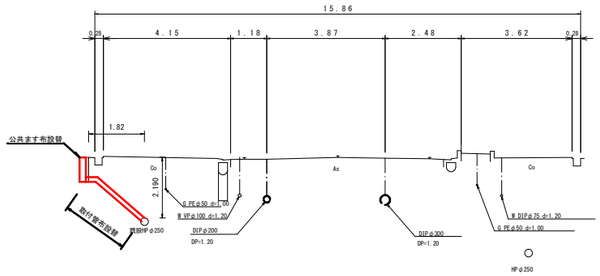

No.5

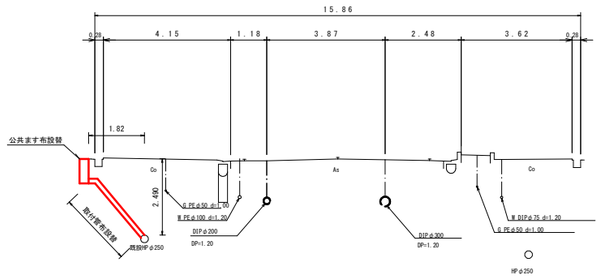

No.6

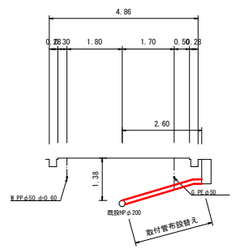

工事名	井田川・能袋野処理分区下水管渠布設工事（その１）		
図面名	取付管布設替横断図		
作成年月日			
縮尺	1：100	図面番号	17
会社名			
事業者名	亀山市		

管きょ更生工（既設管径250・300㎜）標準図

管きょ内面被覆工（反転・形成工法）断面図

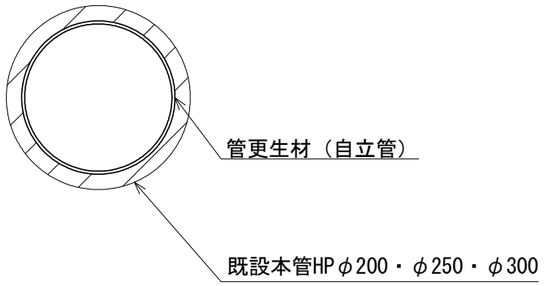

本管口切断工・仕上工

S=Free

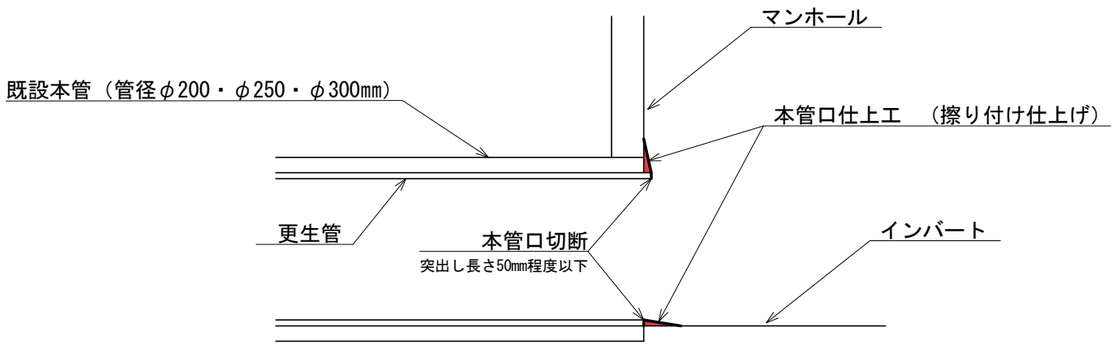

取付管口せん孔工

S=Free

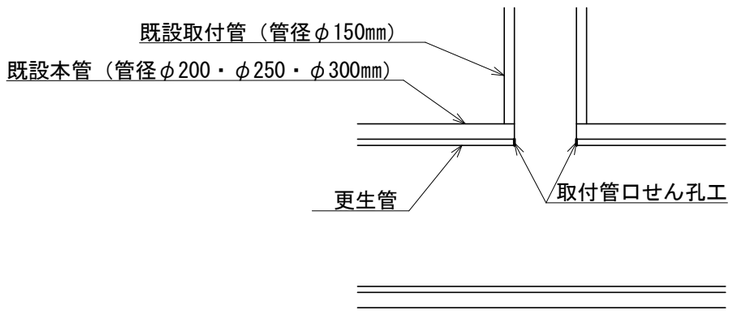

モルタル付着除去

S=Free

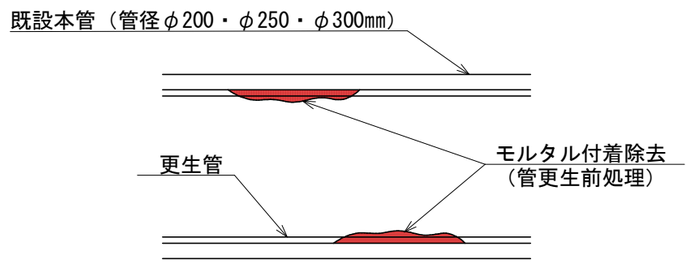

工 事 名	井田川・能褒野処理分区下水管渠改築工事（その1）
処理分区名	井田川・能褒野処理分区
工事箇所	三重県亀山市みどり町地内
名　　称	管更生工
縮　　尺	図　示
図面番号	18

土工標準図

S=1:20

○ 矢板土留

(VU φd)

(掘削深 H>1.5m)

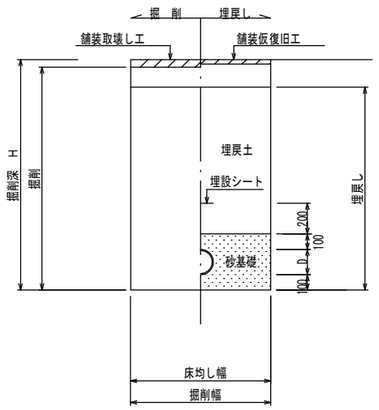

○ 素 堀

(VU φd)

(掘削深 H≦1.5m)

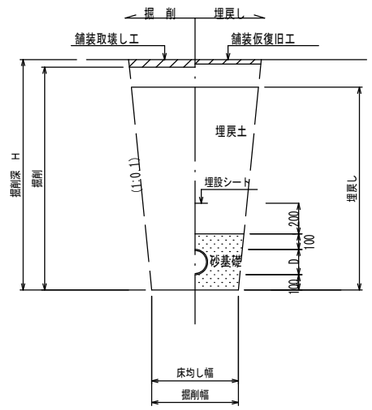

※ ○は今回対象

※ 砂基礎についてはリサイクル認定製品とする

※ D=外径
d=呼び径

舗装復旧図

S=1:10

○ 車 道(市道)

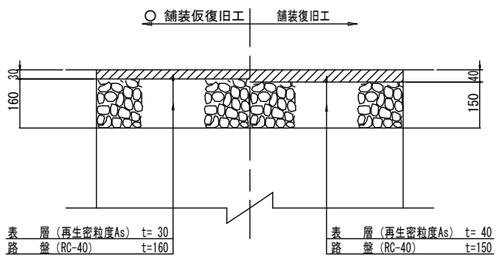

○歩道 (インターロッキングブロック)

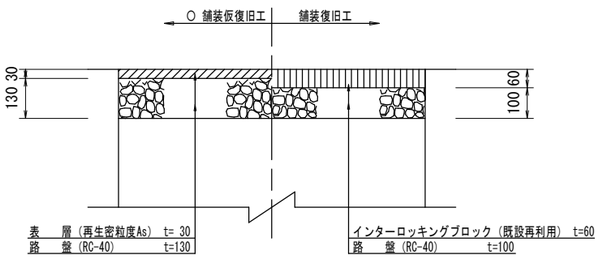

工 事 名	井田川・能褒野処理分区下水管渠改築工事 (その1)
処理分区名	井田川・能褒野処理分区
工事箇所	三重県亀山市みどり町地内
名 称	土工標準図・舗装復旧図
縮 尺	図 示
図面番号	19

土 留 工 標 準 図（参考図）

S=1:20

平 面 図

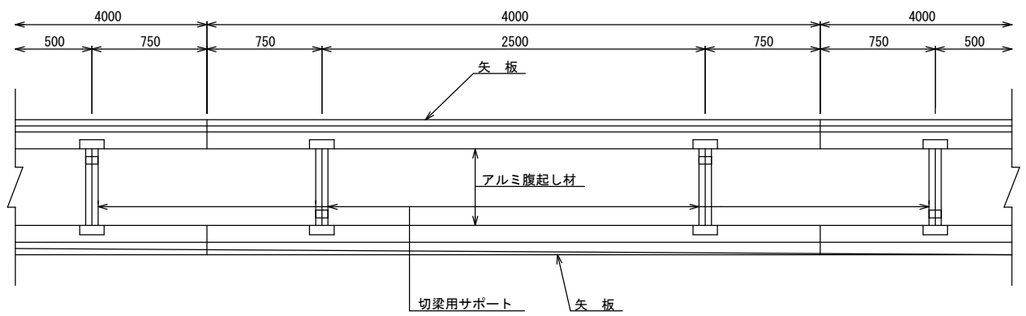

使 用 区 分

土留工法	掘削深H (m)	矢板長Ｌ１ (m)	矢板厚ｔ (mm)	支 保 工			摘 要
				段 数	腹起し厚 (cm)	切梁り末口 (cm)	
軽量鋼矢板	＜H≦1.30	1.500	35	1	12	切梁用サポート	
	1.30＜H≦1.80	2.000	35	1	12	切梁用サポート	
	1.80＜H≦2.00	2.500	35	1	12	切梁用サポート	
	2.00＜H≦2.30	2.500	35	2	12	切梁用サポート	
	2.30＜H≦2.80	3.000	35	2	12	切梁用サポート	
	2.80＜H≦3.30	3.500	35	2	12	切梁用サポート	
	3.30＜H≦3.50	4.000	35	2	12	切梁用サポート	
	3.50＜H≦3.80	4.000	35	3	12	切梁用サポート	

1 段 梁

（掘削深≦2.00m）

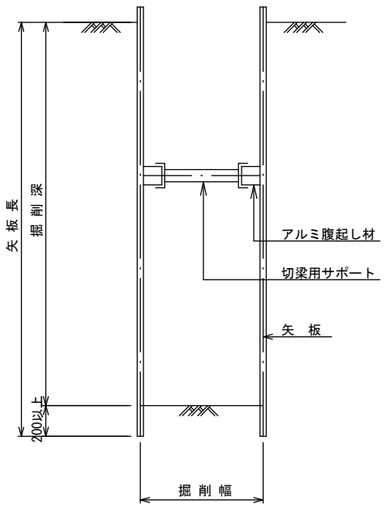

2 段 梁

（2.00m＜掘削深≦3.50m）

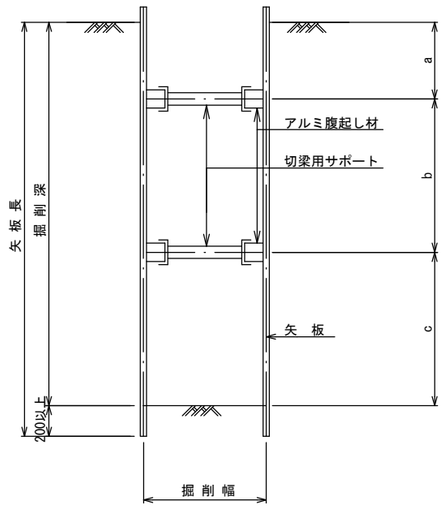

3 段 梁

（3.50m＜掘削深≦3.80m）

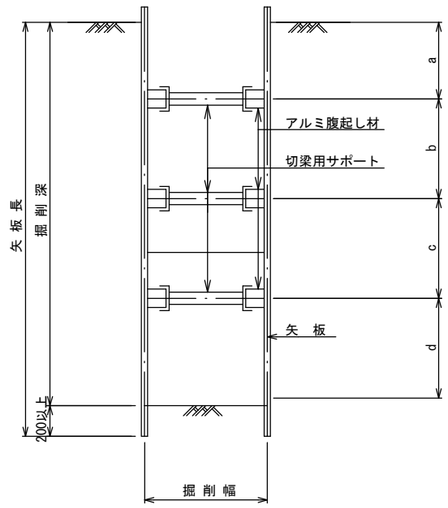

工 事 名	井田川・能褒野処理分区下水管渠改築工事（その1）
処理分区名	井田川・能褒野処理分区
工事箇所	亀山市みどり町地内
名 称	土 留 工 標 準 図（参考図）
縮 尺	1:20
図面番号	20

取付管標準図

S=1:40

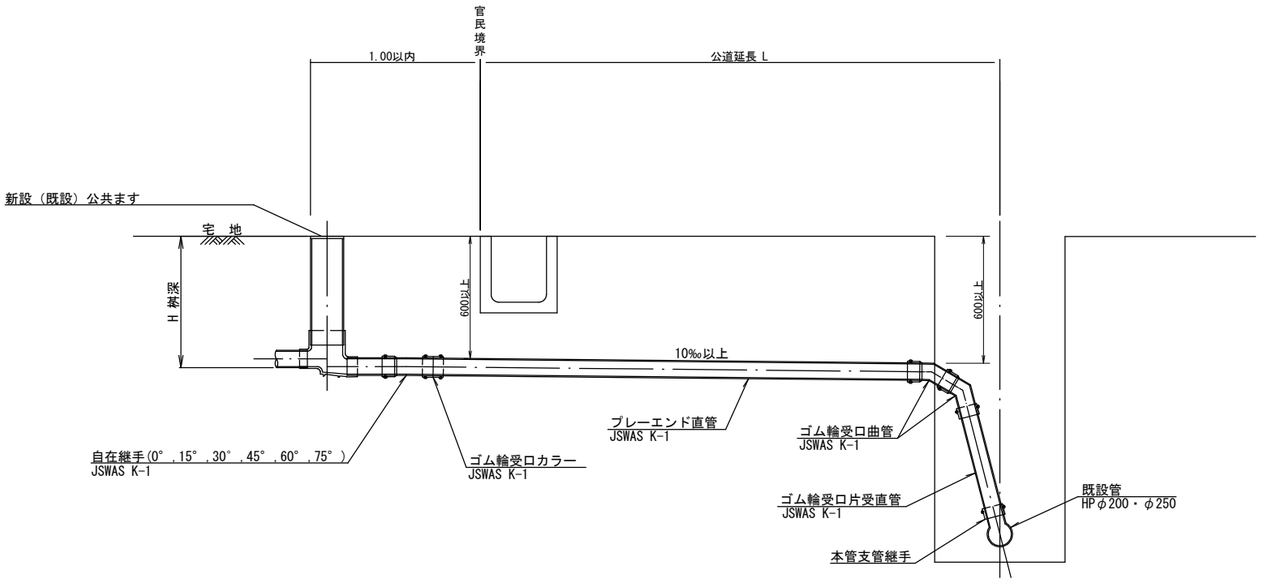

工 事 名	井田川・能褒野処理分区下水管渠改築工事（その1）
処理分区名	井田川・能褒野処理分区
工事箇所	亀山市みどり町地内
名　　称	取付管標準図
縮　　尺	1:40
図面番号	21

マンホール蓋設置工

撤去図

平面図

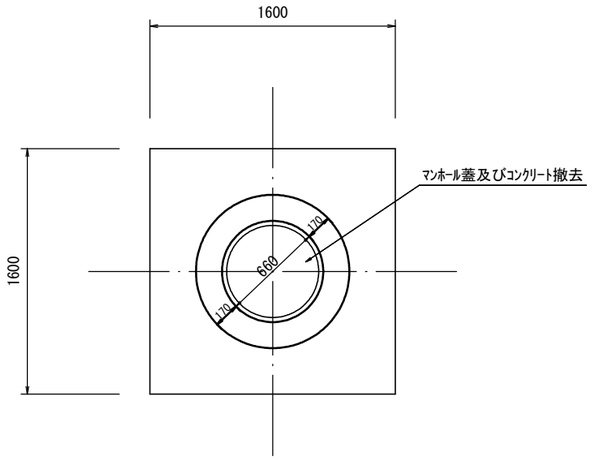

断面図

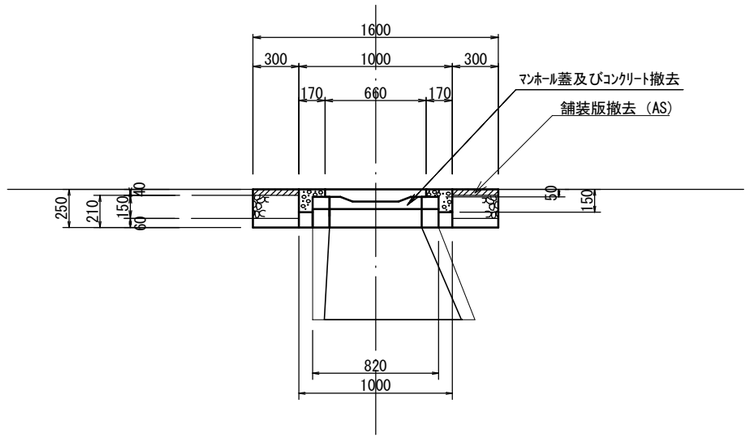

復旧図

平面図

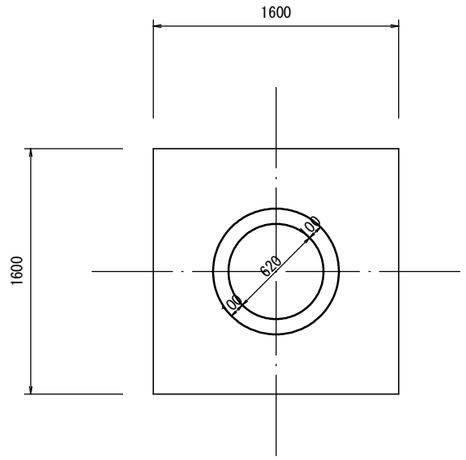

断面図

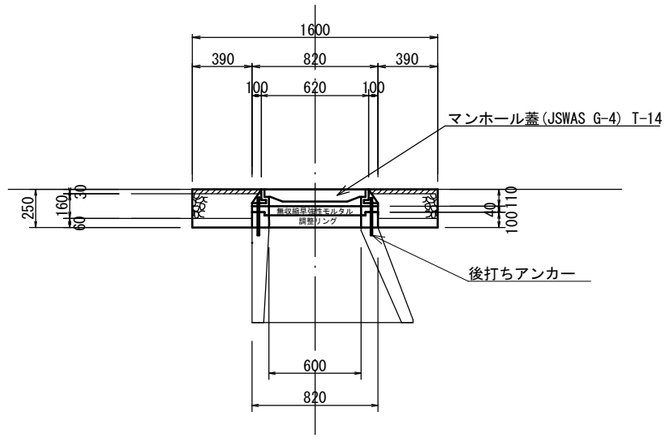

（参考図）

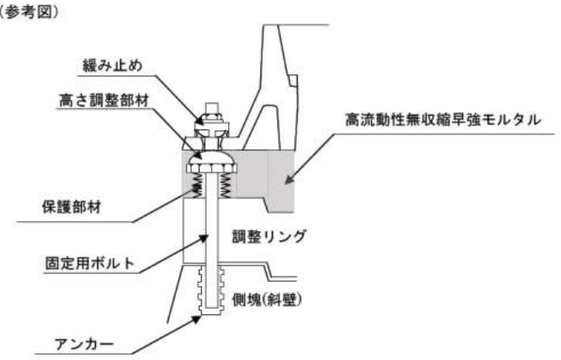

※無収縮早強モルタルについてはハイジャスターと同等品以上とする。

※マンホール蓋の使用については、亀山市型グランドマンホール蓋の認定を受けたものとする。
（汚水マンホール蓋：亀山城とハナショウブ）

工事名	井田川・能褒野処理分区下水管渠改築工事（その1）
処理分区名	井田川・能褒野処理分区
工事箇所	亀山市みどり町地内
名　　称	マンホール蓋取替工
縮　　尺	１：４０
図面番号	22