# 数　量　計　算　書

【 亀山住山加圧ポンプ室　機械設備 】

# 数　量　総　括　表　（機械設備）

| 工事区分、工種、種別、細別 | 明　　細 | 規　　格 | 単位 | 数　　量 | 摘　　要 |
|---|---|---|---|---|---|
| 機器費 | | | | | |
| | 加圧給水ユニット | 5台ローテーション4台並列、1.07m3/min×55m | 台 | 1 | |
| | 補助圧力水槽 | 立形プラダ式300L　φ600×1600H、0.98Mpa | 槽 | 1 | |
| | バルブレス液中ピストンポンプ | 比例注入式（AC200V）4ml/min-1Mpa-25W | 台 | 2 | |
| | 同上2台乗防液堤付次亜貯留槽 | 角形PVC50リットル　液位警報接点（2点）付 | 槽 | 1 | |
| | 次亜注入吐出弁ユニット | SUSプレート組込PVC配管リリーフ弁、空気抜弁、ホース付き | 台 | 1 | |
| 直接材料費 | | | | | |
| | PLP２F直管　L=1600 | 150A(10ｋ上水F) | 本 | 1 | |
| | PLP２7Fヘッダー管　L=1920　I=200×5 | 150A×80A×5(10ｋF) | 本 | 1 | |
| | PLP２F曲管　L=1147×250 | 80A×90°（10ｋF) | 本 | 5 | |
| | PLP２F異径管　L=354(偏心)主50A | 80A×50A(10ｋF) | 本 | 5 | |
| | PLP２F曲管(空気弁座付)　L=272×575(弁座32A) | 100A×90°（10ｋF) | 本 | 1 | |
| | PLP２F曲管　L=160×300 | 100A×90°（10ｋF) | 本 | 1 | |
| | PLP３FT字管(給水座付)　L=160+250、I=150(座25A) | 100A×100A(10ｋF) | 本 | 1 | |
| | PLP３FT字管　L=250+250,I=150 | 100A×100A(10ｋF) | 本 | 1 | |
| | PLP２F曲管　L=160×160 | 100A×90°（10ｋF) | 本 | 1 | |

# 数　量　総　括　表　（機械設備）

| 工事区分、工種、種別、細別 | 明　　細 | 規　　格 | 単位 | 数　　量 | 摘　　要 |
|---|---|---|---|---|---|
| | PLP２F異径管　L=110(同心) | 100A(10ｋF)×80A(上水F) | 本 | 1 | |
| | PLP２F直管　L=500 | 100A(10ｋF) | 本 | 1 | |
| | PLP２F曲管　L=370×300 | 100A×90°（10ｋF) | 本 | 1 | |
| | PLP２F直管　L=728 | 100A(10ｋF) | 本 | 1 | |
| | PLP２F曲管　L=160×984 | 100A×90°（10ｋF) | 本 | 1 | |
| | PLP３FT字管(異径)　L=185+380、I＝200 | 150A×100A(10ｋF) | 本 | 1 | |
| | PLP２F直管　L=1000 | 150A(10ｋ×上水F) | 本 | 1 | |
| | PLP２F直管(給水座付)　L=468(座25A) | 100A(10ｋF) | 本 | 1 | |
| | PLP２F曲管　L=160×1034 | 100A×90°（10ｋF) | 本 | 1 | |
| | PLP３FT字管　L=160+210、I=150 | 100A×100A(10ｋF) | 本 | 1 | |
| | PLP３FT字管(異径)　L=160+160、I=150 | 150A×50A(10ｋF) | 本 | 1 | |
| | PLP２F異形管　L=885(同心)主100A | 150A×100A(10ｋF) | 本 | 1 | |
| | PLP２F曲管　L=110×110 | 50A×90°（10ｋF) | 本 | 1 | |
| | PLP２F直管　L=210 | 50A(10ｋF) | 本 | 1 | |
| | PLP２F曲管　L=150×954 | 50A×90°（10ｋF) | 本 | 1 | |
| | PLP２F異径管　L=110(同心) | 100A×80A(10ｋF) | 本 | 1 | |

# 数　量　総　括　表　（機械設備）

| 工事区分、工種、種別、細別 | 明　　細 | 規　　格 | 単位 | 数　　量 | 摘　　要 |
|---|---|---|---|---|---|
| | PLP　２F曲管　L=140×140 | 80A×90°（10ｋF） | 本 | 3 | |
| | PLP３FT字管(異径)　L=150+2010,I=200 | 80A×50A(10ｋF) | 本 | 1 | |
| | PLP1F直管　L=500 | 80A(10ｋF×上水F) | 本 | 1 | |
| | PLPフランジ蓋 | φ150×10ｋ | 本 | 1 | |
| | 配管支持金具① | SUS304　150A　床H=215.5(PC) | 組 | 2 | |
| | 配管支持金具② | SUS304　100A　床H=215.5(PC) | 組 | 3 | |
| | 配管支持金具③ | SUS304　100A　床H=200PC) | 組 | 9 | |
| | 配管支持金具④ | SUS304　80A　床H=215.5(PC) | 組 | 2 | |
| | 配管支持金具⑤ | SUS304　150A　壁H=300(PC) | 組 | 5 | |
| | 配管支持金具⑥ | SUS304　50A　床H=377(PC) | 組 | 5 | |
| | 配管支持金具⑦ | SUS304　50A　床H=120(PC) | 組 | 1 | |
| | 配管支持金具⑧ | SUS304　150A　壁H=120(PC) | 組 | 1 | |
| | PLP(100A主)３FT字管(採水座F付)<br>L=110+215,I=180(F32A) | 100A(7.5ｋ)×80A(10ｋ)×80A(10ｋ) | 本 | 1 | |
| | PLP２F短管　L=350 | 80A(10ｋ) | 本 | 1 | |
| | PLP(80A主)３FT字管(注入座F付)<br>L=195+200、I＝180(F25A) | 100A(7.5ｋ)×80A(10ｋ)×80A(10ｋ) | 本 | 1 | |
| | PLP２F曲管　L=120×215 | 80A×90°（10ｋ） | 本 | 1 | |

# 数　量　総　括　表　（機械設備）

| 工事区分、工種、種別、細別 | 明　　細 | 規　　格 | 単位 | 数　　量 | 摘　　要 |
|---|---|---|---|---|---|
| | PLP２F曲管　L=390+390、I=150 | 80A×50A(10ｋ) | 本 | 1 | |
| | PLP２F曲管　L=200×120 | 80A×90°（10ｋ） | 本 | 1 | |
| | PLP２F曲管　L=150×400 | 50A×90°（10ｋ） | 本 | 1 | |
| | PLP２F短管　L=985 | 50A(10ｋ) | 本 | 1 | |
| | 配管支持金具-1 | SUS304　80A　床H=341(PC) | 組 | 6 | |
| | 配管支持金具-2 | SUS304　50A　床H=341(PC) | 組 | 2 | |
| | 配管支持金具-3 | SUS304　80A(F部)　床H=341(PC) | 組 | 2 | |
| | FCDフランジ両Fゴムフレキ　L=150 | 100A(10ｋF) | 本 | 1 | |
| | FCDフランジ両Fゴムフレキ　L=150埋ゴム | 50A(10ｋF) | 本 | 5 | |
| | FCDフランジ両Fゴムフレキ　L=150 | 50A(10ｋF) | 本 | 1 | |
| | FCD-内面EP粉体短面間伸縮継手　L=200±30 | φ150(10ｋF) | 本 | 1 | |
| | FCD-内面EP粉体短面間伸縮継手　L=200±30 | φ80(10ｋF) | 本 | 1 | |
| | ステンレス製手動仕切弁 | 外ネジ丸ハンドル式　φ150×10ｋF | 基 | 2 | |
| | ステンレス製手動仕切弁 | 外ネジ丸ハンドル式　φ100×10ｋF | 基 | 3 | |
| | ステンレス製手動仕切弁 | 外ネジ丸ハンドル式　φ80×10ｋF | 基 | 1 | |
| | ステンレス製手動仕切弁 | 外ネジ丸ハンドル式　φ50×10ｋF | 基 | 1 | |

# 数　量　総　括　表　（機械設備）

| 工事区分、工種、種別、細別 | 明　　細 | 規　　格 | 単位 | 数　　量 | 摘　　要 |
|---|---|---|---|---|---|
| | FC-内面EP樹脂フランジレス蝶型弁 | 弁体SCS、レバー式　φ80(10ｋF)SUSボルト付 | 基 | 5 | |
| | ソフトシール弁 | 内ネジ丸ハンドル式　φ75×7.5ｋF | 基 | 1 | |
| | 緊急給水口 | φ75　町の式 | 基 | 1 | |
| | ステンレス製小型急排空気弁 | φ25×10ｋ　φ32補修コック付 | 基 | 1 | |
| | フランジ継手材 | φ150×10ｋ　SUS-BT.N、P/K | 組 | 7 | |
| | フランジ継手材 | φ100×10ｋ　SUS-BT.N、P/K | 組 | 19 | |
| | フランジ継手材 | φ100×10ｋ　SUS-BT.N | 組 | 2 | |
| | フランジ継手材 | φ75×10ｋ　SUS-BT.N、P/K | 組 | 12 | |
| | フランジ継手材 | φ50×10ｋ　SUS-BT.N、P/K | 組 | 5 | |
| | フランジ継手材 | φ50×10ｋ　SUS-BT.N、 | 組 | 12 | |
| | フランジ継手材 | φ25×10ｋ　SUS-BT.N、P/K | 組 | 2 | |
| | ステンレス製相フランジSCS13(SIS304) | 50A×10ｋ | 枚 | 6 | |
| | ステンレス製相フランジSCS13(SUS304) | 25A×10ｋ | 枚 | 2 | |
| | ステンレス製GブッシングSCS13(SUS304) | 25A×15A | 個 | 2 | |
| | ステンレス製G角ニップルSCS13(SUS304) | 50A | 個 | 5 | |
| | ステンレス製GプラグSCS13(SUS304) | 50A | 個 | 1 | |

# 数　量　総　括　表　（機械設備）

| 工事区分、工種、種別、細別 | 明　　細 | 規　　格 | 単位 | 数　　量 | 摘　　要 |
|---|---|---|---|---|---|
| | ステンレス鋼管SUS304-40S | 15A | m | 3.3 | |
| | ステンレス鋼管付属材料費 | | 式 | 1 | |
| | HIVP管 | φ13 | m | 9 | |
| | HIVPφ13付属材料費 | | 式 | 1 | |
| | VU管 | φ50 | m | 6.9 | |
| | VUφ50付属材料費 | | 式 | 1 | |
| | ステンレス製G3方ボール弁SCS13(SUS304) | 15A | 個 | 1 | |
| | ステンレス製Gボール弁SCS13(SUS304) | 15A | 個 | 5 | |
| | 給水栓カップリング付横水栓 | φ13 | 個 | 1 | |
| | 排水目皿SCS13(SUS304) | φ50 | 個 | 2 | |
| | 配管ピット蓋　FRPグレーチング蓋 | 開口800×6600　12分割 | 基 | 1 | |
| | 次亜注入ホース　高圧ブレードホース | φ6×11 | m | 29.2 | |
| | 次亜注入分岐弁　ホースコネクタ付 | PVC3方ボール弁(Wポート) | 個 | 1 | |
| | 次亜注入弁装置　HIVPφ16×1m付 | PVC　注入弁　15A | 個 | 2 | |
| | ダクタイル鋳鉄管パドル付短管　L=800 | φ100(上水F) | 本 | 2 | |
| | FCD-内面EP粉体短面間伸縮継手　L=200±30 | φ80(10kF) | 本 | 1 | |

# 数　量　総　括　表　（機械設備）

| 工事区分、工種、種別、細別 | 明　　細 | 規　　格 | 単位 | 数　　量 | 摘　　要 |
|---|---|---|---|---|---|
| | ステンレス製手動仕切弁 | 外ネジ丸ハンドル式　φ80×10ｋF | 基 | 4 | |
| | ステンレス製手動仕切弁 | 外ネジ丸ハンドル式　φ50×10ｋF | 基 | 1 | |
| | ステンレス製小型急排空気弁 | φ25×10ｋ　φ32補修コック付 | 基 | 1 | |
| | フランジ継手材 | φ100×上水F　SUS-BT.N、P/K | 組 | 2 | |
| | フランジ継手材 | φ75×10ｋ　SUS-BT.N、P/K | 組 | 12 | |
| | フランジ継手材 | φ50×10ｋ　SUS-BT.N、P/K | 組 | 3 | |
| | フランジ継手材 | φ32×10ｋ　SUS-BT.N、P/K | 組 | 1 | |
| | フランジ継手材 | φ25×10ｋ　SUS-BT.N、P/K | 組 | 1 | |
| | ステンレス製相フランジSCS13(SUS304) | 32A×10ｋ | 個 | 1 | |
| | ステンレス製相フランジSCS13(SUS304) | 25A×10ｋ | 枚 | 1 | |
| | ステンレス製GブッシングSCS13(SUS304) | 25A×15A | 個 | 1 | |
| | ステンレス製GプラグSCS13(SUS304) | 15A | 個 | 1 | |
| | ステンレス製G角ニップルSCS13(SUS304) | 32A | 個 | 1 | |
| | ステンレス製G角ニップルSCS13(SUS304) | 15A | 個 | 1 | |
| | ステンレス製GチーズSCS13(SUS304) | 32A×15A | 個 | 1 | |
| | ステンレス製Gボール弁SCS13(SUS304) | 15A | 個 | 1 | |

# 数　量　総　括　表　（機械設備）

| 工事区分、工種、種別、細別 | 明　　細 | 規　　格 | 単位 | 数　　量 | 摘　　要 |
|---|---|---|---|---|---|
| 労務費 | | | | | |
| 一般労務費 | | | | | |
| | 配管工 | | 人 | 12 | |
| | 普通作業員 | | 人 | 14 | |
| | 設備機械工 | | 人 | 1 | |
| | 左官 | | 人 | 1 | |
| | 特殊作業員 | | 人 | 1 | |
| 機械設備据付労務費 | | | | | |
| | 機械設備据付工 | | 人 | 4 | |
| 複合工費 | | | | | |
| 複合工費 | | | | | |
| | コンクリート(施工ﾊﾟｯｹｰｼﾞ) | 無筋・鉄筋構造物 18-8-40 高炉 W/C=60%以下 小型車割増無し | m3 | 0.08 | |
| | 型枠(施工ﾊﾟｯｹｰｼﾞ) | 一般型枠 | m2 | 0.8 | |
| | コーンスリーブ | φ300 | m | 0.6 | |
| | コーンスリーブ | φ200 | m | 0.8 | |
| | コーンスリーブ | φ150 | m | 0.3 | |

# 数　量　総　括　表　（機械設備）

| 工事区分、工種、種別、細別 | 明　　細 | 規　　格 | 単位 | 数　　量 | 摘　　要 |
|---|---|---|---|---|---|
| | コーンスリーブ | φ100 | m | 0.5 | |
| | コーンスリーブ | φ75 | m | 0.2 | |
| | セメントモルタル | １：３ | m3 | 0.06 | |

件名　住山加圧ポンプ室（機械設備）

# 機器・直接材料・複合工費



(1)　機　器　品　目

| 機器名称 | | 形状寸法 | 単位 | 数量 | 備考 |
|---|---|---|---|---|---|
| 1 | 推定末端圧力一定<br>加圧給水ユニット | 5台ﾛｰﾃｰｼｮﾝ・4台並列<br>1.07㎥/min×55m | 台 | 1 | φ50×5.5kW×5(予備1) |
| 2 | 補助圧力水槽 | 立形プラダ式 300L<br>φ600×1600H,0.98MPa | 槽 | 1 | 接続SUS50A×10kF |
| 3 | バルブレス<br>液中ピストンポンプ | 比例注入式(AC200V)<br>4ml/min-1MPa-25W | 台 | 2 | |
| 4 | 同上2台乗<br>防液堤付次亜貯留槽 | 角形PVC 50ﾘｯﾄﾙ<br>液位警報接点(2点)付 | 槽 | 1 | |
| 5 | 次亜注入吐出弁ユニット | SUSﾌﾟﾚｰﾄ組込PVC配管<br>ﾘﾘｰﾌ弁,空気抜弁,ﾎｰｽ付 | 台 | 1 | |

| | | 形状寸法 | 単位 | 数量 | 備考 |
|---|---|---|---|---|---|

件名　住山加圧ポンプ室（機械設備）

# 機器・直接材料・複合工費



(2)　直　接　材　料　（加圧ポンプ設備配管）

| 材料名称 | | 形状寸法 | 単位 | 数量 | 備考 |
|---|---|---|---|---|---|
| 1 | PLP<br>2F直管 | 150A（10k×上水F）<br>L=1600 | 本 | 1 | |
| 2 | PLP<br>7Fヘッダー管 | 150A×80A×5（10kF）<br>L=1920 I=200×5 | 本 | 1 | |
| 3 | PLP<br>2F曲管 | 80A×90°（10kF）<br>L=1147×250 | 本 | 5 | |
| 4 | PLP<br>2F違径管 | 80A×50A（10kF）<br>L=354（偏心）主50A | 本 | 5 | |
| 5 | PLP<br>2F曲管(空気弁座付) | 100A×90°（10kF）<br>L=272×575（弁座32A） | 本 | 1 | |
| 6 | PLP<br>2F曲管 | 100A×90°（10kF）<br>L=160×300 | 本 | 1 | |
| 7 | PLP<br>3F丁字管(給水座付) | 100A×100A（10kF）<br>L=160+250,I=150(座25A) | 本 | 1 | |
| 8 | PLP<br>3F丁字管 | 100A×100A（10kF）<br>L=250+250,I=150 | 本 | 1 | |
| 9 | PLP<br>2F曲管 | 100A×90°（10kF）<br>L=160×160 | 本 | 1 | |
| 10 | PLP<br>2F違径管 | 100A(10kF)×80A(上水F)<br>L=110（同心） | 本 | 1 | |
| 11 | PLP<br>2F直管 | 100A（10kF）<br>L=500 | 本 | 1 | |
| 12 | PLP<br>2F曲管 | 100A×90°（10kF）<br>L=370×300 | 本 | 1 | |
| 13 | PLP<br>2F直管 | 100A（10kF）<br>L=728 | 本 | 1 | |
| 14 | PLP<br>2F曲管 | 100A×90°（10kF）<br>L=160×984 | 本 | 1 | |
| 15 | PLP<br>3F丁字管(違径) | 150A×100A（10kF）<br>L=185+380,I=200 | 本 | 1 | |
| 16 | PLP<br>2F直管 | 150A（10k×上水F）<br>L=1000 | 本 | 1 | |
| 17 | PLP<br>2F直管(給水座付) | 100A（10kF）<br>L=468（座25A） | 本 | 1 | |
| 18 | PLP<br>2F曲管 | 100A×90°（10kF）<br>L=160×1034 | 本 | 1 | |
| 19 | PLP<br>3F丁字管 | 100A×100A（10kF）<br>L=160+210,I=150 | 本 | 1 | |
| 20 | PLP<br>3F丁字管(違径) | 150A×50A（10kF）<br>L=160+160,I=150 | 本 | 1 | |
| 21 | PLP<br>2F違径管 | 150A×100A（10kF）<br>L=885（同心）主100A | 本 | 1 | |

(2)　直　接　材　料　（加圧ポンプ設備配管）

| 材料名称 | | 形状寸法 | 単位 | 数量 | 備考 |
|---|---|---|---|---|---|
| 22 | PLP<br>2F曲管 | 50A×90°（10kF）<br>L=110×110 | 本 | 1 | |
| 23 | PLP<br>2F直管 | 50A（10kF）<br>L=210 | 本 | 1 | |
| 24 | PLP<br>2F曲管 | 50A×90°（10kF）<br>L=150×954 | 本 | 1 | |
| 25 | PLP<br>2F違径管 | 100A×80A（10kF）<br>L=110（同心） | 本 | 1 | |
| 26 | PLP<br>2F曲管 | 80A×90°（10kF）<br>L=140×140 | 本 | 3 | |
| 27 | PLP<br>3F丁字管(違径) | 80A×50A（10kF）<br>L=150+2010,I=200 | 本 | 1 | |
| 28 | PLP<br>1F直管 | 80A（10k×上水F）<br>L=500 | 本 | 1 | |
| 29 | PLP<br>フランジ蓋 | φ150×10k | 枚 | 1 | |
| 30 | 配管支持金具① | SUS304<br>150A 床H=215.5(PC) | 組 | 2 | |
| 31 | 配管支持金具② | SUS304<br>100A 床H=215.5(PC) | 組 | 3 | |
| 32 | 配管支持金具③ | SUS304<br>100A 床H=200(PC) | 組 | 9 | |
| 33 | 配管支持金具④ | SUS304<br>80A　床H=215.5(PC) | 組 | 2 | |
| 34 | 配管支持金具⑤ | SUS304<br>80A　壁H=300(PC) | 組 | 5 | |
| 35 | 配管支持金具⑥ | SUS304<br>50A　床H=377(PC) | 組 | 5 | |
| 36 | 配管支持金具⑦ | SUS304<br>50A　床H=120(PC) | 組 | 1 | |
| 37 | 配管支持金具⑧ | SUS304<br>50A　壁H=120(PC) | 組 | 1 | |
| | | | | | |
| | | | | | |
| | | | | | |
| | | | | | |
| | | | | | |

件名　住山加圧ポンプ室（機械設備）

# 機器・直接材料・複合工費



## (2)　直　接　材　料　（流量計室設備配管）

| 材料名称 | | 形状寸法 | 単位 | 数量 | 備考 |
|---|---|---|---|---|---|
| 1 | PLP（100A主）<br>3F丁字管(採水座F付) | 100A(上水)×80A(10k)×80A(10kF)<br>L=110+215,I=180（F32A) | 本 | 1 | |
| 2 | PLP<br>2F短管 | 80A（10kF)<br>L=350 | 本 | 1 | |
| 3 | PLP（80A主）<br>3F丁字管(注入座F付) | 100A(上水)×80A(10k)×80A(10kF)<br>L=195+200,I=180（F25A) | 本 | 1 | |
| 4 | PLP<br>2F曲管 | 80A×90°（10kF)<br>L=120×215 | 本 | 1 | |
| 5 | PLP<br>3F丁字管 | 80A×50A（10F)<br>L=390+390,I=150 | 本 | 1 | |
| 6 | PLP<br>2F曲管 | 80A×90°（10kF)<br>L=200×120 | 本 | 1 | |
| 7 | PLP<br>2F曲管 | 50A×90°（10kF)<br>L=150×400 | 本 | 1 | |
| 8 | PLP<br>2F短管 | 50A（10kF)<br>L=985 | 本 | 1 | |
| 9 | 配管支持金具-1 | SUS304<br>80A　床H=341(PC) | 組 | 6 | |
| 10 | 配管支持金具-2 | SUS304<br>50A　床H=341(PC) | 組 | 2 | |
| 11 | 配管支持金具-3 | SUS304<br>80A(F部）床H=341(PC) | 組 | 2 | |
| | | | | | |
| | | | | | |
| | | | | | |
| | | | | | |
| | | | | | |
| | | | | | |
| | | | | | |
| | | | | | |
| | | | | | |

## (2)　直　接　材　料　（加圧ポンプ設備付帯配管）

| 材料名称 | | 形状寸法 | 単位 | 数量 | 備考 |
|---|---|---|---|---|---|
| 1 | FCDﾌﾗﾝｼﾞ<br>両Ｆゴムフレキ | 100A（10kF)<br>L=150 | 本 | 1 | |
| 2 | FCDﾌﾗﾝｼﾞ<br>両Ｆゴムフレキ | 50A（10kF)<br>L=150　埋ゴム | 本 | 5 | |
| 3 | FCDﾌﾗﾝｼﾞ<br>両Ｆゴムフレキ | 50A（10kF)<br>L=150 | 本 | 1 | |
| 4 | FCD-内面EP粉体<br>短面間伸縮継手 | φ150（10kF)<br>L=200±30 | 本 | 1 | |
| 5 | FCD-内面EP粉体<br>短面間伸縮継手 | φ80（10kF)<br>L=200±30 | 本 | 1 | |
| 6 | ｽﾃﾝﾚｽ製<br>手動仕切弁 | 外ﾈｼﾞ丸ﾊﾝﾄﾞﾙ式<br>φ150×10kF | 基 | 2 | |
| 7 | ｽﾃﾝﾚｽ製<br>手動仕切弁 | 外ﾈｼﾞ丸ﾊﾝﾄﾞﾙ式<br>φ100×10kF | 基 | 3 | |
| 8 | ｽﾃﾝﾚｽ製<br>手動仕切弁 | 外ﾈｼﾞ丸ﾊﾝﾄﾞﾙ式<br>φ80×10kF | 基 | 1 | |
| 9 | ｽﾃﾝﾚｽ製<br>手動仕切弁 | 外ﾈｼﾞ丸ﾊﾝﾄﾞﾙ式<br>φ50×10kF | 基 | 1 | |
| 10 | FC-内面EP樹脂<br>ﾌﾗﾝｼﾞﾚｽ蝶型弁 | 弁体SCS、ﾚﾊﾞｰ式<br>φ80（10kF)SUSﾎﾞﾙﾄ付 | 基 | 5 | |
| 11 | 丸ﾊﾝﾄﾞﾙ付<br>ソフトシール弁 | 内ねじ式<br>φ75×7.5kF | 基 | 1 | |
| 12 | 緊急給水口 | 消防めねじ＋町の式口金<br>φ75×7.5kF | 基 | 1 | |
| 13 | ｽﾃﾝﾚｽ製<br>小型急排空気弁 | φ25×10k<br>φ32 補修ｺｯｸ付 | 基 | 1 | |
| 14 | フランジ継手材 | SUS-BT･N､P/K<br>φ150×10k | 組 | 7 | |
| 15 | フランジ継手材 | SUS-BT･N､P/K<br>φ100×10k | 組 | 19 | |
| 16 | フランジ継手材 | SUS-BT･N<br>φ100×10k | 組 | 2 | |
| 17 | フランジ継手材 | SUS-BT･N､P/K<br>φ80×10k | 組 | 12 | |
| 18 | フランジ継手材 | SUS-BT･N､P/K<br>φ50×10k | 組 | 5 | |
| 19 | フランジ継手材 | SUS-BT･N<br>φ50×10k | 組 | 12 | |
| 20 | フランジ継手材 | SUS-BT･N､P/K<br>φ25×10k | 組 | 2 | |
| 21 | ｽﾃﾝﾚｽ製<br>相フランジ | SCS13(SUS304)<br>50A×10k | 枚 | 6 | |

件名　住山加圧ポンプ室（機械設備）

# 機器・直接材料・複合工費



(2)　直　接　材　料　（加圧ポンプ設備付帯配管）

| 材料名称 | | 形状寸法 | 単位 | 数量 | 備考 |
|---|---|---|---|---|---|
| 1 | ｽﾃﾝﾚｽ製<br>相フランジ | SCS13(SUS304)<br>25A×10k | 枚 | 2 | |
| 2 | ｽﾃﾝﾚｽ製<br>G ブッシング | SCS13(SUS304)<br>25A×15A | 個 | 2 | |
| 3 | ｽﾃﾝﾚｽ製<br>G 角ニップル | SCS13(SUS304)<br>50A | 個 | 5 | |
| 4 | ｽﾃﾝﾚｽ製<br>G プラグ | SCS13(SUS304)<br>50A | 個 | 1 | |

(2)　直　接　材　料　（給排水配管）

| 材料名称 | | 形状寸法 | 単位 | 数量 | 備考 |
|---|---|---|---|---|---|
| 1 | ステンレス鋼管 | SUS304-40s<br>15A | m | 3.3 | |
| 2 | 同上付属材料費 | | 式 | 1 | |
| 3 | 耐衝撃性<br>硬質ポリ塩化ビニル管 | HIVP<br>φ13 | m | 9.0 | |
| 4 | 同上付属材料費 | | 式 | 1 | |
| 5 | 硬質ポリ塩化ビニル管 | VU<br>φ50 | m | 6.9 | |
| 6 | 同上付属材料費 | | 式 | 1 | |
| 7 | ステンレス<br>G 3方ボール弁 | SCS13(SUS304)<br>15A | 個 | 1 | |
| 8 | ステンレス<br>G ボール弁 | SCS13(SUS304)<br>15A | 個 | 5 | |
| 9 | ステンレス製<br>給水栓 | ｶｯﾌﾟﾘﾝｸﾞ付横水栓<br>φ13 | 個 | 1 | |
| 10 | 排水目皿 | SCS13(SUS304)<br>φ50 VU用内挿 | 個 | 2 | |

件名　住山加圧ポンプ室（機械設備）

# 機器・直接材料・複合工費



(2)　直　接　材　料　（配管ピット蓋）

| 材料名称 | | 形状寸法 | 単位 | 数量 | 備考 |
|---|---|---|---|---|---|
| 1 | 配管ピット<br>FRPグレーチング蓋･枠 | 配管切欠き8箇所付<br>開口800×6600用12分割 | 基 | 1 | |

(2)　直　接　材　料　（追加塩素注入設備付帯配管）

| 材料名称 | | 形状寸法 | 単位 | 数量 | 備考 |
|---|---|---|---|---|---|
| 1 | 注入ホース | 高圧ﾌﾞﾚｰﾄﾞﾎｰｽ<br>φ6×11 | m | 29.2 | |
| 2 | 注入分岐弁 | ﾎｰｽｺﾈｸﾀ付<br>PVC 3方ボール弁(Wﾎﾟｰﾄ) | 個 | 1 | |
| 3 | 注入弁装置 | HIVP φ16×1m付<br>PVC 注入弁 15A | 個 | 2 | |

件名　住山加圧ポンプ室（機械設備）

# 機器・直接材料・複合工費



(2)　直　接　材　料　（流量計室付帯配管）

| 材料名称 | | 形状寸法 | 単位 | 数量 | 備考 |
|---|---|---|---|---|---|
| 1 | ダクタイル<br>パドル付短管 | φ100（上水F）<br>L=800 | 本 | 2 | |
| 2 | FCD-内面EP粉体<br>短面間伸縮継手 | φ80（10kF）<br>L=200±30 | 本 | 1 | |
| 3 | ｽﾃﾝﾚｽ製<br>手動仕切弁 | 外ﾈｼﾞ丸ﾊﾝﾄﾞﾙ式<br>φ80×10kF | 基 | 4 | |
| 4 | ｽﾃﾝﾚｽ製<br>手動仕切弁 | 外ﾈｼﾞ丸ﾊﾝﾄﾞﾙ式<br>φ50×10kF | 基 | 1 | |
| 5 | ｽﾃﾝﾚｽ製<br>小型急排空気弁 | φ25×10k<br>φ32 補修ｺｯｸ付 | 基 | 1 | |
| 6 | フランジ継手材 | SUS-BT･N､P/K<br>φ100×上水 | 組 | 2 | |
| 7 | フランジ継手材 | SUS-BT･N､P/K<br>φ80×10k | 組 | 12 | |
| 8 | フランジ継手材 | SUS-BT･N､P/K<br>φ50×10k | 組 | 3 | |
| 9 | フランジ継手材 | SUS-BT･N､P/K<br>φ32×10k | 組 | 1 | |
| 10 | フランジ継手材 | SUS-BT･N､P/K<br>φ25×10k | 組 | 1 | |
| 11 | ステンレス製<br>相フランジ | SCS13(SUS304)<br>32A×10k | 枚 | 1 | |
| 12 | ステンレス製<br>相フランジ | SCS13(SUS304)<br>25A×10k | 枚 | 1 | |
| 13 | ステンレス製<br>G ブッシング | SCS13(SUS304)<br>25A×15A | 個 | 1 | |
| 14 | ステンレス製<br>G プラグ | SCS13(SUS304)<br>15A | 個 | 1 | |
| 15 | ステンレス製<br>G 角ニップル | SCS13(SUS304)<br>32A | 個 | 1 | |
| 16 | ステンレス製<br>G 角ニップル | SCS13(SUS304)<br>15A | 個 | 1 | |
| 17 | ステンレス<br>G チーズ | SCS13(SUS304)<br>32A×15A | 個 | 1 | |
| 18 | ステンレス<br>G ボール弁 | SCS13(SUS304)<br>15A | 個 | 1 | |
| | | | | | |
| | | | | | |
| | | | | | |

| | | 形状寸法 | 単位 | 数量 | 備考 |
|---|---|---|---|---|---|
| | | | | | |
| | | | | | |
| | | | | | |
| | | | | | |
| | | | | | |
| | | | | | |
| | | | | | |
| | | | | | |
| | | | | | |
| | | | | | |
| | | | | | |
| | | | | | |
| | | | | | |
| | | | | | |
| | | | | | |
| | | | | | |
| | | | | | |
| | | | | | |
| | | | | | |
| | | | | | |
| | | | | | |
| | | | | | |
| | | | | | |
| | | | | | |

件名　住山加圧ポンプ室（機械設備）

# 機器・直接材料・複合工費



## (3)　複　合　工　費

| 複合工名称 | | 形状寸法 | 単位 | 数量 | 備考 |
|---|---|---|---|---|---|
| 1 | 弁管基礎<br>コンクリート | 18-8-40 | m³ | 0.08<br>0.08 | |
| 2 | 型枠 | | m² | 0.8<br>0.81 | |
| 3 | ｺﾝｸﾘｰﾄ金ごて仕上 | | m² | 0.4<br>0.39 | 直接労務に計上 |
| 4 | コーンスリーブ<br>φ300 | | m | 0.6<br>0.60 | 労務：直接労務に計上 |
| 5 | コーンスリーブ<br>φ200 | | m | 0.8<br>0.80 | 労務：直接労務に計上 |
| 6 | コーンスリーブ<br>φ150 | | m | 0.3<br>0.25 | 労務：直接労務に計上 |
| 7 | コーンスリーブ<br>φ100 | | m | 0.5<br>0.50 | 労務：直接労務に計上 |
| 8 | コーンスリーブ<br>φ75 | | m | 0.2<br>0.20 | 直接労務に計上 |
| 9 | 穿孔 | φ100　H≒60 | 箇所 | 2 | 直接労務に計上 |
| 10 | モルタル充填 | | m3<br>ﾘｯﾄﾙ | 0.06<br>61.53 | 直接労務に計上 |

| | | 形状寸法 | 単位 | 数量 | 備考 |
|---|---|---|---|---|---|

件名　住山加圧ポンプ室（機械設備）

# 直接労務員集計表

| 名　　称 | 配　管　工 | 普通作業員 | 設備機械工 | 左　官 | 特殊作業員 | | | 機械設備据付工 | 備　　考 |
|---|---|---|---|---|---|---|---|---|---|
| 機器等据付工 | | | | | | | | | |
| 加圧ポンプ設備配製作品 | | | | | | | | | |
| 流量計室設備配管工 | | | | | | | | | |
| 加圧ポンプ設備付材料 | | | | | | | | | |
| 小配管工(給･排水) | | | | | | | | | |
| 配管ピット蓋 | | | | | | | | | |
| 追加塩素注入設備付帯配管工 | | | | | | | | | |
| 流量計室設備付帯配管工 | | | | | | | | | |
| 複合工より | | | | | | | | | |
| 計 | | | | | | | | | |
| 設計数量 | | | | | | | | | |

件名　住山加圧ポンプ室（機械設備）

スケルトン ①
（圧力水槽排水管）

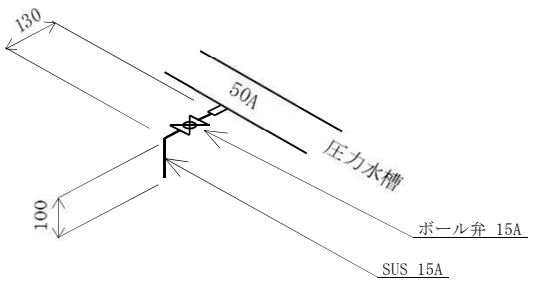


※ 全、屋内露出配管

件名　住山加圧ポンプ室（機械設備）

# スケルトン ②

（ポンプ棟給水管）

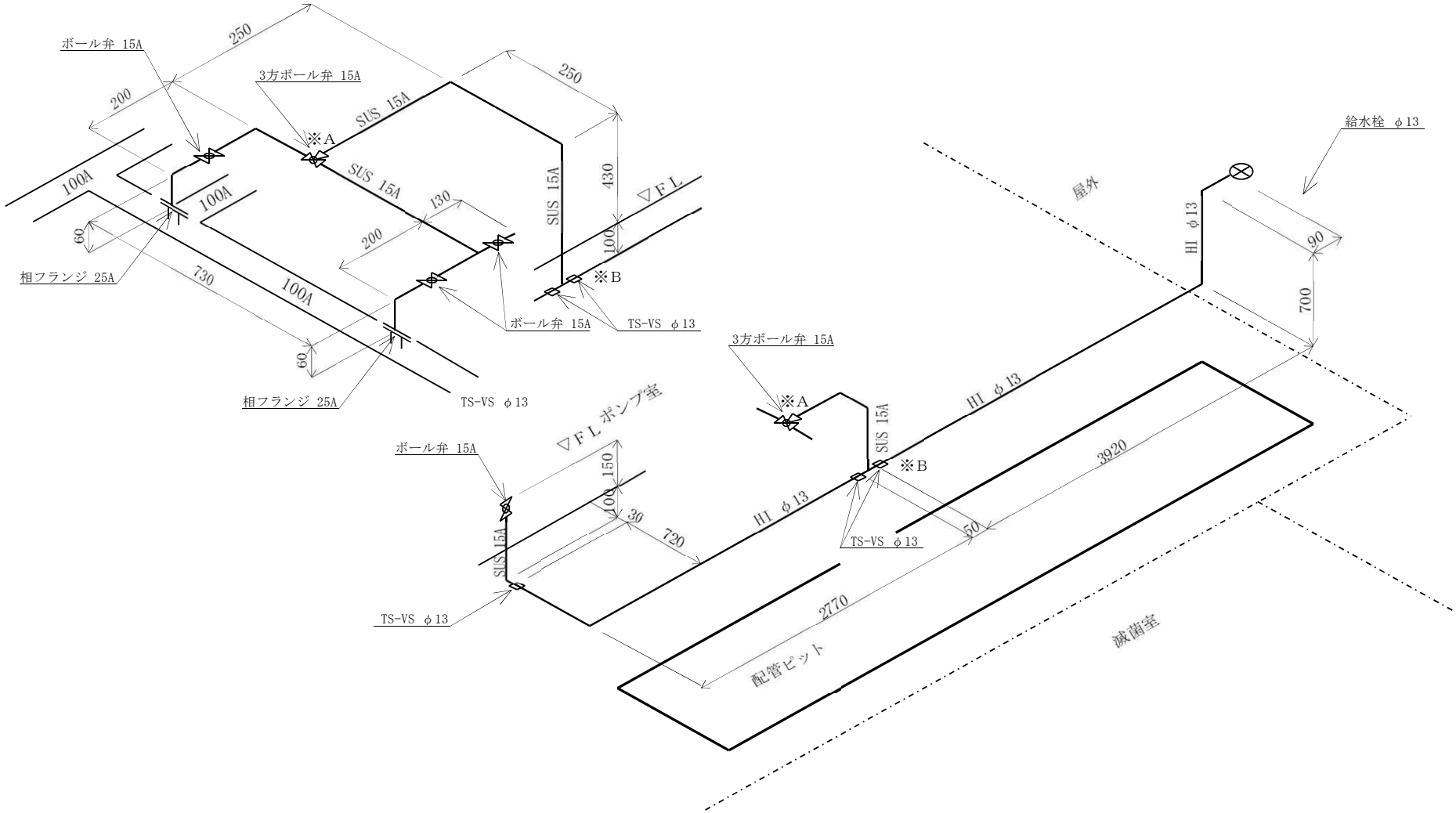


※ 屋内埋設（水平配管）部は排水管との交差あり、配管サポートを計上
　給水栓立上管は（Co内設置のため）屋外配管を含み埋設管として計上

件名　住山加圧ポンプ室（機械設備）

スケルトン ③
（ポンプ室排水管）

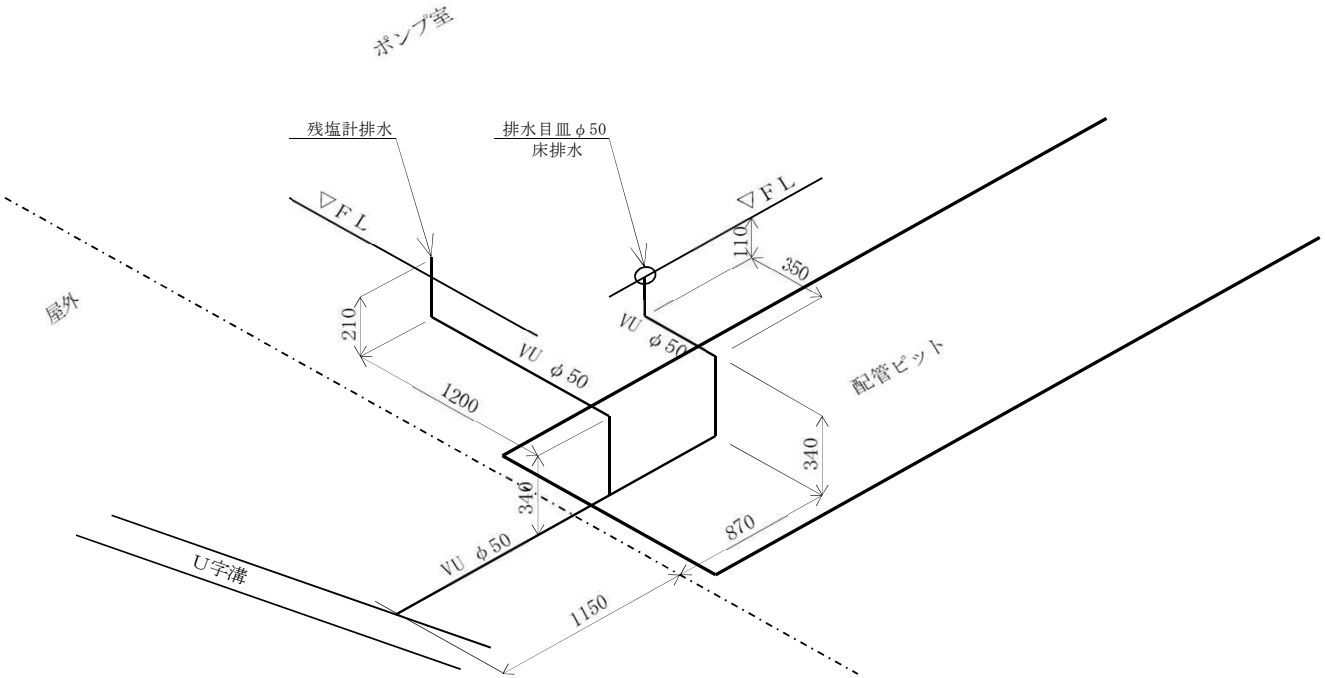


※ 全、屋内埋設配管

件名　住山加圧ポンプ室（機械設備）

スケルトン ④

（滅菌室排水管）

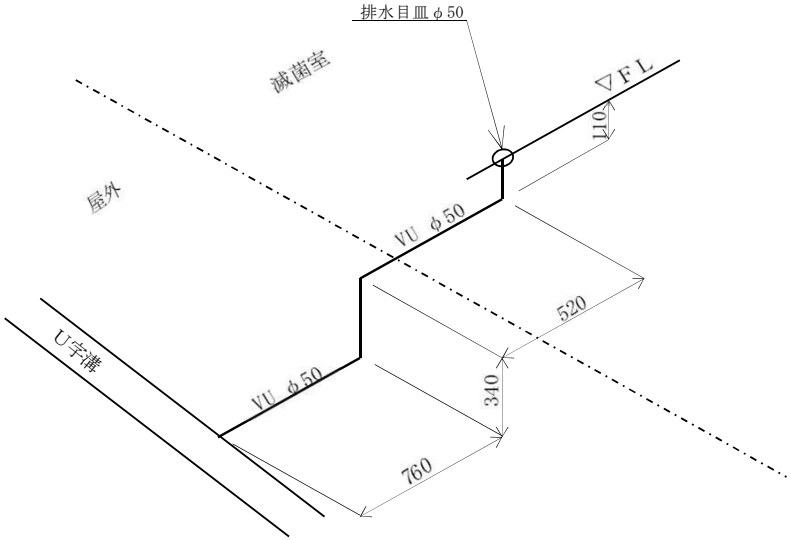

件名　住山加圧ポンプ室（機械設備）

# 複合工数量集計表



| 名　　称 | 形 状 寸 法 | 単位 | 数　量 | No. 1 | 2 | 3 | 4 | 5 | 6 | 7 | 8 | 9 | １０ | 備　　考 |
|---|---|---|---|---|---|---|---|---|---|---|---|---|---|---|
| 弁管基礎<br>コンクリート | 18-8-40 | $m^3$ | 0.08 | 0.06 | 0.02 | | | | | | | | | |
| 型枠 | | $m^2$ | 0.81 | 0.56 | 0.25 | | | | | | | | | |
| ｺﾝｸﾘｰﾄ金ごて仕上 | | $m^2$ | 0.39 | 0.32 | 0.07 | | | | | | | | | 複合工労務へ |
| コーンスリーブ<br>φ300 | | m | N=2<br>0.60 | | | N=2<br>0.60 | | | | | | | | 複合工労務へ |
| コーンスリーブ<br>φ200 | | m | N=3<br>0.80 | | | | N=1<br>0.30 | | | | | N=2<br>0.50 | | 複合工労務へ |
| コーンスリーブ<br>φ150 | | m | N=1<br>0.25 | | | | | | | | | | N=1<br>0.25 | 複合工労務へ |
| コーンスリーブ<br>φ100 | | m | N=2<br>0.50 | | | | | | N=1<br>0.30 | N=1<br>0.20 | | | | 複合工労務へ |
| コーンスリーブ<br>φ75 | | m | N=1<br>0.20 | | | | | N=1<br>0.20 | | | | | | 複合工労務へ |
| 穿孔 | φ100　H≒60 | 箇所 | 2.00 | | | | | | | | 2.00 | | | 複合工労務へ |
| モルタル充填 | | m3<br>ﾘｯﾄﾙ | 0.06<br>61.53 | | | 32.72 | 8.32 | 0.95 | 1.80 | 1.20 | 0.90 | 11.52 | 4.12 | 複合工労務へ |

件名　住山加圧ポンプ室（機械設備）

# 複合工数量計算書

| No. 1 | 名　称 | φ150 仕切弁基礎 | 数　量 | 2 |
|---|---|---|---|---|

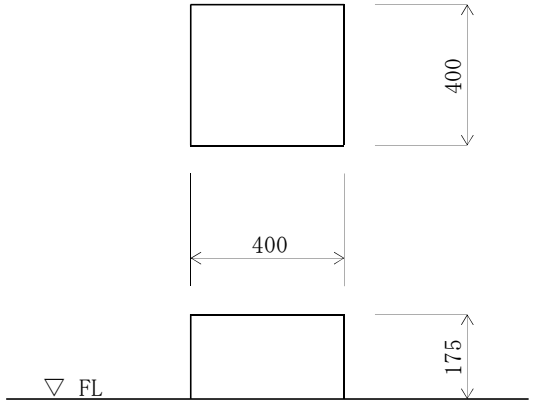


| 名　称 | 単位 | 計　算　式 | 数　量 |
|---|---|---|---|
| コンクリート | m³ | (0.40×0.40×0.1750)×2 = 0.06 | 0.06 |
| 型枠 | m² | {(0.40+0.40)×2×0.1750}×2 = 0.56 | 0.56 |
| ｺﾝｸﾘｰﾄ金ごて仕上 | m² | (0.40×0.40)×2 = 0.32 | 0.32 |

| No. 2 | 名　称 | φ80 仕切弁基礎 | 数　量 | 1 |
|---|---|---|---|---|

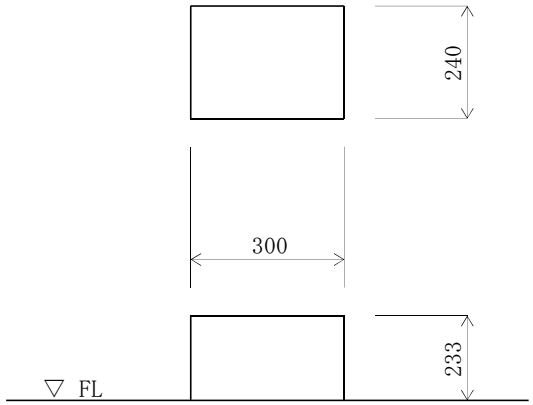


| 名　称 | 単位 | 計　算　式 | 数　量 |
|---|---|---|---|
| コンクリート | m³ | (0.30×0.24×0.2330)×1 = 0.02 | 0.02 |
| 型枠 | m² | {(0.30+0.24)×2×0.2330}×1 = 0.25 | 0.25 |
| ｺﾝｸﾘｰﾄ金ごて仕上 | m² | (0.30×0.24)×1 = 0.07 | 0.07 |

件名　住山加圧ポンプ室（機械設備）

# 複合工数量計算書

| No. 3 | 名　称 | ポンプ室(吸･配水管)壁貫通 | 数　量 | 2 | 名　称 | 単位 | 計　算　式 | 数　量 |
|---|---|---|---|---|---|---|---|---|
| | | | | | コーンスリーブ | m | φ300 H=300　0.30×2 = 0.60 | 0.60 |
| | | | | | モルタル充填 | ﾘｯﾄﾙ | 1000×0.30×(0.311^2-0.1652^2)×π/4×2 = 32.72 | 32.72 |

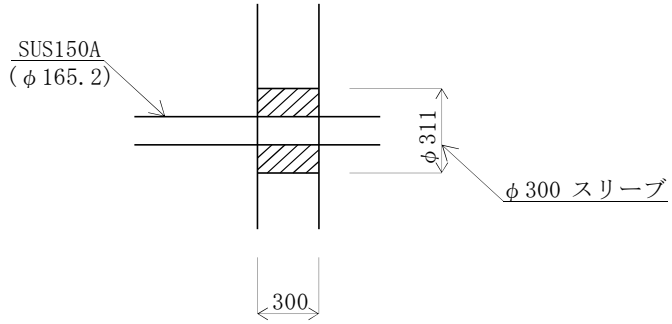


| No. 4 | 名　称 | ポンプ室(排泥管)壁貫通 | 数　量 | 1 | 名　称 | 単位 | 計　算　式 | 数　量 |
|---|---|---|---|---|---|---|---|---|
| | | | | | コーンスリーブ | m | φ200 H=300　0.30×1 = 0.30 | 0.30 |
| | | | | | モルタル充填 | ﾘｯﾄﾙ | 1000×0.30×(0.208^2-0.0891^2)×π/4×1 = 8.32 | 8.32 |

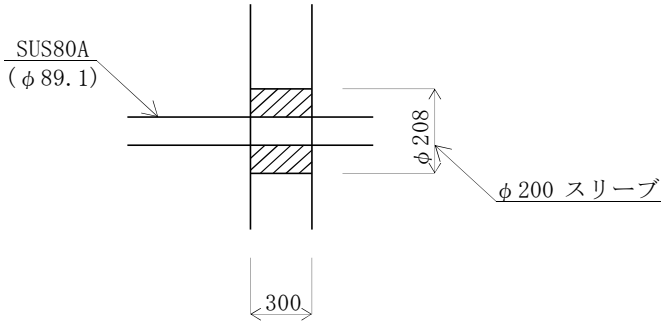

件名　住山加圧ポンプ室（機械設備）

# 複合工数量計算書

| No. 5 | 名　称 | ポンプ室前(給水管)壁貫通 | 数　量 | 1 |
|---|---|---|---|---|

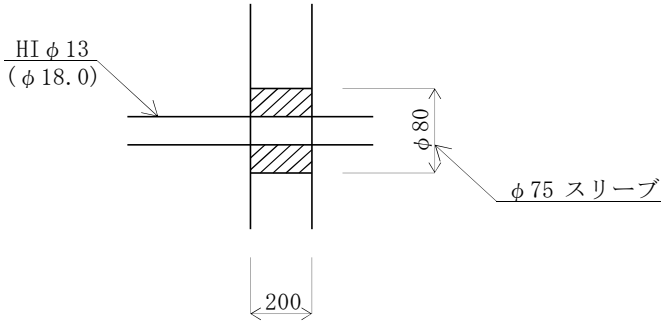


| 名　称 | 単位 | 計　算　式 | 数　量 |
|---|---|---|---|
| コーンスリーブ | 箇所 | φ75 H=200　0.20×1 = 0.20 | 0.20 |
| モルタル充填 | ﾘｯﾄﾙ | 1000×0.20×(0.080^2-0.018^2)×π/4×1 = 0.95 | 0.95 |

| No. 6 | 名　称 | ポンプ室(排水管)壁貫通 | 数　量 | 1 |
|---|---|---|---|---|

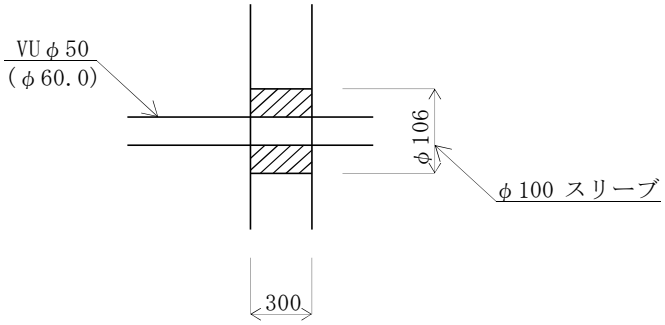


| 名　称 | 単位 | 計　算　式 | 数　量 |
|---|---|---|---|
| コーンスリーブ | 箇所 | φ100 H=300　0.30×1 = 0.30 | 0.30 |
| モルタル充填 | ﾘｯﾄﾙ | 1000×0.30×(0.106^2-0.06^2)×π/4×1 = 1.80 | 1.80 |

件名　住山加圧ポンプ室（機械設備）

# 複合工数量計算書

| No. 7 | 名　称 | 滅菌室(排水管)壁貫通 | 数　量 | 1 | 名　称 | 単位 | 計　算　式 | 数　量 |
|---|---|---|---|---|---|---|---|---|
| | | | | | コーンスリーブ | 箇所 | φ100 H=200　0.20×1 = 0.20 | 0.20 |
| | | | | | モルタル充填 | ﾘｯﾄﾙ | 1000×0.20×(0.106^2-0.06^2)×π/4×1 = 1.20 | 1.20 |

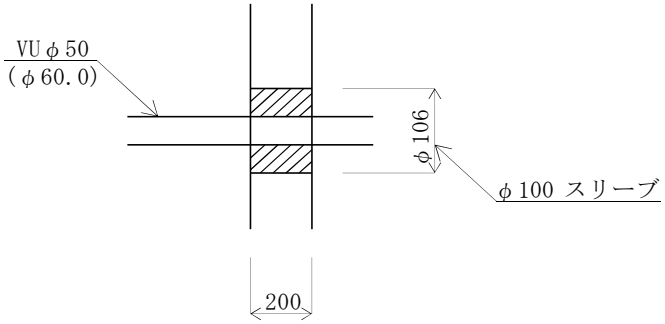


| No. 8 | 名　称 | 排水管放流口(落蓋式側溝) | 数　量 | 2 | 名　称 | 単位 | 計　算　式 | 数　量 |
|---|---|---|---|---|---|---|---|---|
| | | | | | 穿孔 | 箇所 | φ100　H≒60 = 2 | 2.00 |
| | | | | | モルタル充填 | ﾘｯﾄﾙ | 1000×0.06×(0.10^2-0.06^2)×π/4×3 = 0.90 | 0.90 |

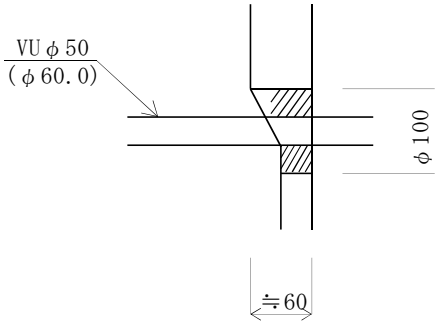

件名　住山加圧ポンプ室（機械設備）

# 複合工数量計算書

| No. 9 | 名　称 | 流量計室(流入管)壁貫通 | 数　量 | 2 | 名　称 | 単位 | 計　算　式 | 数　量 |
|---|---|---|---|---|---|---|---|---|
| | | | | | コーンスリーブ | 箇所 | φ200 H=250　0.25×2 = 0.50 | 0.50 |
| | | | | | モルタル充填 | ﾘｯﾄﾙ | 1000×0.25×(0.208^2-0.118^2)×π/4×2 = 11.52 | 11.52 |

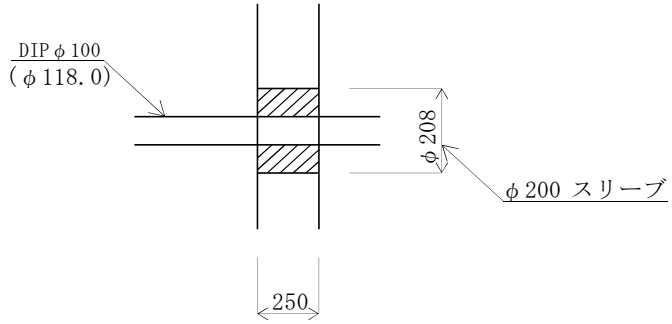

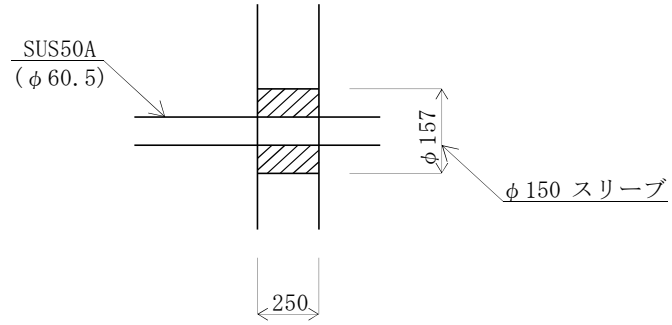
| No. 10 | 名　称 | 流量計室(排泥管)壁貫通 | 数　量 | 1 | 名　称 | 単位 | 計　算　式 | 数　量 |
|---|---|---|---|---|---|---|---|---|
| | | | | | コーンスリーブ | 箇所 | φ150 H=250　0.25×1 = 0.25 | 0.25 |
| | | | | | モルタル充填 | ﾘｯﾄﾙ | 1000×0.25×(0.157^2-0.0605^2)×π/4×1 = 4.12 | 4.12 |