数 量 総 括 表

工事区分、工種、種別、細別	明　　細	規　　格	単位	数　　量	摘　　要
01:下水道補助					
管路					
阿野田町1工区					
阿野田町1工区（資材）本設					第 0001 号 明細表
	ﾎﾟﾘｴﾁﾚﾝﾊﾟｲﾌﾟ 1種 φ50mm	外径60.0mm 肉厚8.0mm 重量1216g/m	m	4.5	
	ﾎﾟﾘｴﾁﾚﾝﾊﾟｲﾌﾟ 1種 φ40mm	外径48.0mm 肉厚6.5mm 重量788g/m	m	23.3	
	ﾎﾟﾘｴﾁﾚﾝﾊﾟｲﾌﾟ 1種 φ20mm	外径27.0mm 肉厚4.0mm 重量269g/m	m	1.5	
	ﾎﾟﾘｴﾁﾚﾝﾊﾟｲﾌﾟ 1種 φ13mm	外径21.5mm 肉厚3.5mm 重量184g/m	m	1	
	ソフトシール弁（浅層埋設用）φ50mm	ﾌﾗﾝｼﾞ接合材2組含む	個	1	
	仕切弁ボックス（日水協円形１号）鉄蓋　情報5項目取付式	H=150 JWWA B 132	組	1	
	仕切弁ボックス（日水協円形１号）調整リング	H=50 JWWA K 148 PR25(K)	個	2	
	仕切弁ボックス（日水協円形１号）上部壁	H=150 JWWA K 148 RA25(A)	個	1	
	仕切弁ボックス（日水協円形１号）下部壁	H=300 JWWA K 148 RC25(C)	個	1	
	仕切弁ボックス（日水協円形１号）底版	H=40 JWWA K 148 RS25(S)	組	1	

数 量 総 括 表

工事区分、工種、種別、細別	明　　細	規　　格	単位	数　　量	摘　　要
	ＭＦジョイント　離脱防止付φ50mm		個	2	
	ポリジョイント（異形ソケット）φ50mm×φ40mm	耐震型・ワンタッチ式	個	1	
	ポリジョイント（異形チーズ）φ40mm×φ20mm	耐震型・ワンタッチ式	個	1	
	ポリジョイント（異形チーズ）φ40mm×φ13mm	耐震型・ワンタッチ式	個	1	
	ポリジョイント（ＰＶソケット）φ20mm	耐震型・ワンタッチ式	個	1	
	ポリジョイント（ＰＶソケット）φ13mm	耐震型・ワンタッチ式	個	1	
	DIP管用ｻﾄﾞﾙ分水栓φ100mm×φ50mm	耐震型(PPﾕﾆｵﾝｿｹｯﾄ・ﾒﾀﾙﾊﾟｯｷﾝ含む)	個	1	
	管表示テープ 埋設ﾀｲﾌﾟ	150mm	m	30.3	
	管路識別マーカー杭		個	3	
	砲金製サドル分水栓用キャップφ40mm		個	1	
阿野田町1工区（労務）本設					第 0002 号 明細表
	ﾎﾟﾘｴﾁﾚﾝ管据付工	径50mm	m	4.5	
	ﾎﾟﾘｴﾁﾚﾝ管据付工	径40mm	m	23.3	
	ﾎﾟﾘｴﾁﾚﾝ管据付工	径20mm	m	1.5	

数 量 総 括 表

工事区分、工種、種別、細別	明　　細	規　　格	単位	数　　量	摘　　要
	ﾎﾟﾘｴﾁﾚﾝ管据付工	径13mm	m	1	
	ポリエチレン管継手工	径50mm 融着継手としない	口	2	
	ポリエチレン管継手工	径40mm 融着継手としない	口	5	
	ポリエチレン管継手工	径20mm 融着継手としない	口	3	
	ポリエチレン管継手工	径13mm 融着継手としない	口	3	
	明示テープ布設工		m	30.3	
	仕切弁設置工（筐据付含む）	φ50　H=900mm	箇所	1	
	サドル分水栓建込み工	本管呼び径 100mm 給水管呼び径 50mm 鋳鉄管	箇所	1	
	メカニカル継手工	径50mm メカニカル継手をする	口	2	
	フランジ継手工	径65mm以下 JWWA 7.5K（0.74MPa）	口	2	
	ポリエチレン管切断工	径50mm	口	1	
阿野田町1工区（土工）本設					第 0003 号 明細表
	舗装版切断(施工ﾊﾟｯｹｰｼﾞ)	ｺﾝｸﾘｰﾄ舗装版　15cm以下	m	60	
	舗装版直接掘削・積込工	山積0.28m3（0.20m3）	m2	17	

数 量 総 括 表

工事区分、工種、種別、細別	明　　細	規　　格	単位	数　　量	摘　　要
	管路掘削工（バックホウ掘削積込）	砂・砂質土　クローラ型 山積0.28m3（0.20m3）	m3	10	
	管路埋戻工（機械埋戻）	クローラ型 山積0.28m3（0.20m3）RC-40	m3	3	
	管路埋戻工（機械埋戻）	クローラ型 山積0.28m3（0.20m3）クッション用砂	m3	7	
	発生土運搬費	砂・砂質土 8 km	m3	10	
	整地(施工ﾊﾟｯｹｰｼﾞ)	残土受入れ地での処理	m3	10	
	無筋コンクリート塊運搬費	4.5 km	m3	2	
	建設廃棄物受入れ料金	無筋Ｃｏｎ塊　（株）芸濃	m3	2	
	表層工・人力施工（車道・路肩）	仕上り厚　3cm 再生密粒度アスコン(13) 締め固め後密度 2350kg/m3	m2	17	
	路盤工 機械	下層路盤 施工厚= 17 cm ＲＣ－40 再生材　1.8m未満	m2	17	
	汚泥運搬・処分工		m3	0.1	
阿野田町1工区（資材）仮設					第 0004 号 明細表
	ﾎﾟﾘｴﾁﾚﾝﾊﾟｲﾌﾟ 1種 φ50mm	外径60.0mm 肉厚8.0mm 重量1216g/m	m	2.1	
	ﾎﾟﾘｴﾁﾚﾝﾊﾟｲﾌﾟ 1種 φ40mm	外径48.0mm 肉厚6.5mm 重量788g/m	m	23.6	
	ﾎﾟﾘｴﾁﾚﾝﾊﾟｲﾌﾟ 1種 φ20mm	外径27.0mm 肉厚4.0mm 重量269g/m	m	1.7	

数 量 総 括 表

工事区分、工種、種別、細別	明　　細	規　　格	単位	数　　量	摘　　要
	ﾎﾟﾘｴﾁﾚﾝﾊﾟｲﾌﾟ　1種　φ13mm	外径21.5mm 肉厚3.5mm 重量184g/m	m	24	
	ポリジョイント（異形ソケット）φ50mm×φ40mm	耐震型・ワンタッチ式	個	1	
	ポリジョイント（異形チーズ）φ40mm×φ20mm	耐震型・ワンタッチ式	個	1	
	ポリジョイント（異形チーズ）φ40mm×φ13mm	耐震型・ワンタッチ式	個	1	
	ポリジョイント（エルボ）φ50mm	耐震型・ワンタッチ式	個	2	
	ポリジョイント（エルボ）φ40mm	耐震型・ワンタッチ式	個	2	
	ポリジョイント（エルボ）φ20mm	耐震型・ワンタッチ式	個	1	
	ポリジョイント（エルボ）φ13mm	耐震型・ワンタッチ式	個	1	
	ＰＶエルボφ20mm	耐震型・ワンタッチ式	個	1	
	ＰＶエルボφ13mm	耐震型・ワンタッチ式	個	1	
	保温筒φ40mm		m	223	
阿野田町1工区（労務）仮設					第 0005 号 明細表
	ﾎﾟﾘｴﾁﾚﾝ管据付工	径50mm	m	21	
	ﾎﾟﾘｴﾁﾚﾝ管据付工	径40mm	m	236	

数 量 総 括 表

工事区分、工種、種別、細別	明　　細	規　　格	単位	数　　量	摘　　要
	ﾎﾟﾘｴﾁﾚﾝ管据付工	径20mm	m	17	
	ﾎﾟﾘｴﾁﾚﾝ管据付工	径13mm	m	24	
	ポリエチレン管継手工	径50mm 融着継手としない	口	5	
	ポリエチレン管継手工	径40mm 融着継手としない	口	9	
	ポリエチレン管継手工	径20mm 融着継手としない	口	5	
	ポリエチレン管継手工	径13mm 融着継手としない	口	5	
	ﾎﾟﾘｴﾁﾚﾝ管撤去工	径50mm	m	21	
	ﾎﾟﾘｴﾁﾚﾝ管撤去工	径40mm	m	236	
	ﾎﾟﾘｴﾁﾚﾝ管撤去工	径20mm	m	17	
	ﾎﾟﾘｴﾁﾚﾝ管撤去工	径13mm	m	24	
	廃プラ処分費		kg	22	
阿野田町1工区（土工）仮設					第 0006 号 明細表
	舗装版切断(施工ﾊﾟｯｹｰｼﾞ)	ｺﾝｸﾘｰﾄ舗装版　15cm以下	m	9	
	舗装版直接掘削・積込工	山積0.28m3（0.20m3）	m2	3	

数 量 総 括 表

工事区分、工種、種別、細別	明　　細	規　　格	単位	数　　量	摘　　要
	管路掘削工（バックホウ掘削積込）	砂・砂質土　クローラ型 山積0.28m3（0.20m3）	m3	1	
	管路埋戻工（機械埋戻）	クローラ型 山積0.28m3（0.20m3）RC-40	m3	0.5	
	管路埋戻工（機械埋戻）	クローラ型 山積0.28m3（0.20m3）クッション用砂	m3	0.3	
	発生土運搬費	砂・砂質土 8 km	m3	1	
	整地(施工ﾊﾟｯｹｰｼﾞ)	残土受入れ地での処理	m3	1	
	無筋コンクリート塊運搬費	4.5 km	m3	0.3	
	建設廃棄物受入れ料金	無筋Ｃｏｎ塊　（株）芸濃	m3	0.3	
	表層工・人力施工（車道・路肩）	仕上り厚　3cm 再生密粒度アスコン(13) 締め固め後密度 2350kg/m3	m2	3	
	路盤工 機械	下層路盤 施工厚= 17 cm ＲＣ－40 再生材　1.8m未満	m2	3	
	汚泥運搬・処分工		m3	0.008	
阿野田町2工区					
阿野田町2工区（資材）本設					第 0007 号 明細表
	ﾎﾟﾘｴﾁﾚﾝﾊﾟｲﾌﾟ 1種 φ50mm	外径60.0mm 肉厚8.0mm 重量1216g/m	m	69.8	
	ﾎﾟﾘｴﾁﾚﾝﾊﾟｲﾌﾟ 1種 φ20mm	外径27.0mm 肉厚4.0mm 重量269g/m	m	0.5	

数 量 総 括 表

工事区分、工種、種別、細別	明　　細	規　　格	単位	数　　量	摘　　要
	ﾎﾟﾘｴﾁﾚﾝﾊﾟｲﾌﾟ　1種　φ13mm	外径21.5mm 肉厚3.5mm 重量184g/m	m	4.5	
	ソフトシール弁（浅層埋設用）φ50mm	ﾌﾗﾝｼﾞ接合材2組含む	個	1	
	仕切弁ボックス（日水協円形１号）鉄蓋　情報5項目取付式	H=150 JWWA B 132	組	1	
	仕切弁ボックス（日水協円形１号）調整リング	H=50 JWWA K 148 PR25(K)	個	2	
	仕切弁ボックス（日水協円形１号）上部壁	H=150 JWWA K 148 RA25(A)	個	1	
	仕切弁ボックス（日水協円形１号）下部壁	H=300 JWWA K 148 RC25(C)	個	1	
	仕切弁ボックス（日水協円形１号）底版	H=40 JWWA K 148 RS25(S)	組	1	
	ＭＦジョイント　離脱防止付φ50mm		個	2	
	ポリジョイント（ソケット）φ50mm	耐震型・ワンタッチ式	個	3	
	ポリジョイント（ＰＶソケット）φ20mm	耐震型・ワンタッチ式	個	1	
	ポリジョイント（ＰＶソケット）φ13mm	耐震型・ワンタッチ式	個	5	
	DIP管用ｻﾄﾞﾙ分水栓φ100mm×φ50mm	耐震型(PPﾕﾆｵﾝｿｹｯﾄ・ﾒﾀﾙﾊﾟｯｷﾝ含む)	個	1	
	PP管用ｻﾄﾞﾙ分水栓φ50mm×φ20mm	耐震型(PPﾕﾆｵﾝｿｹｯﾄ・ﾒﾀﾙﾊﾟｯｷﾝ含む)	個	1	
	PP管用ｻﾄﾞﾙ分水栓φ50mm×φ13mm	耐震型(PPﾕﾆｵﾝｿｹｯﾄ・ﾒﾀﾙﾊﾟｯｷﾝ含む)	個	5	

数 量 総 括 表

工事区分、工種、種別、細別	明　　細	規　　格	単位	数　　量	摘　　要
	管表示テープ 埋設ﾀｲﾌﾟ	150mm	m	748	
	管路識別マーカー杭		個	7	
	砲金製サドル分水栓用キャップφ40mm		個	1	
阿野田町2工区（労務）本設					第 0008 号 明細表
	ﾎﾟﾘｴﾁﾚﾝ管据付工	径50mm	m	698	
	ﾎﾟﾘｴﾁﾚﾝ管据付工	径20mm	m	05	
	ﾎﾟﾘｴﾁﾚﾝ管据付工	径13mm	m	45	
	ポリエチレン管継手工	径50mm 融着継手としない	口	7	
	ポリエチレン管継手工	径20mm 融着継手としない	口	3	
	ポリエチレン管継手工	径13mm 融着継手としない	口	15	
	明示テープ布設工		m	748	
	仕切弁設置工（筐据付含む）	φ50　H=900mm	箇所	1	
	サドル分水栓建込み工	本管呼び径 100mm 給水管呼び径 50mm 鋳鉄管	箇所	1	
	サドル分水栓建込み工	本管呼び径 50mm 給水管呼び径 20mm ポリエチレン管	箇所	1	

数 量 総 括 表

工事区分、工種、種別、細別	明　　細	規　　格	単位	数　　量	摘　　要
	サドル分水栓建込み工	ポリエチレン管,本管呼び径 50mm,給水管呼び径 13mm	箇所	5	
	フランジ継手工	径65mm以下 JWWA 7.5K (0.74MPa)	口	2	
	メカニカル継手工	径50mm メカニカル継手をする	口	2	
	ポリエチレン管切断工	径50mm	口	1	
阿野田町2工区（土工）本設					第 0009 号 明細表
	舗装版切断(施工ﾊﾟｯｹｰｼﾞ)	ｱｽﾌｧﾙﾄ舗装版 15cm以下	m	150	
	舗装版直接掘削・積込工	山積0.13m3 (0.10m3)	m2	41	
	管路掘削工（バックホウ掘削積込）	砂・砂質土　クローラ型 山積0.13m3 (0.10m3)	m3	40	
	管路埋戻工（機械埋戻）	クローラ型 山積0.13m3 (0.10m3) RC-40	m3	17	
	管路埋戻工（機械埋戻）	クローラ型 山積0.13m3 (0.10m3) クッション用砂	m3	19	
	発生土運搬費	砂・砂質土 8 km	m3	40	
	整地(施工ﾊﾟｯｹｰｼﾞ)	残土受入れ地での処理	m3	40	
	アスファルト塊運搬費	4.5 km	m3	2	
	建設廃棄物受入れ料金	Ａｓ塊　　(株) 芸濃	m3	2	

数 量 総 括 表

工事区分、工種、種別、細別	明　　細	規　　格	単位	数　　量	摘　　要
	表層工・人力施工（車道・路肩）	仕上り厚　3cm 再生密粒度アスコン(13) 締め固め後密度 2350kg/m3	m2	41	
	路盤工 機械	下層路盤 施工厚= 16 cm ＲＣ－40 再生材　1.8m未満	m2	41	
	汚泥運搬・処分工		m3	0.1	
阿野田町2工区（資材）仮設					第 0010 号 明細表
	ﾎﾟﾘｴﾁﾚﾝﾊﾟｲﾌﾟ 1種 φ50mm	外径60.0mm 肉厚8.0mm 重量1216g/m	m	2.1	
	ﾎﾟﾘｴﾁﾚﾝﾊﾟｲﾌﾟ 1種 φ40mm	外径48.0mm 肉厚6.5mm 重量788g/m	m	35.3	
	ﾎﾟﾘｴﾁﾚﾝﾊﾟｲﾌﾟ 1種 φ25mm	外径34.0mm 肉厚5.0mm 重量423g/m	m	28.8	
	ﾎﾟﾘｴﾁﾚﾝﾊﾟｲﾌﾟ 1種 φ20mm	外径27.0mm 肉厚4.0mm 重量269g/m	m	2.4	
	ﾎﾟﾘｴﾁﾚﾝﾊﾟｲﾌﾟ 1種 φ13mm	外径21.5mm 肉厚3.5mm 重量184g/m	m	10.6	
	ポリジョイント（ソケット） φ40mm	耐震型・ワンタッチ式	個	1	
	ポリジョイント（異形ソケット） φ50mm×φ40mm	耐震型・ワンタッチ式	個	1	
	ポリジョイント（異形ソケット） φ40mm×φ25mm	耐震型・ワンタッチ式	個	1	
	ポリジョイント（異形チーズ） φ40mm×φ20mm	耐震型・ワンタッチ式	個	1	
	ポリジョイント（異形チーズ） φ40mm×φ13mm	耐震型・ワンタッチ式	個	3	

数 量 総 括 表

工事区分、工種、種別、細別	明　　細	規　　格	単位	数　　量	摘　　要
	ポリジョイント（異形チーズ） φ25mm×φ13mm	耐震型・ワンタッチ式	個	2	
	ポリジョイント（エルボ） φ50mm	耐震型・ワンタッチ式	個	2	
	ポリジョイント（エルボ） φ40mm	耐震型・ワンタッチ式	個	2	
	ポリジョイント（エルボ） φ20mm	耐震型・ワンタッチ式	個	1	
	ポリジョイント（エルボ） φ13mm	耐震型・ワンタッチ式	個	5	
	ＰＶエルボφ20mm	耐震型・ワンタッチ式	個	1	
	ＰＶエルボφ13mm	耐震型・ワンタッチ式	個	5	
	保温筒φ40mm		m	34	
	保温筒φ25mm		m	28.8	
阿野田町2工区（労務）仮設					第 0011 号 明細表
	ﾎﾟﾘｴﾁﾚﾝ管据付工	径50mm	m	2.1	
	ﾎﾟﾘｴﾁﾚﾝ管据付工	径40mm	m	35.3	
	ﾎﾟﾘｴﾁﾚﾝ管据付工	径25mm	m	28.8	
	ﾎﾟﾘｴﾁﾚﾝ管据付工	径20mm	m	2.4	

数 量 総 括 表

工事区分、工種、種別、細別	明　　細	規　　格	単位	数　　量	摘　　要
	ﾎﾟﾘｴﾁﾚﾝ管据付工	径13mm	m	10.6	
	ポリエチレン管継手工	径50mm 融着継手としない	口	5	
	ポリエチレン管継手工	径40mm 融着継手としない	口	16	
	ポリエチレン管継手工	径25mm 融着継手としない	口	5	
	ポリエチレン管継手工	径20mm 融着継手としない	口	5	
	ポリエチレン管継手工	径13mm 融着継手としない	口	25	
	ﾎﾟﾘｴﾁﾚﾝ管撤去工	径50mm	m	2.1	
	ﾎﾟﾘｴﾁﾚﾝ管据付工	径40mm	m	35.3	
	ﾎﾟﾘｴﾁﾚﾝ管据付工	径25mm	m	28.8	
	ﾎﾟﾘｴﾁﾚﾝ管撤去工	径20mm	m	2.4	
	ﾎﾟﾘｴﾁﾚﾝ管撤去工	径13mm	m	10.6	
	廃プラ処分費		kｇ	33	
阿野田町2工区（土工）仮設					第 0012 号 明細表
	舗装版切断(施工ﾊﾟｯｹｰｼﾞ)	ｱｽﾌｧﾙﾄ舗装版 15cm以下	m	20	

数 量 総 括 表

工事区分、工種、種別、細別	明　　細	規　　格	単位	数　　量	摘　　要
	舗装版直接掘削・積込工	山積0.13m3（0.10m3）	m2	5	
	管路掘削工（バックホウ掘削積込）	砂・砂質土　クローラ型 山積0.13m3（0.10m3）	m3	2	
	管路埋戻工（機械埋戻）	クローラ型 山積0.13m3（0.10m3）RC-40	m3	1	
	管路埋戻工（機械埋戻）	クローラ型 山積0.13m3（0.10m3）クッション用砂	m3	0.3	
	発生土運搬費	砂・砂質土 8 km	m3	2	
	整地(施工ﾊﾟｯｹｰｼﾞ)	残土受入れ地での処理	m3	2	
	アスファルト塊運搬費	4.5 km	m3	0.2	
	建設廃棄物受入れ料金	Ａｓ塊　　（株）芸濃	m3	0.2	
	表層工・人力施工（車道・路肩）	仕上り厚　3cm 再生密粒度アスコン(13) 締め固め後密度 2350kg/m3	m2	5	
	路盤工 機械	下層路盤 施工厚= 16 cm ＲＣ－40 再生材　1.8m未満	m2	5	
	汚泥運搬・処分工		m3	0.017	
阿野田町3-1工区					
阿野田町3-1工区（資材）本設					第 0013 号 明細表
	ﾎﾟﾘｴﾁﾚﾝﾊﾟｲﾌﾟ 1種 φ50mm	外径60.0mm 肉厚8.0mm 重量1216g/m	m	7.5	

数 量 総 括 表

工事区分、工種、種別、細別	明　　細	規　　格	単位	数　　量	摘　　要
	ﾎﾟﾘｴﾁﾚﾝﾊﾟｲﾌﾟ　1種　φ30mm	外径42.0mm 肉厚5.6mm 重量595g/m	m	50.5	
	ﾎﾟﾘｴﾁﾚﾝﾊﾟｲﾌﾟ　1種　φ13mm	外径21.5mm 肉厚3.5mm 重量184g/m	m	1	
	ソフトシール弁（浅層埋設用）φ50mm	ﾌﾗﾝｼﾞ接合材2組含む	個	2	
	仕切弁ボックス（日水協円形１号）鉄蓋　情報5項目取付式	H=150 JWWA B 132	組	2	
	仕切弁ボックス（日水協円形１号）調整リング	H=50 JWWA K 148 PR25(K)	個	4	
	仕切弁ボックス（日水協円形１号）上部壁	H=150 JWWA K 148 RA25(A)	個	2	
	仕切弁ボックス（日水協円形１号）下部壁	H=300 JWWA K 148 RC25(C)	個	2	
	仕切弁ボックス（日水協円形１号）底版	H=40 JWWA K 148 RS25(S)	組	2	
	ＭＦジョイント　離脱防止付φ50mm		個	4	
	ポリジョイント（ソケット）φ30mm	耐震型・ワンタッチ式	個	1	
	ポリジョイント（ＰＶソケット）φ13mm	耐震型・ワンタッチ式	個	1	
	ポリジョイント（異形チーズ）φ30mm×φ13mm	耐震型・ワンタッチ式	個	1	
	ポリジョイント（異形ソケット）φ50mm×φ30mm	耐震型・ワンタッチ式	個	2	
	EF管用ｻﾄﾞﾙ分水栓φ75mm×φ50mm	耐震型(PPﾕﾆｵﾝｿｹｯﾄ・ﾒﾀﾙﾊﾟｯｷﾝ含む)	個	1	

数 量 総 括 表

工事区分、工種、種別、細別	明　　細	規　　格	単位	数　　量	摘　　要
	DIP管用ｻﾄﾞﾙ分水栓φ100mm×φ50mm	耐震型(PPﾕﾆｵﾝｿｹｯﾄ・ﾒﾀﾙﾊﾟｯｷﾝ含む)	個	1	
	管表示テープ 埋設ﾀｲﾌﾟ	150mm	m	59	
	管路識別マーカー杭		個	5	
	砲金製サドル分水栓用キャップφ50mm		個	2	
阿野田町3-1工区（労務）本設					第 0014 号 明細表
	ﾎﾟﾘｴﾁﾚﾝ管据付工	径50mm	m	75	
	ﾎﾟﾘｴﾁﾚﾝ管据付工	径30mm	m	505	
	ﾎﾟﾘｴﾁﾚﾝ管据付工	径13mm	m	1	
	ポリエチレン管継手工	径50mm 融着継手としない	口	4	
	ポリエチレン管継手工	径30mm 融着継手としない	口	6	
	ポリエチレン管継手工	径13mm 融着継手としない	口	3	
	明示テープ布設工		m	59	
	仕切弁設置工（筐据付含む）	φ50　H=900mm	箇所	2	
	サドル分水栓建込み工	本管呼び径 75mm 給水管呼び径 50mm ポリエチレン管	箇所	1	

数 量 総 括 表

工事区分、工種、種別、細別	明　　細	規　　格	単位	数　　量	摘　　要
	サドル分水栓建込み工	本管呼び径 100mm 給水管呼び径 50mm 鋳鉄管	箇所	1	
	メカニカル継手工	径50mm メカニカル継手をする	口	4	
	フランジ継手工	径65mm以下 JWWA 7.5K (0.74MPa)	口	4	
阿野田町3-1工区（土工）本設					第 0015 号 明細表
	舗装版切断(施工ﾊﾟｯｹｰｼﾞ)	ｱｽﾌｧﾙﾄ舗装版 15cm以下	m	120	
	舗装版直接掘削・積込工	山積0.28m3 (0.20m3)	m2	33	
	管路掘削工（バックホウ掘削積込）	砂・砂質土　クローラ型 山積0.28m3 (0.20m3)	m3	30	
	管路埋戻工（機械埋戻）	クローラ型 山積0.28m3 (0.20m3) RC-40	m3	6	
	管路埋戻工（機械埋戻）	クローラ型 山積0.28m3 (0.20m3) クッション用砂	m3	14	
	発生土運搬費	砂・砂質土 8 km	m3	30	
	整地(施工ﾊﾟｯｹｰｼﾞ)	残土受入れ地での処理	m3	30	
	アスファルト塊運搬費	4.5 km	m3	1	
	建設廃棄物受入れ料金	Ａｓ塊　　（株）芸濃	m3	1	
	表層工・人力施工（車道・路肩）	仕上り厚　3cm 再生密粒度アスコン (13) 締め固め後密度 2350kg/m3	m2	33	

数 量 総 括 表

工事区分、工種、種別、細別	明　　細	規　　格	単位	数　　量	摘　　要
	路盤工 機械	下層路盤 施工厚= 16 cm ＲＣ－40 再生材　1.8m未満	m2	33	
	汚泥運搬・処分工		m3	0.1	
阿野田町6工区					
阿野田町6工区（資材）本設					第 0016 号 明細表
	ﾎﾟﾘｴﾁﾚﾝﾊﾟｲﾌﾟ 1種 φ50mm	外径60.0mm 肉厚8.0mm 重量1216g/m	m	5.5	
	ﾎﾟﾘｴﾁﾚﾝﾊﾟｲﾌﾟ 1種 φ30mm	外径42.0mm 肉厚5.6mm 重量595g/m	m	49.3	
	ﾎﾟﾘｴﾁﾚﾝﾊﾟｲﾌﾟ 1種 φ13mm	外径21.5mm 肉厚3.5mm 重量184g/m	m	1	
	ソフトシール弁（浅層埋設用）φ50mm	ﾌﾗﾝｼﾞ接合材2組含む	個	1	
	仕切弁ボックス（日水協円形１号）鉄蓋　情報5項目取付式	H=150 JWWA B 132	組	1	
	仕切弁ボックス（日水協円形１号）調整リング	H=50 JWWA K 148 PR25(K)	個	2	
	仕切弁ボックス（日水協円形１号）上部壁	H=150 JWWA K 148 RA25(A)	個	1	
	仕切弁ボックス（日水協円形１号）下部壁	H=300 JWWA K 148 RC25(C)	個	1	
	仕切弁ボックス（日水協円形１号）底版	H=40 JWWA K 148 RS25(S)	組	1	
	ＭＦジョイント　離脱防止付φ50mm		個	2	

数 量 総 括 表

工事区分、工種、種別、細別	明　　細	規　　格	単位	数　　量	摘　　要
	ポリジョイント（異形ソケット） φ50mm×φ30mm	耐震型・ワンタッチ式	個	1	
	ポリジョイント（ＰＶソケット） φ13mm	耐震型・ワンタッチ式	個	1	
	ポリジョイント（異形チーズ） φ30mm×φ13mm	耐震型・ワンタッチ式	個	1	
	DIP管用ｻﾄﾞﾙ分水栓 φ100mm×φ50mm	耐震型(PPﾕﾆｵﾝｿｹｯﾄ・ﾒﾀﾙﾊﾟｯｷﾝ含む)	個	1	
	管表示テープ 埋設ﾀｲﾌﾟ	150mm	m	558	
	管路識別マーカー杭		個	3	
	砲金製サドル分水栓用キャップφ30mm		個	1	
阿野田町6工区（労務）本設					第 0017 号 明細表
	ﾎﾟﾘｴﾁﾚﾝ管据付工	径50mm	m	55	
	ﾎﾟﾘｴﾁﾚﾝ管据付工	径30mm	m	493	
	ﾎﾟﾘｴﾁﾚﾝ管据付工	径13mm	m	1	
	ポリエチレン管継手工	径50mm 融着継手としない	口	2	
	ポリエチレン管継手工	径30mm 融着継手としない	口	3	
	ポリエチレン管継手工	径13mm 融着継手としない	口	3	

数 量 総 括 表

工事区分、工種、種別、細別	明　　細	規　　格	単位	数　　量	摘　　要
	明示テープ布設工		m	558	
	仕切弁設置工（筐据付含む）	φ50　H=900mm	箇所	1	
	サドル分水栓建込み工	本管呼び径 100mm 給水管呼び径 50mm 鋳鉄管	箇所	1	
	メカニカル継手工	径50mm メカニカル継手をする	口	2	
	フランジ継手工	径65mm以下 JWWA 7.5K（0.74MPa）	口	2	
	ポリエチレン管切断工	径50mm	口	1	
阿野田町6工区（土工）本設					第 0018 号 明細表
	舗装版切断(施工ﾊﾟｯｹｰｼﾞ)	ｺﾝｸﾘｰﾄ舗装版　15cm以下	m	110	
	舗装版直接掘削・積込工	山積0.13m3（0.10m3）	m2	31	
	管路掘削工（バックホウ掘削積込）	砂・砂質土　クローラ型 山積0.13m3（0.10m3）	m3	20	
	管路埋戻工（機械埋戻）	クローラ型 山積0.13m3（0.10m3） RC-40	m3	5	
	管路埋戻工（機械埋戻）	クローラ型 山積0.13m3（0.10m3） クッション用砂	m3	13	
	発生土運搬費	砂・砂質土 8 km	m3	20	
	整地(施工ﾊﾟｯｹｰｼﾞ)	残土受入れ地での処理	m3	20	

数 量 総 括 表

工事区分、工種、種別、細別	明　　細	規　　格	単位	数　　量	摘　　要
	無筋コンクリート塊運搬費	4.5 km	m3	3	
	建設廃棄物受入れ料金	無筋Ｃｏｎ塊　　（株）芸濃	m3	3	
	表層工・人力施工（車道・路肩）	仕上り厚　3cm 再生密粒度アスコン(13) 締め固め後密度 2350kg/m3	m2	31	
	路盤工 機械	下層路盤 施工厚= 17 cm ＲＣ－40 再生材　1.8m未満	m2	31	
	汚泥運搬・処分工		m3	0.26	
阿野田町6工区（資材）仮設					第 0019 号 明細表
	ﾎﾟﾘｴﾁﾚﾝﾊﾟｲﾌﾟ 1種 φ50mm	外径60.0mm 肉厚8.0mm 重量1216g/m	m	2.1	
	ﾎﾟﾘｴﾁﾚﾝﾊﾟｲﾌﾟ 1種 φ30mm	外径42.0mm 肉厚5.6mm 重量595g/m	m	49.1	
	ﾎﾟﾘｴﾁﾚﾝﾊﾟｲﾌﾟ 1種 φ13mm	外径21.5mm 肉厚3.5mm 重量184g/m	m	1.7	
	ポリジョイント（エルボ） φ50mm	耐震型・ワンタッチ式	個	2	
	ポリジョイント（エルボ） φ30mm	耐震型・ワンタッチ式	個	2	
	ポリジョイント（エルボ） φ13mm	耐震型・ワンタッチ式	個	1	
	ＰＶエルボφ13mm	耐震型・ワンタッチ式	個	1	
	ポリジョイント（異形ソケット） φ50mm×φ30mm	耐震型・ワンタッチ式	個	1	

数 量 総 括 表

工事区分、工種、種別、細別	明　　細	規　　格	単位	数　　量	摘　　要
	ポリジョイント（異形チーズ） φ30mm×φ13mm	耐震型・ワンタッチ式	個	1	
	保温筒 φ30mm		m	48.3	
阿野田町6工区（労務）仮設					第 0020 号 明細表
	ﾎﾟﾘｴﾁﾚﾝ管据付工	径50mm	m	2.1	
	ﾎﾟﾘｴﾁﾚﾝ管据付工	径30mm	m	49.1	
	ﾎﾟﾘｴﾁﾚﾝ管据付工	径13mm	m	1.7	
	ポリエチレン管継手工	径50mm 融着継手としない	口	5	
	ポリエチレン管継手工	径30mm 融着継手としない	口	7	
	ポリエチレン管継手工	径13mm 融着継手としない	口	5	
	ﾎﾟﾘｴﾁﾚﾝ管撤去工	径50mm	m	2.1	
	ﾎﾟﾘｴﾁﾚﾝ管据付工	径30mm	m	49.1	
	ﾎﾟﾘｴﾁﾚﾝ管撤去工	径13mm	m	1.7	
	廃プラ処分費		kg	32.1	
阿野田町6工区（土工）仮設					第 0021 号 明細表

数 量 総 括 表

工事区分、工種、種別、細別	明　　細	規　　格	単位	数　　量	摘　　要
	舗装版切断(施工ﾊﾟｯｹｰｼﾞ)	ｺﾝｸﾘｰﾄ舗装版　15cm以下	m	5	
	舗装版直接掘削・積込工	山積0.13m3 (0.10m3)	m2	2	
	管路掘削工（バックホウ掘削積込）	砂・砂質土　クローラ型 山積0.13m3 (0.10m3)	m3	1	
	管路埋戻工（機械埋戻）	クローラ型 山積0.13m3 (0.10m3) RC-40	m3	0.3	
	管路埋戻工（機械埋戻）	クローラ型 山積0.13m3 (0.10m3) クッション用砂	m3	0.3	
	発生土運搬費	砂・砂質土 8 km	m3	1	
	整地(施工ﾊﾟｯｹｰｼﾞ)	残土受入れ地での処理	m3	1	
	無筋コンクリート塊運搬費	4.5 km	m3	0.1	
	建設廃棄物受入れ料金	無筋Ｃｏｎ塊　（株）芸濃	m3	0.1	
	表層工・人力施工（車道・路肩）	仕上り厚　3cm 再生密粒度アスコン (13) 締め固め後密度 2350kg/m3	m2	2	
	路盤工 機械	下層路盤 施工厚= 17 cm ＲＣ－40 再生材　1.8m未満	m2	2	
	汚泥運搬・処分工		m3	0.005	
阿野田町7-1工区					
阿野田町7-1工区（資材）本設					第 0022 号 明細表

数 量 総 括 表

工事区分、工種、種別、細別	明　　細	規　　格	単位	数　　量	摘　　要
	ﾎﾟﾘｴﾁﾚﾝﾊﾟｲﾌﾟ　1種　φ50mm	外径60.0mm 肉厚8.0mm 重量1216g/m	m	3	
	ﾎﾟﾘｴﾁﾚﾝﾊﾟｲﾌﾟ　1種　φ40mm	外径48.0mm 肉厚6.5mm 重量788g/m	m	386	
	ソフトシール弁（浅層埋設用）φ50mm	ﾌﾗﾝｼﾞ接合材2組含む	個	1	
	仕切弁ボックス（日水協円形１号）鉄蓋　情報5項目取付式	H=150 JWWA B 132	組	1	
	仕切弁ボックス（日水協円形１号）調整リング	H=50 JWWA K 148 PR25(K)	個	2	
	仕切弁ボックス（日水協円形１号）上部壁	H=150 JWWA K 148 RA25(A)	個	1	
	仕切弁ボックス（日水協円形１号）下部壁	H=300 JWWA K 148 RC25(C)	個	1	
	仕切弁ボックス（日水協円形１号）底版	H=40 JWWA K 148 RS25(S)	組	1	
	ＭＦジョイント　離脱防止付φ50mm		個	2	
	ポリジョイント（異形ソケット）φ50mm×φ40mm	耐震型・ワンタッチ式	個	1	
	ポリジョイント（エルボ）φ40mm	耐震型・ワンタッチ式	個	1	
	ＰＶエルボφ40mm	耐震型・ワンタッチ式	個	1	
	DIP管用ｻﾄﾞﾙ分水栓φ100mm×φ50mm	耐震型(PPﾕﾆｵﾝｿｹｯﾄ・ﾒﾀﾙﾊﾟｯｷﾝ含む)	個	1	
	管表示テープ 埋設ﾀｲﾌﾟ	150mm	m	41	

数 量 総 括 表

工事区分、工種、種別、細別	明　　細	規　　格	単位	数　　量	摘　　要
	管路識別マーカー杭		個	2	
	砲金製サドル分水栓用キャップφ40mm		個	1	
阿野田町7-1工区（労務）本設					第 0023 号 明細表
	ﾎﾟﾘｴﾁﾚﾝ管据付工	径50mm	m	3	
	ﾎﾟﾘｴﾁﾚﾝ管据付工	径40mm	m	38.6	
	ポリエチレン管継手工	径50mm 融着継手としない	口	2	
	ポリエチレン管継手工	径40mm 融着継手としない	口	5	
	明示テープ布設工		m	41	
	仕切弁設置工（筐据付含む）	φ50　H=900mm	箇所	1	
	サドル分水栓建込み工	本管呼び径 100mm 給水管呼び径 50mm 鋳鉄管	箇所	1	
	メカニカル継手工	径50mm メカニカル継手をする	口	2	
	フランジ継手工	径65mm以下 JWWA 7.5K（0.74MPa）	口	2	
	ポリエチレン管切断工	径50mm	口	1	
阿野田町7-1工区（土工）本設					第 0024 号 明細表

数 量 総 括 表

工事区分、工種、種別、細別	明　　細	規　　格	単位	数　　量	摘　　要
	舗装版切断(施工ﾊﾟｯｹｰｼﾞ)	ｺﾝｸﾘｰﾄ舗装版　15cm以下	m	80	
	舗装版直接掘削・積込工	山積0.13m3 (0.10m3)	m2	23	
	管路掘削工（バックホウ掘削積込）	砂・砂質土　クローラ型 山積0.13m3 (0.10m3)	m3	20	
	管路埋戻工（機械埋戻）	クローラ型 山積0.13m3 (0.10m3) RC-40	m3	4	
	管路埋戻工（機械埋戻）	クローラ型 山積0.13m3 (0.10m3) クッション用砂	m3	10	
	発生土運搬費	砂・砂質土 8 km	m3	20	
	整地(施工ﾊﾟｯｹｰｼﾞ)	残土受入れ地での処理	m3	20	
	無筋コンクリート塊運搬費	4.5 km	m3	2	
	建設廃棄物受入れ料金	無筋Ｃｏｎ塊　（株）芸濃	m3	2	
	表層工・人力施工（車道・路肩）	仕上り厚　3cm 再生密粒度アスコン (13) 締め固め後密度 2350kg/m3	m2	23	
	路盤工 機械	下層路盤 施工厚= 17 cm ＲＣ－40 再生材　1.8m未満	m2	23	
	汚泥運搬・処分工		m3	0.19	
阿野田町7-1工区（資材）仮設					第 0025 号 明細表
	ﾎﾟﾘｴﾁﾚﾝﾊﾟｲﾌﾟ 1種 φ50mm	外径60.0mm 肉厚8.0mm 重量1216g/m	m	2.1	

数 量 総 括 表

工事区分、工種、種別、細別	明　　細	規　　格	単位	数　　量	摘　　要
	ﾎﾟﾘｴﾁﾚﾝﾊﾟｲﾌﾟ 1種 φ40mm	外径48.0mm 肉厚6.5mm 重量788g/m	m	41	
	ポリジョイント（異形ソケット） φ50mm×φ40mm	耐震型・ワンタッチ式	個	1	
	ポリジョイント（エルボ） φ50mm	耐震型・ワンタッチ式	個	2	
	ポリジョイント（エルボ） φ40mm	耐震型・ワンタッチ式	個	5	
	ＰＶエルボφ40mm	耐震型・ワンタッチ式	個	1	
	保温筒φ40mm		m	37	
阿野田町7-1工区（労務）仮設					第 0026 号 明細表
	ﾎﾟﾘｴﾁﾚﾝ管据付工	径50mm	m	21	
	ﾎﾟﾘｴﾁﾚﾝ管据付工	径40mm	m	41	
	ポリエチレン管継手工	径50mm 融着継手としない	口	5	
	ポリエチレン管継手工	径40mm 融着継手としない	口	13	
	ﾎﾟﾘｴﾁﾚﾝ管撤去工	径50mm	m	21	
	ﾎﾟﾘｴﾁﾚﾝ管撤去工	径40mm	m	41	
	廃プラ処分費		kg	349	

数 量 総 括 表

工事区分、工種、種別、細別	明　　細	規　　格	単位	数　　量	摘　　要
阿野田町7-1工区（土工）仮設					第 0027 号 明細表
	舗装版切断(施工ﾊﾟｯｹｰｼﾞ)	ｺﾝｸﾘｰﾄ舗装版　15cm以下	m	8	
	舗装版直接掘削・積込工	山積0.13m3（0.10m3）	m2	2	
	管路掘削工（バックホウ掘削積込）	砂・砂質土　クローラ型 山積0.13m3（0.10m3）	m3	1	
	管路埋戻工（機械埋戻）	クローラ型 山積0.13m3（0.10m3） RC-40	m3	0.3	
	管路埋戻工（機械埋戻）	クローラ型 山積0.13m3（0.10m3） クッション用砂	m3	0.3	
	発生土運搬費	砂・砂質土 8 km	m3	1	
	整地(施工ﾊﾟｯｹｰｼﾞ)	残土受入れ地での処理	m3	1	
	無筋コンクリート塊運搬費	4.5 km	m3	0.2	
	建設廃棄物受入れ料金	無筋Ｃｏｎ塊　（株）芸濃	m3	0.2	
	表層工・人力施工（車道・路肩）	仕上り厚　3cm 再生密粒度アスコン(13) 締め固め後密度 2350kg/m3	m2	2	
	路盤工 機械	下層路盤 施工厚= 17 cm ＲＣ－40 再生材　1.8m未満	m2	2	
	汚泥運搬・処分工		m3	0.007	
阿野田町7-3工区					

数 量 総 括 表

工事区分、工種、種別、細別	明　　細	規　　格	単位	数　　量	摘　　要
阿野田町7-3工区（資材）本設					第 0028 号 明細表
	ﾎﾟﾘｴﾁﾚﾝﾊﾟｲﾌﾟ 1種 φ25mm	外径34.0mm 肉厚5.0mm 重量423g/m	m	105	
	ﾎﾟﾘｴﾁﾚﾝﾊﾟｲﾌﾟ 1種 φ13mm	外径21.5mm 肉厚3.5mm 重量184g/m	m	1	
	ポリジョイント（異形チーズ） φ40mm×φ25mm	耐震型・ワンタッチ式	個	1	
	ポリジョイント（異形チーズ） φ25mm×φ13mm	耐震型・ワンタッチ式	個	1	
	ポリジョイント（ＰＶソケット） φ13mm	耐震型・ワンタッチ式	個	1	
	管表示テープ 埋設ﾀｲﾌﾟ	150mm	m	115	
	管路識別マーカー杭		個	2	
阿野田町7-3工区（労務）本設					第 0029 号 明細表
	ﾎﾟﾘｴﾁﾚﾝ管据付工	径25mm	m	105	
	ﾎﾟﾘｴﾁﾚﾝ管据付工	径13mm	m	1	
	ポリエチレン管継手工	径40mm 融着継手としない	口	2	
	ポリエチレン管継手工	径25mm 融着継手としない	口	3	
	ポリエチレン管継手工	径13mm 融着継手としない	口	3	

数 量 総 括 表

工事区分、工種、種別、細別	明　　細	規　　格	単位	数　　量	摘　　要
	明示テープ布設工		m	11.5	
阿野田町7-3工区（土工）本設					第 0030 号 明細表
	舗装版切断(施工ﾊﾟｯｹｰｼﾞ)	ｺﾝｸﾘｰﾄ舗装版　15cm以下	m	20	
	舗装版直接掘削・積込工	山積0.13m3（0.10m3）	m2	6	
	管路掘削工（バックホウ掘削積込）	砂・砂質土　クローラ型 山積0.13m3（0.10m3）	m3	4	
	管路埋戻工（機械埋戻）	クローラ型 山積0.13m3（0.10m3）RC-40	m3	1	
	管路埋戻工（機械埋戻）	クローラ型 山積0.13m3（0.10m3）クッション用砂	m3	3	
	発生土運搬費	砂・砂質土 8 km	m3	4	
	整地(施工ﾊﾟｯｹｰｼﾞ)	残土受入れ地での処理	m3	4	
	無筋コンクリート塊運搬費	4.5 km	m3	1	
	建設廃棄物受入れ料金	無筋Ｃｏｎ塊　（株）芸濃	m3	1	
	表層工・人力施工（車道・路肩）	仕上り厚　3cm 再生密粒度アスコン(13) 締め固め後密度 2350kg/m3	m2	6	
	路盤工 機械	下層路盤 施工厚= 17 cm ＲＣ－40 再生材　1.8m未満	m2	6	
	汚泥運搬・処分工		m3	0.05	

数 量 総 括 表

工事区分、工種、種別、細別	明　　細	規　　格	単位	数　　量	摘　　要
阿野田町7-3工区（資材）仮設					第 0031 号 明細表
	ﾎﾟﾘｴﾁﾚﾝﾊﾟｲﾌﾟ 1種 φ25mm	外径34.0mm 肉厚5.0mm 重量423g/m	m	105	
	ﾎﾟﾘｴﾁﾚﾝﾊﾟｲﾌﾟ 1種 φ13mm	外径21.5mm 肉厚3.5mm 重量184g/m	m	19	
	ポリジョイント（異形チーズ） φ40mm×φ25mm	耐震型・ワンタッチ式	個	1	
	ポリジョイント（異形チーズ） φ25mm×φ13mm	耐震型・ワンタッチ式	個	1	
	ポリジョイント（エルボ） φ13mm	耐震型・ワンタッチ式	個	1	
	ＰＶエルボφ13mm	耐震型・ワンタッチ式	個	1	
	保温筒φ25mm		m	95	
阿野田町7-3工区（労務）仮設					第 0032 号 明細表
	ﾎﾟﾘｴﾁﾚﾝ管据付工	径25mm	m	105	
	ﾎﾟﾘｴﾁﾚﾝ管据付工	径13mm	m	19	
	ポリエチレン管継手工	径40mm 融着継手としない	口	2	
	ポリエチレン管継手工	径25mm 融着継手としない	口	3	
	ポリエチレン管継手工	径13mm 融着継手としない	口	5	

数 量 総 括 表

工事区分、工種、種別、細別	明　　細	規　　格	単位	数　　量	摘　　要
	ﾎﾟﾘｴﾁﾚﾝ管撤去工	径25mm	m	105	
	ﾎﾟﾘｴﾁﾚﾝ管撤去工	径13mm	m	19	
	廃プラ処分費		kg	48	
阿野田町7-3工区（土工）仮設					第 0033 号 明細表
	舗装版切断(施工ﾊﾟｯｹｰｼﾞ)	ｺﾝｸﾘｰﾄ舗装版　15cm以下	m	4	
	舗装版直接掘削・積込工	山積0.13m3（0.10m3）	m2	1	
	管路掘削工（バックホウ掘削積込）	砂・砂質土　クローラ型 山積0.13m3（0.10m3）	m3	0.2	
	管路埋戻工（機械埋戻）	クローラ型 山積0.13m3（0.10m3）RC-40	m3	0.2	
	発生土運搬費	砂・砂質土 8 km	m3	0.2	
	整地(施工ﾊﾟｯｹｰｼﾞ)	残土受入れ地での処理	m3	0.2	
	無筋コンクリート塊運搬費	4.5 km	m3	0.1	
	建設廃棄物受入れ料金	無筋Ｃｏｎ塊　（株）芸濃	m3	0.1	
	表層工・人力施工（車道・路肩）	仕上り厚　3cm 再生密粒度アスコン(13) 締め固め後密度 2350kg/m3	m2	1	
	路盤工 機械	下層路盤 施工厚= 17 cm ＲＣ－40 再生材　1.8m未満	m2	1	

数 量 総 括 表

工事区分、工種、種別、細別	明　　細	規　　格	単位	数　　量	摘　　要
	汚泥運搬・処分工		m3	0.004	
阿野田町8工区					
阿野田町8工区（資材）本設					第 0034 号 明細表
	ポリエチレン管（融着接合管）φ75mm	EF受口付直管	本	1	
	ﾎﾟﾘｴﾁﾚﾝﾊﾟｲﾌﾟ 1種 φ50mm	外径60.0mm 肉厚8.0mm 重量1216g/m	m	1	
	ﾎﾟﾘｴﾁﾚﾝﾊﾟｲﾌﾟ 1種 φ25mm	外径34.0mm 肉厚5.0mm 重量423g/m	m	46.4	
	ﾎﾟﾘｴﾁﾚﾝﾊﾟｲﾌﾟ 1種 φ13mm	外径21.5mm 肉厚3.5mm 重量184g/m	m	9	
	ポリジョイント（異形ソケット）φ50mm×φ25mm	耐震型・ワンタッチ式	個	1	
	ポリジョイント（異形チーズ）φ25mm×φ13mm	耐震型・ワンタッチ式	個	2	
	ポリジョイント（エルボ）φ25mm	耐震型・ワンタッチ式	個	1	
	ポリジョイント（ＰＶソケット）φ13mm	耐震型・ワンタッチ式	個	2	
	PVｼﾞｮｲﾝﾄφ75mm×φｖ50	(水道配水用ﾎﾟﾘｴﾁﾚﾝ管用)	個	1	
	管表示テープ 埋設ﾀｲﾌﾟ	150mm	m	57.4	
	管路識別マーカー杭		個	5	

数 量 総 括 表

工事区分、工種、種別、細別	明　細	規　格	単位	数　量	摘　要
阿野田町8工区（労務）本設					第 0035 号 明細表
	ﾎﾟﾘｴﾁﾚﾝ管据付工	径75mm	m	1	
	ﾎﾟﾘｴﾁﾚﾝ管据付工	径50mm	m	1	
	ﾎﾟﾘｴﾁﾚﾝ管据付工	径25mm	m	46.4	
	ﾎﾟﾘｴﾁﾚﾝ管据付工	径13mm	m	9	
	ポリエチレン管継手工	径75mm 融着継手をする	箇所	1	
	ポリエチレン管継手工	径50mm 融着継手としない	口	1	
	ポリエチレン管継手工	径25mm 融着継手としない	口	7	
	ポリエチレン管継手工	径13mm 融着継手としない	口	6	
	ﾎﾟﾘｴﾁﾚﾝｽﾘｰﾌﾞ被覆工	径75mm 固定用ｺﾞﾑﾊﾞﾝﾄﾞ	m	1	
	明示テープ布設工		m	57.4	
	メカニカル継手工	径75mm メカニカル継手をする	口	1	
	メカニカル継手工	径50mm メカニカル継手をする	口	1	
	ポリエチレン管切断工	径75mm	口	1	

数 量 総 括 表

工事区分、工種、種別、細別	明　　細	規　　格	単位	数　　量	摘　　要
阿野田町8工区（土工）本設					第 0036 号 明細表
	舗装版切断(施工ﾊﾟｯｹｰｼﾞ)	ｱｽﾌｧﾙﾄ舗装版 15cm以下	m	5	
	舗装版直接掘削・積込工	山積0.13m3（0.10m3）	m2	2	
	管路掘削工（バックホウ掘削積込）	砂・砂質土　クローラ型 山積0.13m3（0.10m3）	m3	2	
	管路埋戻工（機械埋戻）	クローラ型 山積0.13m3（0.10m3） RC-40	m3	1	
	管路埋戻工（機械埋戻）	クローラ型 山積0.13m3（0.10m3） クッション用砂	m3	1	
	発生土運搬費	砂・砂質土 8 km	m3	2	
	整地(施工ﾊﾟｯｹｰｼﾞ)	残土受入れ地での処理	m3	2	
	アスファルト塊運搬費	4.5 km	m3	0.1	
	建設廃棄物受入れ料金	Ａｓ塊　　（株）芸濃	m3	0.1	
	表層工・人力施工（車道・路肩）	仕上り厚　3cm 再生密粒度アスコン(13) 締め固め後密度 2350kg/m3	m2	2	
	路盤工 機械	下層路盤 施工厚= 16 cm ＲＣ－40 再生材　1.8m未満	m2	2	
	汚泥運搬・処分工		m3	0.005	
阿野田町8工区（資材）仮設					第 0037 号 明細表

数 量 総 括 表

工事区分、工種、種別、細別	明　　細	規　　格	単位	数　　量	摘　　要
	ﾎﾟﾘｴﾁﾚﾝﾊﾟｲﾌﾟ 1種 φ25mm	外径34.0mm 肉厚5.0mm 重量423g/m	m	496	
	ﾎﾟﾘｴﾁﾚﾝﾊﾟｲﾌﾟ 1種 φ13mm	外径21.5mm 肉厚3.5mm 重量184g/m	m	103	
	ポリジョイント（異形チーズ） φ25mm×φ13mm	耐震型・ワンタッチ式	個	2	
	ポリジョイント（エルボ） φ25mm	耐震型・ワンタッチ式	個	2	
	ポリジョイント（エルボ） φ13mm	耐震型・ワンタッチ式	個	2	
	ポリジョイント（ＰＶソケット） φ13mm	耐震型・ワンタッチ式	個	2	
	融着接合管用鋳鉄製キャップ離脱防止付φ75mm		個	1	
	EF管用ｻﾄﾞﾙ分水栓φ75mm×φ25mm	耐震型(PPﾕﾆｵﾝｿｹｯﾄ・ﾒﾀﾙﾊﾟｯｷﾝ含む)	個	1	
阿野田町8工区（労務）仮設					第 0038 号 明細表
	ﾎﾟﾘｴﾁﾚﾝ管据付工	径25mm	m	496	
	ﾎﾟﾘｴﾁﾚﾝ管据付工	径13mm	m	103	
	ポリエチレン管継手工	径25mm 融着継手としない	口	9	
	ポリエチレン管継手工	径13mm 融着継手としない	口	10	
	ポリエチレン管継手工	径75mm 融着継手をする	箇所	1	

数 量 総 括 表

工事区分、工種、種別、細別	明　　細	規　　格	単位	数　　量	摘　　要
	サドル分水栓建込み工	本管呼び径 75mm 給水管呼び径 25mm ポリエチレン管	箇所	1	
	ﾎﾟﾘｴﾁﾚﾝ管撤去工	径25mm	m	49.6	
	ﾎﾟﾘｴﾁﾚﾝ管撤去工	径13mm	m	10.3	
	廃プラ処分費		kg	22.9	
阿野田町8工区（土工）仮設					第 0039 号 明細表
	舗装版切断(施工ﾊﾟｯｹｰｼﾞ)	ｱｽﾌｧﾙﾄ舗装版 15cm以下	m	20	
	舗装版直接掘削・積込工	山積0.13m3（0.10m3）	m2	6	
	管路掘削工（バックホウ掘削積込）	砂・砂質土　クローラ型 山積0.13m3（0.10m3）	m3	2	
	管路埋戻工（機械埋戻）	クローラ型 山積0.13m3（0.10m3） RC-40	m3	1	
	発生土運搬費	砂・砂質土 8 km	m3	2	
	整地(施工ﾊﾟｯｹｰｼﾞ)	残土受入れ地での処理	m3	2	
	アスファルト塊運搬費	4.5 km	m3	0.2	
	建設廃棄物受入れ料金	Ａｓ塊　　（株）芸濃	m3	0.2	
	表層工・人力施工（車道・路肩）	仕上り厚　3cm 再生密粒度アスコン(13) 締め固め後密度 2350kg/m3	m2	6	

数 量 総 括 表

工事区分、工種、種別、細別	明　　細	規　　格	単位	数　　量	摘　　要
	路盤工 機械	下層路盤 施工厚= 16 cm ＲＣ－40 再生材　1.8m未満	m2	6	
	汚泥運搬・処分工		m3	0.02	
天神3丁目3工区					
天神3丁目3工区（資材）本設					第 0040 号 明細表
	ﾎﾟﾘｴﾁﾚﾝﾊﾟｲﾌﾟ　1種　φ20mm	外径27.0mm 肉厚4.0mm 重量269g/m	m	41	
	ポリジョイント（ソケット）φ20mm	耐震型・ワンタッチ式	個	2	
	ポリジョイント（エルボ）φ20mm	耐震型・ワンタッチ式	個	1	
	ポリジョイント（ＰＶソケット）φ20mm	耐震型・ワンタッチ式	個	1	
	DIP管用ｻﾄﾞﾙ分水栓φ75mm×φ20mm	耐震型(PPﾕﾆｵﾝｿｹｯﾄ・ﾒﾀﾙﾊﾟｯｷﾝ含む)	個	1	
	管表示テープ 埋設ﾀｲﾌﾟ	150mm	m	41	
	管路識別マーカー杭		個	2	
天神3丁目3工区（労務）本設					第 0041 号 明細表
	ﾎﾟﾘｴﾁﾚﾝ管据付工	径20mm	m	41	
	ポリエチレン管継手工	径20mm 融着継手としない	口	9	

数 量 総 括 表

工事区分、工種、種別、細別	明　　細	規　　格	単位	数　　量	摘　　要
	明示テープ布設工		m	41	
	サドル分水栓建込み工	本管呼び径 75mm 給水管呼び径 20mm 鋳鉄管	箇所	1	
	ポリエチレン管切断工	径20mm	口	1	
天神3丁目3工区（土工）本設					第 0042 号 明細表
	舗装版切断(施工ﾊﾟｯｹｰｼﾞ)	ｱｽﾌｧﾙﾄ舗装版 15cm以下	m	80	
	舗装版直接掘削・積込工	山積0.13m3（0.10m3）	m2	23	
	管路掘削工（バックホウ掘削積込）	砂・砂質土　クローラ型 山積0.13m3（0.10m3）	m3	20	
	管路埋戻工（機械埋戻）	クローラ型 山積0.13m3（0.10m3） RC-40	m3	10	
	管路埋戻工（機械埋戻）	クローラ型 山積0.13m3（0.10m3） クッション用砂	m3	10	
	発生土運搬費	砂・砂質土 8 km	m3	20	
	整地(施工ﾊﾟｯｹｰｼﾞ)	残土受入れ地での処理	m3	20	
	アスファルト塊運搬費	3.3 km	m3	1	
	建設廃棄物受入れ料金	Ａｓ塊　　（株）芸濃	m3	1	
	表層工・人力施工（車道・路肩）	仕上り厚　3cm 再生密粒度アスコン(13) 締め固め後密度 2350kg/m3	m2	23	

数 量 総 括 表

工事区分、工種、種別、細別	明　　細	規　　格	単位	数　　量	摘　　要
	路盤工 機械	下層路盤 施工厚= 16 cm ＲＣ－40 再生材　1.8m未満	m2	23	
	汚泥運搬・処分工		m3	0.08	
天神3丁目3工区（資材）仮設					第 0043 号 明細表
	ﾎﾟﾘｴﾁﾚﾝﾊﾟｲﾌﾟ　1種　φ20mm	外径27.0mm 肉厚4.0mm 重量269g/m	m	36.4	
	ポリジョイント（エルボ）φ20mm	耐震型・ワンタッチ式	個	4	
	ＰＶエルボφ20mm	耐震型・ワンタッチ式	個	1	
	保温筒φ20mm		m	34	
天神3丁目3工区（労務）仮設					第 0044 号 明細表
	ﾎﾟﾘｴﾁﾚﾝ管据付工	径20mm	m	36.4	
	ポリエチレン管継手工	径20mm 融着継手としない	口	10	
	ﾎﾟﾘｴﾁﾚﾝ管撤去工	径20mm	m	36.4	
	廃プラ処分費		kg	9.8	
天神3丁目3工区（土工）仮設					第 0045 号 明細表
	舗装版切断(施工ﾊﾟｯｹｰｼﾞ)	ｱｽﾌｧﾙﾄ舗装版 15cm以下	m	3	

数 量 総 括 表

工事区分、工種、種別、細別	明　　細	規　　格	単位	数　　量	摘　　要
	舗装版直接掘削・積込工	山積0.13m3（0.10m3）	m2	1	
	管路掘削工（バックホウ掘削積込）	砂・砂質土　クローラ型 山積0.13m3（0.10m3）	m3	0.4	
	管路埋戻工（機械埋戻）	クローラ型 山積0.13m3（0.10m3）RC-40	m3	0.1	
	管路埋戻工（機械埋戻）	クローラ型 山積0.13m3（0.10m3）クッション用砂	m3	0.1	
	発生土運搬費	砂・砂質土 8 km	m3	0.4	
	整地(施工ﾊﾟｯｹｰｼﾞ)	残土受入れ地での処理	m3	0.4	
	アスファルト塊運搬費	3.3 km	m3	0.03	
	建設廃棄物受入れ料金	Ａｓ塊　　（株）芸濃	m3	0.03	
	表層工・人力施工（車道・路肩）	仕上り厚　3cm 再生密粒度アスコン(13) 締め固め後密度 2350kg/m3	m2	1	
	路盤工 機械	下層路盤 施工厚= 16 cm ＲＣ－40 再生材　1.8m未満	m2	1	
	汚泥運搬・処分工		m3	0.003	
天神4丁目4工区					
天神4丁目4工区（資材）本設					第 0046 号 明細表
	ﾎﾟﾘｴﾁﾚﾝﾊﾟｲﾌﾟ 1種 φ50mm	外径60.0mm 肉厚8.0mm 重量1216g/m	m	68	

数 量 総 括 表

工事区分、工種、種別、細別	明　　細	規　　格	単位	数　　量	摘　　要
	ﾎﾟﾘｴﾁﾚﾝﾊﾟｲﾌﾟ　1種　φ20mm	外径27.0mm 肉厚4.0mm 重量269g/m	m	1	
	ﾎﾟﾘｴﾁﾚﾝﾊﾟｲﾌﾟ　1種　φ13mm	外径21.5mm 肉厚3.5mm 重量184g/m	m	4	
	ソフトシール弁（浅層埋設用）φ50mm	ﾌﾗﾝｼﾞ接合材2組含む	個	1	
	仕切弁ボックス（日水協円形１号）鉄蓋　情報5項目取付式	H=150 JWWA B 132	組	1	
	仕切弁ボックス（日水協円形１号）調整リング	H=50 JWWA K 148 PR25(K)	個	2	
	仕切弁ボックス（日水協円形１号）上部壁	H=150 JWWA K 148 RA25(A)	個	1	
	仕切弁ボックス（日水協円形１号）下部壁	H=300 JWWA K 148 RC25(C)	個	1	
	仕切弁ボックス（日水協円形１号）底版	H=40 JWWA K 148 RS25(S)	組	1	
	ＭＦジョイント　離脱防止付φ50mm		個	2	
	ポリジョイント（ソケット）φ50mm	耐震型・ワンタッチ式	個	3	
	ポリジョイント（ＰＶソケット）φ20mm	耐震型・ワンタッチ式	個	2	
	ポリジョイント（ＰＶソケット）φ13mm	耐震型・ワンタッチ式	個	2	
	DIP管用ｻﾄﾞﾙ分水栓φ150mm×φ50mm	耐震型(PPﾕﾆｵﾝｿｹｯﾄ・ﾒﾀﾙﾊﾟｯｷﾝ含む)	個	1	
	PP管用ｻﾄﾞﾙ分水栓φ50mm×φ20mm	耐震型(PPﾕﾆｵﾝｿｹｯﾄ・ﾒﾀﾙﾊﾟｯｷﾝ含む)	個	2	

数 量 総 括 表

工事区分、工種、種別、細別	明　　細	規　　格	単位	数　　量	摘　　要
	PP管用ｻﾄﾞﾙ分水栓φ50mm×φ13mm	耐震型(PPﾕﾆｵﾝｿｹｯﾄ・ﾒﾀﾙﾊﾟｯｷﾝ含む)	個	2	
	管表示テープ 埋設ﾀｲﾌﾟ	150mm	m	73	
	管路識別マーカー杭		個	5	
	砲金製サドル分水栓用キャップφ50mm		個	1	
天神4丁目4工区（労務）本設					第 0047 号 明細表
	ﾎﾟﾘｴﾁﾚﾝ管据付工	径50mm	m	68	
	ﾎﾟﾘｴﾁﾚﾝ管据付工	径20mm	m	1	
	ﾎﾟﾘｴﾁﾚﾝ管据付工	径13mm	m	4	
	ポリエチレン管継手工	径50mm 融着継手としない	口	7	
	ポリエチレン管継手工	径20mm 融着継手としない	口	6	
	ポリエチレン管継手工	径13mm 融着継手としない	口	6	
	明示テープ布設工		m	73	
	仕切弁設置工（筐据付含む）	φ50　H=900mm	箇所	1	
	サドル分水栓建込み工	本管呼び径 150mm 給水管呼び径 50mm 鋳鉄管	箇所	1	

数 量 総 括 表

工事区分、工種、種別、細別	明　　細	規　　格	単位	数　　量	摘　　要
	サドル分水栓建込み工	本管呼び径 50mm 給水管呼び径 20mm ポリエチレン管	箇所	2	
	サドル分水栓建込み工	ポリエチレン管,本管呼び径 50mm,給水管呼び径 13mm	箇所	2	
	メカニカル継手工	径50mm メカニカル継手をする	口	2	
	フランジ継手工	径65mm以下 JWWA 7.5K (0.74MPa)	口	2	
天神4丁目4工区（土工）本設					第 0048 号 明細表
	舗装版切断(施工ﾊﾟｯｹｰｼﾞ)	ｱｽﾌｧﾙﾄ舗装版 15cm以下	m	150	
	舗装版直接掘削・積込工	山積0.28m3 (0.20m3)	m2	40	
	管路掘削工（バックホウ掘削積込）	砂・砂質土　クローラ型 山積0.28m3 (0.20m3)	m3	40	
	管路埋戻工（機械埋戻）	クローラ型 山積0.28m3 (0.20m3) RC-40	m3	16	
	管路埋戻工（機械埋戻）	クローラ型 山積0.28m3 (0.20m3) クッション用砂	m3	18	
	発生土運搬費	砂・砂質土 8 km	m3	40	
	整地(施工ﾊﾟｯｹｰｼﾞ)	残土受入れ地での処理	m3	40	
	アスファルト塊運搬費	3.3 km	m3	2	
	建設廃棄物受入れ料金	Ａｓ塊　　(株) 芸濃	m3	2	

数 量 総 括 表

工事区分、工種、種別、細別	明　　細	規　　格	単位	数　　量	摘　　要
	表層工・人力施工（車道・路肩）	仕上り厚　3cm 再生密粒度アスコン (13) 締め固め後密度 2350kg/m3	m2	40	
	路盤工 機械	下層路盤 施工厚= 16 cm ＲＣ－40 再生材　1.8m未満	m2	40	
	汚泥運搬・処分工		m3	0.1	
天神4丁目4工区（資材）仮設					第 0049 号 明細表
	ﾎﾟﾘｴﾁﾚﾝﾊﾟｲﾌﾟ 1種 φ50mm	外径60.0mm 肉厚8.0mm 重量1216g/m	m	66.9	
	ﾎﾟﾘｴﾁﾚﾝﾊﾟｲﾌﾟ 1種 φ20mm	外径27.0mm 肉厚4.0mm 重量269g/m	m	4.3	
	ﾎﾟﾘｴﾁﾚﾝﾊﾟｲﾌﾟ 1種 φ13mm	外径21.5mm 肉厚3.5mm 重量184g/m	m	4.3	
	ポリジョイント（エルボ） φ50mm	耐震型・ワンタッチ式	個	6	
	ポリジョイント（エルボ） φ20mm	耐震型・ワンタッチ式	個	2	
	ポリジョイント（エルボ） φ13mm	耐震型・ワンタッチ式	個	2	
	ＰＶエルボφ20mm	耐震型・ワンタッチ式	個	2	
	ＰＶエルボφ13mm	耐震型・ワンタッチ式	個	2	
	PP管用ｻﾄﾞﾙ分水栓φ50mm×φ20mm	耐震型(PPﾕﾆｵﾝｿｹｯﾄ・ﾒﾀﾙﾊﾟｯｷﾝ含む)	個	2	
	PP管用ｻﾄﾞﾙ分水栓φ50mm×φ13mm	耐震型(PPﾕﾆｵﾝｿｹｯﾄ・ﾒﾀﾙﾊﾟｯｷﾝ含む)	個	2	

数 量 総 括 表

工事区分、工種、種別、細別	明　　細	規　　格	単位	数　　量	摘　　要
	保温筒φ50㎜		m	64.5	
天神4丁目4工区（労務）仮設					第 0050 号 明細表
	ﾎﾟﾘｴﾁﾚﾝ管据付工	径50㎜	m	66.9	
	ﾎﾟﾘｴﾁﾚﾝ管据付工	径20㎜	m	4.3	
	ﾎﾟﾘｴﾁﾚﾝ管据付工	径13㎜	m	4.3	
	ポリエチレン管継手工	径50㎜ 融着継手としない	口	12	
	ポリエチレン管継手工	径20㎜ 融着継手としない	口	10	
	ポリエチレン管継手工	径13㎜ 融着継手としない	口	10	
	ﾎﾟﾘｴﾁﾚﾝ管撤去工	径50㎜	m	66.9	
	ﾎﾟﾘｴﾁﾚﾝ管撤去工	径20㎜	m	4.3	
	ﾎﾟﾘｴﾁﾚﾝ管撤去工	径13㎜	m	4.3	
	サドル分水栓建込み工	本管呼び径 50㎜ 給水管呼び径 20㎜ ポリエチレン管	箇所	2	
	サドル分水栓建込み工	ポリエチレン管,本管呼び径 50㎜,給水管呼び径 13㎜	箇所	2	
	廃プラ処分費		kg	83.3	

数 量 総 括 表

工事区分、工種、種別、細別	明　　細	規　　格	単位	数　　量	摘　　要
天神4丁目4工区（土工）仮設					第 0051 号 明細表
	舗装版切断(施工ﾊﾟｯｹｰｼﾞ)	ｱｽﾌｧﾙﾄ舗装版 15cm以下	m	10	
	舗装版直接掘削・積込工	山積0.28m3（0.20m3）	m2	4	
	管路掘削工（バックホウ掘削積込）	砂・砂質土　クローラ型 山積0.28m3（0.20m3）	m3	2	
	管路埋戻工（機械埋戻）	クローラ型 山積0.28m3（0.20m3） RC-40	m3	1	
	管路埋戻工（機械埋戻）	クローラ型 山積0.28m3（0.20m3） クッション用砂	m3	0.3	
	発生土運搬費	砂・砂質土 8 km	m3	2	
	整地(施工ﾊﾟｯｹｰｼﾞ)	残土受入れ地での処理	m3	2	
	アスファルト塊運搬費	3.3 km	m3	0.2	
	建設廃棄物受入れ料金	Ａｓ塊　　（株）芸濃	m3	0.2	
	表層工・人力施工（車道・路肩）	仕上り厚　3cm 再生密粒度アスコン(13) 締め固め後密度 2350kg/m3	m2	4	
	路盤工 機械	下層路盤 施工厚= 16 cm ＲＣ－40 再生材　1.8m未満	m2	4	
	汚泥運搬・処分工		m3	0.01	
全工種共通（仮設工）					

数 量 総 括 表

工事区分、工種、種別、細別	明　細	規　格	単位	数　量	摘　要
仮設工					
交通管理工					第 0052 号 明細表
	交通誘導警備員費		式	1	
02:下水道単独					
管路					
阿野田町1工区					
阿野田町1工区（資材）本設					第 0053 号 明細表
	ﾎﾟﾘｴﾁﾚﾝﾊﾟｲﾌﾟ 1種 φ40mm	外径48.0mm 肉厚6.5mm 重量788g/m	m	32.8	
	ﾎﾟﾘｴﾁﾚﾝﾊﾟｲﾌﾟ 1種 φ13mm	外径21.5mm 肉厚3.5mm 重量184g/m	m	3.5	
	ポリジョイント（異形チーズ） φ40mm×φ13mm	耐震型・ワンタッチ式	個	3	
	ポリジョイント（ＰＶソケット） φ13mm	耐震型・ワンタッチ式	個	3	
	ポリジョイント（エルボ） φ40mm	耐震型・ワンタッチ式	個	1	
	ＰＶエルボφ40mm	耐震型・ワンタッチ式	個	1	
	管表示テープ 埋設ﾀｲﾌﾟ	150mm	m	36.3	

数 量 総 括 表

工事区分、工種、種別、細別	明　　細	規　　格	単位	数　　量	摘　　要
	管路識別マーカー杭		個	3	
阿野田町1工区（労務）本設					第 0054 号 明細表
	ﾎﾟﾘｴﾁﾚﾝ管据付工	径40mm	m	32.8	
	ﾎﾟﾘｴﾁﾚﾝ管据付工	径13mm	m	3.5	
	ポリエチレン管継手工	径40mm 融着継手としない	口	10	
	ポリエチレン管継手工	径13mm 融着継手としない	口	9	
	明示テープ布設工		m	36.3	
阿野田町1工区（土工）本設					第 0055 号 明細表
	舗装版切断(施工ﾊﾟｯｹｰｼﾞ)	ｺﾝｸﾘｰﾄ舗装版　15cm以下	m	70	
	舗装版直接掘削・積込工	山積0.28m3（0.20m3）	m2	20	
	管路掘削工（バックホウ掘削積込）	砂・砂質土　クローラ型 山積0.28m3（0.20m3）	m3	20	
	管路埋戻工（機械埋戻）	クローラ型 山積0.28m3（0.20m3）RC-40	m3	7	
	管路埋戻工（機械埋戻）	クローラ型 山積0.28m3（0.20m3）クッション用砂	m3	9	
	発生土運搬費	砂・砂質土 8 km	m3	20	

数 量 総 括 表

工事区分、工種、種別、細別	明　　細	規　　格	単位	数　　量	摘　　要
	整地(施工ﾊﾟｯｹｰｼﾞ)	残土受入れ地での処理	m3	20	
	無筋コンクリート塊運搬費	4.5 km	m3	2	
	建設廃棄物受入れ料金	無筋Ｃｏｎ塊　　（株）芸濃	m3	2	
	表層工・人力施工（車道・路肩）	仕上り厚　3cm 再生密粒度アスコン(13) 締め固め後密度 2350kg/m3	m2	20	
	路盤工 機械	下層路盤 施工厚= 17 cm ＲＣ－40 再生材　1.8m未満	m2	20	
	汚泥運搬・処分工		m3	0.16	
阿野田町1工区（資材）仮設					第 0056 号 明細表
	ﾎﾟﾘｴﾁﾚﾝﾊﾟｲﾌﾟ 1種 φ40mm	外径48.0mm 肉厚6.5mm 重量788g/m	m	34.9	
	ﾎﾟﾘｴﾁﾚﾝﾊﾟｲﾌﾟ 1種 φ13mm	外径21.5mm 肉厚3.5mm 重量184g/m	m	6.5	
	ポリジョイント（異形チーズ） φ40mm×φ13mm	耐震型・ワンタッチ式	個	3	
	ポリジョイント（エルボ） φ40mm	耐震型・ワンタッチ式	個	3	
	ポリジョイント（エルボ） φ13mm	耐震型・ワンタッチ式	個	3	
	ＰＶエルボφ40mm	耐震型・ワンタッチ式	個	1	
	ＰＶエルボφ13mm	耐震型・ワンタッチ式	個	3	

数 量 総 括 表

工事区分、工種、種別、細別	明　　細	規　　格	単位	数　　量	摘　　要
	保温筒 φ40mm		m	32.2	
阿野田町1工区（労務）仮設					第 0057 号 明細表
	ﾎﾟﾘｴﾁﾚﾝ管据付工	径40mm	m	34.9	
	ﾎﾟﾘｴﾁﾚﾝ管据付工	径13mm	m	6.5	
	ポリエチレン管継手工	径40mm 融着継手としない	口	14	
	ポリエチレン管継手工	径13mm 融着継手としない	口	15	
	ﾎﾟﾘｴﾁﾚﾝ管撤去工	径40mm	m	34.9	
	ﾎﾟﾘｴﾁﾚﾝ管撤去工	径13mm	m	6.5	
	廃プラ処分費		kg	28.7	
阿野田町1工区（土工）仮設					第 0058 号 明細表
	舗装版切断(施工ﾊﾟｯｹｰｼﾞ)	ｺﾝｸﾘｰﾄ舗装版　15cm以下	m	10	
	舗装版直接掘削・積込工	山積0.28m3（0.20m3）	m2	3	
	管路掘削工（バックホウ掘削積込）	砂・砂質土　クローラ型 山積0.28m3（0.20m3）	m3	1	
	管路埋戻工（機械埋戻）	クローラ型 山積0.28m3（0.20m3）RC-40	m3	0.3	

数 量 総 括 表

工事区分、工種、種別、細別	明　　細	規　　格	単位	数　　量	摘　　要
	発生土運搬費	砂・砂質土 8 km	m3	1	
	整地(施工ﾊﾟｯｹｰｼﾞ)	残土受入れ地での処理	m3	1	
	無筋コンクリート塊運搬費	4.5 km	m3	0.3	
	建設廃棄物受入れ料金	無筋Ｃｏｎ塊　　(株) 芸濃	m3	0.3	
	表層工・人力施工（車道・路肩）	仕上り厚　3cm 再生密粒度アスコン(13) 締め固め後密度 2350kg/m3	m2	3	
	路盤工 機械	下層路盤 施工厚= 17 cm ＲＣ－40 再生材　1.8m未満	m2	3	
	汚泥運搬・処分工		m3	0.009	
阿野田町2工区					
阿野田町2工区（資材）本設					第 0059 号 明細表
	ﾎﾟﾘｴﾁﾚﾝﾊﾟｲﾌﾟ 1種 φ50mm	外径60.0mm 肉厚8.0mm 重量1216g/m	m	22.4	
	ﾎﾟﾘｴﾁﾚﾝﾊﾟｲﾌﾟ 1種 φ13mm	外径21.5mm 肉厚3.5mm 重量184g/m	m	2.5	
	仕切弁（FCD製） φ50mm	ﾌﾗﾝｼﾞ接合材2組含む	個	1	
	仕切弁ボックス（日水協円形１号）鉄蓋　情報5項目取付式	H=150 JWWA B 132	組	1	
	仕切弁ボックス（日水協円形１号）調整リング	H=50 JWWA K 148 PR25(K)	個	2	

数 量 総 括 表

工事区分、工種、種別、細別	明　　細	規　　格	単位	数　　量	摘　　要
	仕切弁ボックス（日水協円形１号）上部壁	H=150 JWWA K 148 RA25(A)	個	1	
	仕切弁ボックス（日水協円形１号）下部壁	H=300 JWWA K 148 RC25(C)	個	1	
	仕切弁ボックス（日水協円形１号）底版	H=40 JWWA K 148 RS25(S)	組	1	
	ＭＦジョイント　離脱防止付φ50mm		個	2	
	ポリジョイント（ソケット）φ50mm	耐震型・ワンタッチ式	個	1	
	ポリジョイント（エルボ）φ50mm	耐震型・ワンタッチ式	個	3	
	ポリジョイント（ＰＶソケット）φ13mm	耐震型・ワンタッチ式	個	3	
	PP管用ｻﾄﾞﾙ分水栓φ50mm×φ13mm	耐震型(PPﾕﾆｵﾝｿｹｯﾄ・ﾒﾀﾙﾊﾟｯｷﾝ含む)	個	3	
	管表示テープ 埋設ﾀｲﾌﾟ	150mm	m	249	
	管路識別マーカー杭		個	4	
阿野田町2工区（労務）本設					第 0060 号 明細表
	ﾎﾟﾘｴﾁﾚﾝ管据付工	径50mm	m	224	
	ﾎﾟﾘｴﾁﾚﾝ管据付工	径13mm	m	25	
	ポリエチレン管継手工	径50mm 融着継手としない	口	8	

数 量 総 括 表

工事区分、工種、種別、細別	明　　細	規　　格	単位	数　　量	摘　　要
	ポリエチレン管継手工	径13mm 融着継手としない	口	9	
	明示テープ布設工		m	249	
	仕切弁設置工（筐据付含む）	φ50　H=900mm	箇所	1	
	サドル分水栓建込み工	ポリエチレン管,本管呼び径 50mm,給水管呼び径 13mm	箇所	3	
	メカニカル継手工	径50mm メカニカル継手をする	口	2	
	フランジ継手工	径65mm以下 JWWA 7.5K (0.74MPa)	口	2	
阿野田町2工区（土工）本設					第 0061 号 明細表
	舗装版切断(施工ﾊﾟｯｹｰｼﾞ)	ｱｽﾌｧﾙﾄ舗装版 15cm以下	m	50	
	舗装版直接掘削・積込工	山積0.13m3 (0.10m3)	m2	13	
	管路掘削工（バックホウ掘削積込）	砂・砂質土　クローラ型 山積0.13m3 (0.10m3)	m3	10	
	管路埋戻工（機械埋戻）	クローラ型 山積0.13m3 (0.10m3) RC-40	m3	5	
	管路埋戻工（機械埋戻）	クローラ型 山積0.13m3 (0.10m3) クッション用砂	m3	6	
	発生土運搬費	砂・砂質土 8 km	m3	10	
	整地(施工ﾊﾟｯｹｰｼﾞ)	残土受入れ地での処理	m3	10	

数 量 総 括 表

工事区分、工種、種別、細別	明　　細	規　　格	単位	数　　量	摘　　要
	アスファルト塊運搬費	4.5 km	m3	1	
	建設廃棄物受入れ料金	Ａｓ塊　　（株）芸濃	m3	1	
	表層工・人力施工（車道・路肩）	仕上り厚　3cm 再生密粒度アスコン(13) 締め固め後密度 2350kg/m3	m2	13	
	路盤工 機械	下層路盤 施工厚= 16 cm ＲＣ－40 再生材　1.8m未満	m2	13	
	汚泥運搬・処分工		m3	0.04	
阿野田町2工区（資材）仮設					第 0062 号 明細表
	ﾎﾟﾘｴﾁﾚﾝﾊﾟｲﾌﾟ 1種 φ25mm	外径34.0mm 肉厚5.0mm 重量423g/m	m	20.7	
	ﾎﾟﾘｴﾁﾚﾝﾊﾟｲﾌﾟ 1種 φ13mm	外径21.5mm 肉厚3.5mm 重量184g/m	m	5.1	
	ポリジョイント（異形チーズ）φ25mm×φ13mm	耐震型・ワンタッチ式	個	3	
	ポリジョイント（エルボ）φ13mm	耐震型・ワンタッチ式	個	3	
	ＰＶエルボφ13mm	耐震型・ワンタッチ式	個	3	
	保温筒φ25mm		m	20.7	
	ゲートバルブ　φ25mm	耐震型・PPおねじ2個含む	個	1	
阿野田町2工区（労務）仮設					第 0063 号 明細表

数 量 総 括 表

工事区分、工種、種別、細別	明　　細	規　　格	単位	数　　量	摘　　要
	ﾎﾟﾘｴﾁﾚﾝ管据付工	径25mm	m	207	
	ﾎﾟﾘｴﾁﾚﾝ管据付工	径13mm	m	51	
	ポリエチレン管継手工	径25mm 融着継手としない	口	8	
	ポリエチレン管継手工	径13mm 融着継手としない	口	15	
	ﾎﾟﾘｴﾁﾚﾝ管撤去工	径25mm	m	207	
	ﾎﾟﾘｴﾁﾚﾝ管撤去工	径13mm	m	51	
	廃プラ処分費		kg	97	
阿野田町2工区（土工）仮設					第 0064 号 明細表
	舗装版切断(施工ﾊﾟｯｹｰｼﾞ)	ｱｽﾌｧﾙﾄ舗装版 15cm以下	m	3	
	舗装版直接掘削・積込工	山積0.13m3（0.10m3）	m2	1	
	管路掘削工（バックホウ掘削積込）	砂・砂質土　クローラ型 山積0.13m3（0.10m3）	m3	02	
	管路埋戻工（機械埋戻）	クローラ型 山積0.13m3（0.10m3）RC-40	m3	01	
	発生土運搬費	砂・砂質土 8 km	m3	02	
	整地(施工ﾊﾟｯｹｰｼﾞ)	残土受入れ地での処理	m3	02	

数 量 総 括 表

工事区分、工種、種別、細別	明　　細	規　　格	単位	数　　量	摘　　要
	アスファルト塊運搬費	4.5 km	m3	0.03	
	建設廃棄物受入れ料金	Ａｓ塊　　（株）芸濃	m3	0.03	
	表層工・人力施工（車道・路肩）	仕上り厚　3cm 再生密粒度アスコン(13) 締め固め後密度 2350kg/m3	m2	1	
	路盤工 機械	下層路盤 施工厚= 16 cm ＲＣ－40 再生材　1.8m未満	m2	1	
	汚泥運搬・処分工		m3	0.003	
阿野田町3-2工区					
阿野田町3-2工区（資材）本設					第 0065 号 明細表
	ﾎﾟﾘｴﾁﾚﾝﾊﾟｲﾌﾟ 1種 φ25mm	外径34.0mm 肉厚5.0mm 重量423g/m	m	41	
	ﾎﾟﾘｴﾁﾚﾝﾊﾟｲﾌﾟ 1種 φ20mm	外径27.0mm 肉厚4.0mm 重量269g/m	m	2.5	
	ﾎﾟﾘｴﾁﾚﾝﾊﾟｲﾌﾟ 1種 φ13mm	外径21.5mm 肉厚3.5mm 重量184g/m	m	3.2	
	埋設用仕切弁　φ25mm	耐震型・PPおねじ2個含む　砲金丸ハンドル	個	1	
	仕切弁ボックス（日水協円形１号）鉄蓋　情報5項目取付式	H=150 JWWA B 132	組	1	
	仕切弁ボックス（日水協円形１号）調整リング	H=50 JWWA K 148 PR25(K)	個	2	
	仕切弁ボックス（日水協円形１号）上下部壁	H=300 JWWA K 148 RAC25(CA)	個	1	

数 量 総 括 表

工事区分、工種、種別、細別	明　　細	規　　格	単位	数　　量	摘　　要
	仕切弁ボックス（日水協円形１号）底版	H=40 JWWA K 148 RS25(S)	組	1	
	ポリジョイント（エルボ） φ20mm	耐震型・ワンタッチ式	個	1	
	ポリジョイント（異形チーズ） φ30mm× φ25mm	耐震型・ワンタッチ式	個	1	
	ポリジョイント（異形チーズ） φ25mm× φ13mm	耐震型・ワンタッチ式	個	1	
	ポリジョイント（異形チーズ） φ20mm× φ13mm	耐震型・ワンタッチ式	個	1	
	ポリジョイント（ＰＶソケット） φ13mm	耐震型・ワンタッチ式	個	3	
	ポリジョイント（異形ソケット） φ25mm× φ20mm	耐震型・ワンタッチ式	個	1	
	ポリジョイント（異形ソケット） φ20mm× φ13mm	耐震型・ワンタッチ式	個	1	
	管表示テープ 埋設ﾀｲﾌﾟ	150mm	m	46.7	
	管路識別マーカー杭		個	5	
阿野田町3-2工区（労務）本設					第 0066 号 明細表
	ﾎﾟﾘｴﾁﾚﾝ管据付工	径25mm	m	41	
	ﾎﾟﾘｴﾁﾚﾝ管据付工	径20mm	m	2.5	
	ﾎﾟﾘｴﾁﾚﾝ管据付工	径13mm	m	3.2	

数 量 総 括 表

工事区分、工種、種別、細別	明　　細	規　　格	単位	数　　量	摘　　要
	ポリエチレン管継手工	径30mm 融着継手としない	口	2	
	ポリエチレン管継手工	径25mm 融着継手としない	口	6	
	ポリエチレン管継手工	径20mm 融着継手としない	口	6	
	ポリエチレン管継手工	径13mm 融着継手としない	口	9	
	明示テープ布設工		m	46.7	
	仕切弁設置工（筐据付含む）	φ25mm　H=650	箇所	1	
阿野田町3-2工区（土工）本設					第 0067 号 明細表
	舗装版切断(施工ﾊﾟｯｹｰｼﾞ)	ｺﾝｸﾘｰﾄ舗装版　15cm以下	m	90	
	舗装版直接掘削・積込工	山積0.13m3（0.10m3）	m2	26	
	管路掘削工（バックホウ掘削積込）	砂・砂質土　クローラ型 山積0.13m3（0.10m3）	m3	20	
	管路埋戻工（機械埋戻）	クローラ型 山積0.13m3（0.10m3）RC-40	m3	4	
	管路埋戻工（機械埋戻）	クローラ型 山積0.13m3（0.10m3）クッション用砂	m3	11	
	発生土運搬費	砂・砂質土 8 km	m3	20	
	整地(施工ﾊﾟｯｹｰｼﾞ)	残土受入れ地での処理	m3	20	

数 量 総 括 表

工事区分、工種、種別、細別	明　　細	規　　格	単位	数　　量	摘　　要
	無筋コンクリート塊運搬費	4.5 km	m3	3	
	建設廃棄物受入れ料金	無筋Ｃｏｎ塊　　（株）芸濃	m3	3	
	表層工・人力施工（車道・路肩）	仕上り厚　3cm 再生密粒度アスコン(13) 締め固め後密度 2350kg/m3	m2	26	
	路盤工 機械	下層路盤 施工厚= 17 cm ＲＣ－40 再生材　1.8m未満	m2	26	
	汚泥運搬・処分工		m3	0.2	
阿野田町4工区					
阿野田町4工区（資材）本設					第 0068 号 明細表
	ﾎﾟﾘｴﾁﾚﾝﾊﾟｲﾌﾟ 1種 φ50mm	外径60.0mm 肉厚8.0mm 重量1216g/m	m	4.5	
	ﾎﾟﾘｴﾁﾚﾝﾊﾟｲﾌﾟ 1種 φ20mm	外径27.0mm 肉厚4.0mm 重量269g/m	m	21.1	
	ﾎﾟﾘｴﾁﾚﾝﾊﾟｲﾌﾟ 1種 φ13mm	外径21.5mm 肉厚3.5mm 重量184g/m	m	1.5	
	ソフトシール弁（浅層埋設用）φ50mm	ﾌﾗﾝｼﾞ接合材2組含む	個	1	
	仕切弁ボックス（日水協円形１号）鉄蓋　情報5項目取付式	H=150 JWWA B 132	組	1	
	仕切弁ボックス（日水協円形１号）調整リング	H=50 JWWA K 148 PR25(K)	個	2	
	仕切弁ボックス（日水協円形１号）上部壁	H=150 JWWA K 148 RA25(A)	個	1	

数 量 総 括 表

工事区分、工種、種別、細別	明　　細	規　　格	単位	数　　量	摘　　要
	仕切弁ボックス（日水協円形１号）下部壁	H=300 JWWA K 148 RC25(C)	個	1	
	仕切弁ボックス（日水協円形１号）底版	H=40 JWWA K 148 RS25(S)	組	1	
	ＭＦジョイント　離脱防止付φ50mm		個	2	
	ポリジョイント（異形ソケット）φ50mm×φ20mm	耐震型・ワンタッチ式	個	1	
	ポリジョイント（ＰＶソケット）φ13mm	耐震型・ワンタッチ式	個	1	
	ポリジョイント（異形チーズ）φ20mm×φ13mm	耐震型・ワンタッチ式	個	1	
	ポリジョイント（エルボ）φ20mm	耐震型・ワンタッチ式	個	1	
	ＰＶエルボφ20mm	耐震型・ワンタッチ式	個	1	
	DIP管用ｻﾄﾞﾙ分水栓φ100mm×φ50mm	耐震型(PPﾕﾆｵﾝｿｹｯﾄ・ﾒﾀﾙﾊﾟｯｷﾝ含む)	個	1	
	管表示テープ 埋設ﾀｲﾌﾟ	150mm	m	22	
	管路識別マーカー杭		個	3	
	砲金製サドル分水栓用キャップφ20mm		個	1	
阿野田町4工区（労務）本設					第 0069 号 明細表
	ﾎﾟﾘｴﾁﾚﾝ管据付工	径50mm	m	45	

数 量 総 括 表

工事区分、工種、種別、細別	明　　細	規　　格	単位	数　　量	摘　　要
	ﾎﾟﾘｴﾁﾚﾝ管据付工	径20mm	m	21.1	
	ﾎﾟﾘｴﾁﾚﾝ管据付工	径13mm	m	1.5	
	ポリエチレン管継手工	径50mm 融着継手としない	口	2	
	ポリエチレン管継手工	径20mm 融着継手としない	口	7	
	ポリエチレン管継手工	径13mm 融着継手としない	口	3	
	明示テープ布設工		m	22	
	仕切弁設置工（筐据付含む）	φ50　H=900mm	箇所	1	
	サドル分水栓建込み工	本管呼び径 100mm 給水管呼び径 50mm 鋳鉄管	箇所	1	
	メカニカル継手工	径50mm メカニカル継手をする	口	2	
	フランジ継手工	径65mm以下 JWWA 7.5K (0.74MPa)	口	2	
	ポリエチレン管切断工	径50mm	口	1	
阿野田町4工区（土工）本設					第 0070 号 明細表
	舗装版切断(施工ﾊﾟｯｹｰｼﾞ)	ｺﾝｸﾘｰﾄ舗装版　15cm以下	m	50	
	舗装版直接掘削・積込工	山積0.13m3 (0.10m3)	m2	15	

数 量 総 括 表

工事区分、工種、種別、細別	明　　細	規　　格	単位	数　　量	摘　　要
	管路掘削工（バックホウ掘削積込）	砂・砂質土　クローラ型 山積0.13m3（0.10m3）	m3	10	
	管路埋戻工（機械埋戻）	クローラ型 山積0.13m3（0.10m3）RC-40	m3	3	
	管路埋戻工（機械埋戻）	クローラ型 山積0.13m3（0.10m3）クッション用砂	m3	6	
	発生土運搬費	砂・砂質土 8 km	m3	10	
	整地(施工ﾊﾟｯｹｰｼﾞ)	残土受入れ地での処理	m3	10	
	無筋コンクリート塊運搬費	4.5 km	m3	2	
	建設廃棄物受入れ料金	無筋Ｃｏｎ塊　（株）芸濃	m3	2	
	表層工・人力施工（車道・路肩）	仕上り厚　3cm 再生密粒度アスコン(13) 締め固め後密度 2350kg/m3	m2	15	
	路盤工 機械	下層路盤 施工厚= 17 cm ＲＣ－40 再生材　1.8m未満	m2	15	
	汚泥運搬・処分工		m3	0.1	
阿野田町4工区（資材）仮設					第 0071 号 明細表
	ﾎﾟﾘｴﾁﾚﾝﾊﾟｲﾌﾟ 1種 φ50mm	外径60.0mm 肉厚8.0mm 重量1216g/m	m	2.1	
	ﾎﾟﾘｴﾁﾚﾝﾊﾟｲﾌﾟ 1種 φ20mm	外径27.0mm 肉厚4.0mm 重量269g/m	m	23	
	ﾎﾟﾘｴﾁﾚﾝﾊﾟｲﾌﾟ 1種 φ13mm	外径21.5mm 肉厚3.5mm 重量184g/m	m	2.4	

数 量 総 括 表

工事区分、工種、種別、細別	明　　細	規　　格	単位	数　　量	摘　　要
	ポリジョイント（異形ソケット） φ50mm×φ20mm	耐震型・ワンタッチ式	個	1	
	ポリジョイント（異形チーズ） φ20mm×φ13mm	耐震型・ワンタッチ式	個	1	
	ポリジョイント（エルボ） φ50mm	耐震型・ワンタッチ式	個	2	
	ポリジョイント（エルボ） φ20mm	耐震型・ワンタッチ式	個	5	
	ポリジョイント（エルボ） φ13mm	耐震型・ワンタッチ式	個	1	
	ＰＶエルボφ20mm	耐震型・ワンタッチ式	個	1	
	ＰＶエルボφ13mm	耐震型・ワンタッチ式	個	1	
	保温筒φ20mm		m	19.5	
阿野田町4工区（労務）仮設					第 0072 号 明細表
	ﾎﾟﾘｴﾁﾚﾝ管据付工	径50mm	m	2.1	
	ﾎﾟﾘｴﾁﾚﾝ管据付工	径20mm	m	23	
	ﾎﾟﾘｴﾁﾚﾝ管据付工	径13mm	m	2.4	
	ポリエチレン管継手工	径50mm 融着継手としない	口	5	
	ポリエチレン管継手工	径20mm 融着継手としない	口	15	

数 量 総 括 表

工事区分、工種、種別、細別	明　　細	規　　格	単位	数　　量	摘　　要
	ポリエチレン管継手工	径13mm 融着継手としない	口	5	
	ﾎﾟﾘｴﾁﾚﾝ管撤去工	径50mm	m	21	
	ﾎﾟﾘｴﾁﾚﾝ管撤去工	径20mm	m	23	
	ﾎﾟﾘｴﾁﾚﾝ管撤去工	径13mm	m	24	
	廃プラ処分費		kg	92	
阿野田町4工区（土工）仮設					第 0073 号 明細表
	舗装版切断(施工ﾊﾟｯｹｰｼﾞ)	ｺﾝｸﾘｰﾄ舗装版　15cm以下	m	10	
	舗装版直接掘削・積込工	山積0.13m3（0.10m3）	m2	3	
	管路掘削工（バックホウ掘削積込）	砂・砂質土　クローラ型 山積0.13m3（0.10m3）	m3	1	
	管路埋戻工（機械埋戻）	クローラ型 山積0.13m3（0.10m3）RC-40	m3	0.4	
	管路埋戻工（機械埋戻）	クローラ型 山積0.13m3（0.10m3）クッション用砂	m3	0.3	
	発生土運搬費	砂・砂質土 8 km	m3	1	
	整地(施工ﾊﾟｯｹｰｼﾞ)	残土受入れ地での処理	m3	1	
	無筋コンクリート塊運搬費	4.5 km	m3	0.3	

数 量 総 括 表

工事区分、工種、種別、細別	明　　細	規　　格	単位	数　　量	摘　　要
	建設廃棄物受入れ料金	無筋Ｃｏｎ塊　　（株）芸濃	m3	0.3	
	表層工・人力施工（車道・路肩）	仕上り厚　3cm 再生密粒度アスコン(13) 締め固め後密度 2350kg/m3	m2	3	
	路盤工 機械	下層路盤 施工厚= 17 cm ＲＣ－40 再生材　1.8m未満	m2	3	
	汚泥運搬・処分工		m3	0.009	
阿野田町5工区					
阿野田町5工区（資材）本設					第 0074 号 明細表
	ﾎﾟﾘｴﾁﾚﾝﾊﾟｲﾌﾟ 1種 φ50mm	外径60.0mm 肉厚8.0mm 重量1216g/m	m	5	
	ﾎﾟﾘｴﾁﾚﾝﾊﾟｲﾌﾟ 1種 φ20mm	外径27.0mm 肉厚4.0mm 重量269g/m	m	37	
	ﾎﾟﾘｴﾁﾚﾝﾊﾟｲﾌﾟ 1種 φ13mm	外径21.5mm 肉厚3.5mm 重量184g/m	m	5	
	ソフトシール弁（浅層埋設用）φ50mm	ﾌﾗﾝｼﾞ接合材2組含む	個	1	
	仕切弁ボックス（日水協円形１号）鉄蓋　情報5項目取付式	H=150 JWWA B 132	組	1	
	仕切弁ボックス（日水協円形１号）調整リング	H=50 JWWA K 148 PR25(K)	個	2	
	仕切弁ボックス（日水協円形１号）上部壁	H=150 JWWA K 148 RA25(A)	個	1	
	仕切弁ボックス（日水協円形１号）下部壁	H=300 JWWA K 148 RC25(C)	個	1	

数 量 総 括 表

工事区分、工種、種別、細別	明　　細	規　　格	単位	数　　量	摘　　要
	仕切弁ボックス（日水協円形１号）底版	H=40 JWWA K 148 RS25(S)	組	1	
	ＭＦジョイント　離脱防止付φ50mm		個	2	
	ポリジョイント（ソケット）φ20mm	耐震型・ワンタッチ式	個	1	
	ポリジョイント（異形ソケット）φ50mm×φ20mm	耐震型・ワンタッチ式	個	1	
	ポリジョイント（異形ソケット）φ20mm×φ13mm	耐震型・ワンタッチ式	個	1	
	ポリジョイント（ＰＶソケット）φ13mm	耐震型・ワンタッチ式	個	2	
	ポリジョイント（異形チーズ）φ20mm×φ13mm	耐震型・ワンタッチ式	個	1	
	ポリジョイント（エルボ）φ20mm	耐震型・ワンタッチ式	個	1	
	DIP管用ｻﾄﾞﾙ分水栓φ100mm×φ50mm	耐震型(PPﾕﾆｵﾝｿｹｯﾄ・ﾒﾀﾙﾊﾟｯｷﾝ含む)	個	1	
	管表示テープ 埋設ﾀｲﾌﾟ	150mm	m	47	
	管路識別マーカー杭		個	4	
	砲金製サドル分水栓用キャップφ20mm		個	1	
阿野田町5工区（労務）本設					第 0075 号 明細表
	ﾎﾟﾘｴﾁﾚﾝ管据付工	径50mm	m	5	

数 量 総 括 表

工事区分、工種、種別、細別	明　　細	規　　格	単位	数　　量	摘　　要
	ﾎﾟﾘｴﾁﾚﾝ管据付工	径20mm	m	37	
	ﾎﾟﾘｴﾁﾚﾝ管据付工	径13mm	m	5	
	ポリエチレン管継手工	径50mm 融着継手としない	口	2	
	ポリエチレン管継手工	径20mm 融着継手としない	口	8	
	ポリエチレン管継手工	径13mm 融着継手としない	口	6	
	明示テープ布設工		m	47	
	仕切弁設置工（筐据付含む）	φ50　H=900mm	箇所	1	
	サドル分水栓建込み工	本管呼び径 100mm 給水管呼び径 50mm 鋳鉄管	箇所	1	
	メカニカル継手工	径50mm メカニカル継手をする	口	2	
	フランジ継手工	径65mm以下 JWWA 7.5K（0.74MPa）	口	2	
阿野田町5工区（土工）本設					第 0076 号 明細表
	管路掘削工（バックホウ掘削積込）	砂・砂質土　クローラ型 山積0.28m3（0.20m3）	m3	20	
	管路埋戻工（機械埋戻）	クローラ型 山積0.28m3（0.20m3） RC-40	m3	7	
	管路埋戻工（機械埋戻）	クローラ型 山積0.28m3（0.20m3） クッション用砂	m3	11	

数 量 総 括 表

工事区分、工種、種別、細別	明　　細	規　　格	単位	数　　量	摘　　要
	発生土運搬費	砂・砂質土 8 km	m3	20	
	整地(施工ﾊﾟｯｹｰｼﾞ)	残土受入れ地での処理	m3	20	
	路盤工 機械	下層路盤 施工厚= 10 cm ＲＣ－40 再生材　1.8m未満	m2	26	
阿野田町6工区					
阿野田町6工区（資材）本設					第 0077 号 明細表
	ﾎﾟﾘｴﾁﾚﾝﾊﾟｲﾌﾟ 1種 φ30mm	外径42.0mm 肉厚5.6mm 重量595g/m	m	21.2	
	ﾎﾟﾘｴﾁﾚﾝﾊﾟｲﾌﾟ 1種 φ20mm	外径27.0mm 肉厚4.0mm 重量269g/m	m	4	
	ﾎﾟﾘｴﾁﾚﾝﾊﾟｲﾌﾟ 1種 φ13mm	外径21.5mm 肉厚3.5mm 重量184g/m	m	4	
	ポリジョイント（異形ソケット） φ30mm×φ20mm	耐震型・ワンタッチ式	個	1	
	ＰＶ異径ソケットφ20mm×φv13mm	耐震型・ワンタッチ式	個	1	
	ポリジョイント（ＰＶソケット） φ13mm	耐震型・ワンタッチ式	個	3	
	ポリジョイント（異形チーズ） φ30mm×φ13mm	耐震型・ワンタッチ式	個	2	
	ポリジョイント（異形チーズ） φ20mm×φ13mm	耐震型・ワンタッチ式	個	1	
	管表示テープ 埋設ﾀｲﾌﾟ	150mm	m	29.2	

数 量 総 括 表

工事区分、工種、種別、細別	明　　細	規　　格	単位	数　　量	摘　　要
	管路識別マーカー杭		個	5	
阿野田町6工区（労務）本設					第 0078 号 明細表
	ﾎﾟﾘｴﾁﾚﾝ管据付工	径30mm	m	21.2	
	ﾎﾟﾘｴﾁﾚﾝ管据付工	径20mm	m	4	
	ﾎﾟﾘｴﾁﾚﾝ管据付工	径13mm	m	4	
	ポリエチレン管継手工	径30mm 融着継手としない	口	5	
	ポリエチレン管継手工	径20mm 融着継手としない	口	4	
	ポリエチレン管継手工	径13mm 融着継手としない	口	10	
	明示テープ布設工		m	29.2	
阿野田町6工区（土工）本設					第 0079 号 明細表
	舗装版切断(施工ﾊﾟｯｹｰｼﾞ)	ｺﾝｸﾘｰﾄ舗装版　15cm以下	m	50	
	舗装版直接掘削・積込工	山積0.13m3（0.10m3）	m2	16	
	管路掘削工（バックホウ掘削積込）	砂・砂質土　クローラ型 山積0.13m3（0.10m3）	m3	10	
	管路埋戻工（機械埋戻）	クローラ型 山積0.13m3（0.10m3）RC-40	m3	2	

数 量 総 括 表

工事区分、工種、種別、細別	明　　細	規　　格	単位	数　　量	摘　　要
	管路埋戻工（機械埋戻）	クローラ型 山積0.13m3（0.10m3） クッション用砂	m3	7	
	発生土運搬費	砂・砂質土 8 km	m3	10	
	整地(施工ﾊﾟｯｹｰｼﾞ)	残土受入れ地での処理	m3	10	
	無筋コンクリート塊運搬費	4.5 km	m3	2	
	建設廃棄物受入れ料金	無筋Ｃｏｎ塊　　（株）芸濃	m3	2	
	表層工・人力施工（車道・路肩）	仕上り厚　3cm 再生密粒度アスコン (13) 締め固め後密度 2350kg/m3	m2	16	
	路盤工 機械	下層路盤 施工厚= 17 cm ＲＣ－40 再生材　1.8m未満	m2	16	
	汚泥運搬・処分工		m3	0.1	
阿野田町6工区（資材）仮設					第 0080 号 明細表
	ﾎﾟﾘｴﾁﾚﾝﾊﾟｲﾌﾟ 1種 φ30mm	外径42.0mm 肉厚5.6mm 重量595g/m	m	21.2	
	ﾎﾟﾘｴﾁﾚﾝﾊﾟｲﾌﾟ 1種 φ20mm	外径27.0mm 肉厚4.0mm 重量269g/m	m	7.2	
	ﾎﾟﾘｴﾁﾚﾝﾊﾟｲﾌﾟ 1種 φ13mm	外径21.5mm 肉厚3.5mm 重量184g/m	m	7.5	
	ポリジョイント（異形ソケット） φ30mm×φ20mm	耐震型・ワンタッチ式	個	1	
	ポリジョイント（エルボ） φ20mm	耐震型・ワンタッチ式	個	3	

数 量 総 括 表

工事区分、工種、種別、細別	明　　細	規　　格	単位	数　　量	摘　　要
	ポリジョイント（エルボ） φ13mm	耐震型・ワンタッチ式	個	3	
	ＰＶエルボφ20mm×φv13mm	耐震型・ワンタッチ式	個	1	
	ＰＶエルボφ13mm	耐震型・ワンタッチ式	個	3	
	ポリジョイント（異形チーズ） φ30mm×φ13mm	耐震型・ワンタッチ式	個	2	
	ポリジョイント（異形チーズ） φ20mm×φ13mm	耐震型・ワンタッチ式	個	1	
	保温筒φ30mm		m	25.2	
阿野田町6工区（労務）仮設					第 0081 号 明細表
	ﾎﾟﾘｴﾁﾚﾝ管据付工	径30mm	m	21.2	
	ﾎﾟﾘｴﾁﾚﾝ管据付工	径20mm	m	7.2	
	ﾎﾟﾘｴﾁﾚﾝ管据付工	径13mm	m	7.5	
	ポリエチレン管継手工	径30mm 融着継手としない	口	5	
	ポリエチレン管継手工	径20mm 融着継手としない	口	10	
	ポリエチレン管継手工	径13mm 融着継手としない	口	16	
	ﾎﾟﾘｴﾁﾚﾝ管撤去工	径30mm	m	21.2	

数 量 総 括 表

工事区分、工種、種別、細別	明　　細	規　　格	単位	数　　量	摘　　要
	ﾎﾟﾘｴﾁﾚﾝ管撤去工	径20mm	m	7.2	
	ﾎﾟﾘｴﾁﾚﾝ管撤去工	径13mm	m	7.5	
	廃プラ処分費		kg	31.4	
阿野田町6工区（土工）仮設					第 0082 号 明細表
	舗装版切断(施工ﾊﾟｯｹｰｼﾞ)	ｺﾝｸﾘｰﾄ舗装版　15cm以下	m	10.	
	舗装版直接掘削・積込工	山積0.13m3（0.10m3）	m2	3.	
	管路掘削工（バックホウ掘削積込）	砂・砂質土　クローラ型 山積0.13m3（0.10m3）	m3	1.	
	管路埋戻工（機械埋戻）	クローラ型 山積0.13m3（0.10m3）RC-40	m3	0.4	
	発生土運搬費	砂・砂質土 8 km	m3	1.	
	整地(施工ﾊﾟｯｹｰｼﾞ)	残土受入れ地での処理	m3	1.	
	無筋コンクリート塊運搬費	4.5 km	m3	0.3	
	建設廃棄物受入れ料金	無筋Ｃｏｎ塊　（株）芸濃	m3	0.3	
	表層工・人力施工（車道・路肩）	仕上り厚　3cm 再生密粒度アスコン(13) 締め固め後密度 2350kg/m3	m2	3.	
	路盤工 機械	下層路盤 施工厚= 17 cm ＲＣ－40 再生材　1.8m未満	m2	3.	

数 量 総 括 表

工事区分、工種、種別、細別	明　　細	規　　格	単位	数　　量	摘　　要
	汚泥運搬・処分工		m3	0.01	
阿野田町7-2工区					
阿野田町7-2工区（資材）本設					第 0083 号 明細表
	ﾎﾟﾘｴﾁﾚﾝﾊﾟｲﾌﾟ 1種 φ20mm	外径27.0mm 肉厚4.0mm 重量269g/m	m	17.5	
	ﾎﾟﾘｴﾁﾚﾝﾊﾟｲﾌﾟ 1種 φ13mm	外径21.5mm 肉厚3.5mm 重量184g/m	m	1.5	
	ポリジョイント（異形チーズ） φ40mm×φ20mm	耐震型・ワンタッチ式	個	1	
	ポリジョイント（異形チーズ） φ20mm×φ13mm	耐震型・ワンタッチ式	個	1	
	ポリジョイント（異形ソケット） φ20mm×φ13mm	耐震型・ワンタッチ式	個	1	
	ポリジョイント（ＰＶソケット） φ13mm	耐震型・ワンタッチ式	個	2	
	ポリジョイント（エルボ） φ20mm	耐震型・ワンタッチ式	個	1	
	管表示テープ 埋設ﾀｲﾌﾟ	150mm	m	19	
	管路識別マーカー杭		個	3	
阿野田町7-2工区（労務）本設					第 0084 号 明細表
	ﾎﾟﾘｴﾁﾚﾝ管据付工	径20mm	m	17.5	

数 量 総 括 表

工事区分、工種、種別、細別	明　　細	規　　格	単位	数　　量	摘　　要
	ﾎﾟﾘｴﾁﾚﾝ管据付工	径13mm	m	15	
	ポリエチレン管継手工	径40mm 融着継手としない	口	2	
	ポリエチレン管継手工	径20mm 融着継手としない	口	6	
	ポリエチレン管継手工	径13mm 融着継手としない	口	6	
	明示テープ布設工		m	19	
阿野田町7-2工区（土工）本設					第 0085 号 明細表
	舗装版切断(施工ﾊﾟｯｹｰｼﾞ)	ｺﾝｸﾘｰﾄ舗装版　15cm以下	m	30	
	舗装版直接掘削・積込工	山積0.13m3（0.10m3）	m2	10	
	管路掘削工（バックホウ掘削積込）	砂・砂質土　クローラ型 山積0.13m3（0.10m3）	m3	10	
	管路埋戻工（機械埋戻）	クローラ型 山積0.13m3（0.10m3）RC-40	m3	2	
	管路埋戻工（機械埋戻）	クローラ型 山積0.13m3（0.10m3）クッション用砂	m3	4	
	発生土運搬費	砂・砂質土 8 km	m3	10	
	整地(施工ﾊﾟｯｹｰｼﾞ)	残土受入れ地での処理	m3	10	
	無筋コンクリート塊運搬費	4.5 km	m3	1	

数 量 総 括 表

工事区分、工種、種別、細別	明　　細	規　　格	単位	数　　量	摘　　要
	建設廃棄物受入れ料金	無筋Ｃｏｎ塊　　（株）芸濃	m3	1	
	表層工・人力施工（車道・路肩）	仕上り厚　3cm 再生密粒度アスコン(13) 締め固め後密度 2350kg/m3	m2	10	
	路盤工 機械	下層路盤 施工厚= 17 cm ＲＣ－40 再生材　1.8m未満	m2	10	
	汚泥運搬・処分工		m3	0.09	
阿野田町7-2工区（資材）仮設					第 0086 号 明細表
	ﾎﾟﾘｴﾁﾚﾝﾊﾟｲﾌﾟ　1種　φ20mm	外径27.0mm 肉厚4.0mm 重量269g/m	m	17.5	
	ﾎﾟﾘｴﾁﾚﾝﾊﾟｲﾌﾟ　1種　φ13mm	外径21.5mm 肉厚3.5mm 重量184g/m	m	1.5	
	ポリジョイント（異形チーズ）φ40mm×φ20mm	耐震型・ワンタッチ式	個	1	
	ポリジョイント（異形チーズ）φ20mm×φ13mm	耐震型・ワンタッチ式	個	1	
	ポリジョイント（異形ソケット）φ20mm×φ13mm	耐震型・ワンタッチ式	個	1	
	ポリジョイント（ＰＶソケット）φ13mm	耐震型・ワンタッチ式	個	2	
	ポリジョイント（エルボ）φ20mm	耐震型・ワンタッチ式	個	1	
	保温筒φ20mm		m	15	
阿野田町7-2工区（労務）仮設					第 0087 号 明細表

数 量 総 括 表

工事区分、工種、種別、細別	明　　細	規　　格	単位	数　　量	摘　　要
	ﾎﾟﾘｴﾁﾚﾝ管据付工	径20mm	m	17.5	
	ﾎﾟﾘｴﾁﾚﾝ管据付工	径13mm	m	1.5	
	ポリエチレン管継手工	径40mm 融着継手としない	口	2	
	ポリエチレン管継手工	径20mm 融着継手としない	口	6	
	ポリエチレン管継手工	径13mm 融着継手としない	口	6	
	ﾎﾟﾘｴﾁﾚﾝ管撤去工	径20mm	m	17.5	
	ﾎﾟﾘｴﾁﾚﾝ管撤去工	径13mm	m	1.5	
	廃プラ処分費		kg	5	
阿野田町7-2工区（土工）仮設					第 0088 号 明細表
	舗装版切断(施工ﾊﾟｯｹｰｼﾞ)	ｺﾝｸﾘｰﾄ舗装版　15cm以下	m	4	
	舗装版直接掘削・積込工	山積0.13m3（0.10m3）	m2	1	
	管路掘削工（バックホウ掘削積込）	砂・砂質土　クローラ型 山積0.13m3（0.10m3）	m3	0.3	
	管路埋戻工（機械埋戻）	クローラ型 山積0.13m3（0.10m3）RC-40	m3	0.1	
	発生土運搬費	砂・砂質土 8 km	m3	0.3	

数 量 総 括 表

工事区分、工種、種別、細別	明　　細	規　　格	単位	数　　量	摘　　要
	整地(施工ﾊﾟｯｹｰｼﾞ)	残土受入れ地での処理	m3	0.3	
	無筋コンクリート塊運搬費	4.5 km	m3	0.1	
	建設廃棄物受入れ料金	無筋Ｃｏｎ塊　　(株) 芸濃	m3	0.1	
	表層工・人力施工（車道・路肩）	仕上り厚　3cm 再生密粒度アスコン(13) 締め固め後密度 2350kg/m3	m2	1	
	路盤工 機械	下層路盤 施工厚= 17 cm ＲＣ－40 再生材　1.8m未満	m2	1	
	汚泥運搬・処分工		m3	0.004	
阿野田町7-3工区					
阿野田町7-3工区（資材）本設					第 0089 号 明細表
	ﾎﾟﾘｴﾁﾚﾝﾊﾟｲﾌﾟ 1種 φ25mm	外径34.0mm 肉厚5.0mm 重量423g/m	m	14.5	
	ﾎﾟﾘｴﾁﾚﾝﾊﾟｲﾌﾟ 1種 φ20mm	外径27.0mm 肉厚4.0mm 重量269g/m	m	2	
	ﾎﾟﾘｴﾁﾚﾝﾊﾟｲﾌﾟ 1種 φ13mm	外径21.5mm 肉厚3.5mm 重量184g/m	m	1.5	
	ポリジョイント（異形チーズ） φ20mm×φ13mm	耐震型・ワンタッチ式	個	1	
	ポリジョイント（異形ソケット） φ25mm×φ20mm	耐震型・ワンタッチ式	個	1	
	ポリジョイント（異形ソケット） φ20mm×φ13mm	耐震型・ワンタッチ式	個	1	

数 量 総 括 表

工事区分、工種、種別、細別	明　　細	規　　格	単位	数　　量	摘　　要
	ポリジョイント（ＰＶソケット）φ13mm	耐震型・ワンタッチ式	個	2	
	管表示テープ 埋設ﾀｲﾌﾟ	150mm	m	15	
	管路識別マーカー杭		個	3	
阿野田町7-3工区（労務）本設					第 0090 号 明細表
	ﾎﾟﾘｴﾁﾚﾝ管据付工	径25mm	m	14.5	
	ﾎﾟﾘｴﾁﾚﾝ管据付工	径20mm	m	2	
	ﾎﾟﾘｴﾁﾚﾝ管据付工	径13mm	m	1.5	
	ポリエチレン管継手工	径25mm 融着継手としない	口	1	
	ポリエチレン管継手工	径20mm 融着継手としない	口	4	
	ポリエチレン管継手工	径13mm 融着継手としない	口	6	
	明示テープ布設工		m	15	
阿野田町7-3工区（土工）本設					第 0091 号 明細表
	舗装版切断(施工ﾊﾟｯｹｰｼﾞ)	ｺﾝｸﾘｰﾄ舗装版　15cm以下	m	30	
	舗装版直接掘削・積込工	山積0.13m3（0.10m3）	m2	10	

数 量 総 括 表

工事区分、工種、種別、細別	明　　細	規　　格	単位	数　　量	摘　　要
	管路掘削工（バックホウ掘削積込）	砂・砂質土　クローラ型 山積0.13m3（0.10m3）	m3	10	
	管路埋戻工（機械埋戻）	クローラ型 山積0.13m3（0.10m3）RC-40	m3	2	
	管路埋戻工（機械埋戻）	クローラ型 山積0.13m3（0.10m3）クッション用砂	m3	4	
	発生土運搬費	砂・砂質土 8 km	m3	10	
	整地(施工ﾊﾟｯｹｰｼﾞ)	残土受入れ地での処理	m3	10	
	無筋コンクリート塊運搬費	4.5 km	m3	1	
	建設廃棄物受入れ料金	無筋Ｃｏｎ塊　（株）芸濃	m3	1	
	表層工・人力施工（車道・路肩）	仕上り厚　3cm 再生密粒度アスコン(13) 締め固め後密度 2350kg/m3	m2	10	
	路盤工 機械	下層路盤 施工厚= 17 cm ＲＣ－40 再生材　1.8m未満	m2	10	
	汚泥運搬・処分工		m3	0.08	
阿野田町7-3工区（資材）仮設					第 0092 号 明細表
	ﾎﾟﾘｴﾁﾚﾝﾊﾟｲﾌﾟ 1種 φ25mm	外径34.0mm 肉厚5.0mm 重量423g/m	m	14.5	
	ﾎﾟﾘｴﾁﾚﾝﾊﾟｲﾌﾟ 1種 φ20mm	外径27.0mm 肉厚4.0mm 重量269g/m	m	2	
	ﾎﾟﾘｴﾁﾚﾝﾊﾟｲﾌﾟ 1種 φ13mm	外径21.5mm 肉厚3.5mm 重量184g/m	m	4.3	

数 量 総 括 表

工事区分、工種、種別、細別	明　　細	規　　格	単位	数　　量	摘　　要
	ポリジョイント（異形チーズ） φ20mm×φ13mm	耐震型・ワンタッチ式	個	1	
	ポリジョイント（異形ソケット） φ25mm×φ20mm	耐震型・ワンタッチ式	個	1	
	ポリジョイント（異形ソケット） φ20mm×φ13mm	耐震型・ワンタッチ式	個	1	
	ポリジョイント（エルボ） φ13mm	耐震型・ワンタッチ式	個	2	
	ＰＶエルボφ13mm	耐震型・ワンタッチ式	個	2	
	保温筒φ25mm		m	14.5	
	保温筒φ20mm		m	2	
阿野田町7-3工区（労務）仮設					第 0093 号 明細表
	ﾎﾟﾘｴﾁﾚﾝ管据付工	径25mm	m	14.5	
	ﾎﾟﾘｴﾁﾚﾝ管据付工	径20mm	m	2	
	ﾎﾟﾘｴﾁﾚﾝ管据付工	径13mm	m	4.3	
	ポリエチレン管継手工	径25mm 融着継手としない	口	1	
	ポリエチレン管継手工	径20mm 融着継手としない	口	4	
	ポリエチレン管継手工	径13mm 融着継手としない	口	10	

数 量 総 括 表

工事区分、工種、種別、細別	明　　細	規　　格	単位	数　　量	摘　　要
	ﾎﾟﾘｴﾁﾚﾝ管撤去工	径25mm	m	14.5	
	ﾎﾟﾘｴﾁﾚﾝ管撤去工	径20mm	m	2	
	ﾎﾟﾘｴﾁﾚﾝ管撤去工	径13mm	m	4.3	
	廃プラ処分費		kg	7.5	
阿野田町7-3工区（土工）仮設					第 0094 号 明細表
	舗装版切断(施工ﾊﾟｯｹｰｼﾞ)	ｺﾝｸﾘｰﾄ舗装版　15cm以下	m	5	
	舗装版直接掘削・積込工	山積0.13m3（0.10m3）	m2	1	
	管路掘削工（バックホウ掘削積込）	砂・砂質土　クローラ型 山積0.13m3（0.10m3）	m3	0.3	
	管路埋戻工（機械埋戻）	クローラ型 山積0.13m3（0.10m3）RC-40	m3	0.2	
	発生土運搬費	砂・砂質土 8 km	m3	0.3	
	整地(施工ﾊﾟｯｹｰｼﾞ)	残土受入れ地での処理	m3	0.3	
	無筋コンクリート塊運搬費	4.5 km	m3	0.1	
	建設廃棄物受入れ料金	無筋Ｃｏｎ塊　（株）芸濃	m3	0.1	
	表層工・人力施工（車道・路肩）	仕上り厚　3cm 再生密粒度アスコン(13) 締め固め後密度 2350kg/m3	m2	1	

数 量 総 括 表

工事区分、工種、種別、細別	明　　細	規　　格	単位	数　　量	摘　　要
	路盤工 機械	下層路盤 施工厚= 17 cm ＲＣ－40 再生材　1.8m未満	m2	1	
	汚泥運搬・処分工		m3	0.005	
阿野田町8工区					
阿野田町8工区（資材）本設					第 0095 号 明細表
	ﾎﾟﾘｴﾁﾚﾝﾊﾟｲﾌﾟ 1種 φ25mm	外径34.0mm 肉厚5.0mm 重量423g/m	m	26.5	
	ﾎﾟﾘｴﾁﾚﾝﾊﾟｲﾌﾟ 1種 φ13mm	外径21.5mm 肉厚3.5mm 重量184g/m	m	1.5	
	ポリジョイント（異形チーズ）φ25mm×φ13mm	耐震型・ワンタッチ式	個	2	
	ポリジョイント（エルボ）φ25mm	耐震型・ワンタッチ式	個	1	
	ＰＶエルボφ25mm	耐震型・ワンタッチ式	個	1	
	ポリジョイント（ＰＶソケット）φ13mm	耐震型・ワンタッチ式	個	2	
	管表示テープ 埋設ﾀｲﾌﾟ	150mm	m	28	
	管路識別マーカー杭		個	3	
阿野田町8工区（労務）本設					第 0096 号 明細表
	ﾎﾟﾘｴﾁﾚﾝ管据付工	径25mm	m	26.5	

数 量 総 括 表

工事区分、工種、種別、細別	明　　細	規　　格	単位	数　　量	摘　　要
	ﾎﾟﾘｴﾁﾚﾝ管据付工	径13mm	m	15	
	ポリエチレン管継手工	径25mm 融着継手としない	口	8	
	ポリエチレン管継手工	径13mm 融着継手としない	口	6	
	明示テープ布設工		m	28	
阿野田町8工区（土工）本設					第 0097 号 明細表
	舗装版切断(施工ﾊﾟｯｹｰｼﾞ)	ｱｽﾌｧﾙﾄ舗装版 15cm以下	m	60	
	舗装版直接掘削・積込工	山積0.13m3（0.10m3）	m2	15	
	管路掘削工（バックホウ掘削積込）	砂・砂質土　クローラ型 山積0.13m3（0.10m3）	m3	10	
	管路埋戻工（機械埋戻）	クローラ型 山積0.13m3（0.10m3）RC-40	m3	3	
	管路埋戻工（機械埋戻）	クローラ型 山積0.13m3（0.10m3）クッション用砂	m3	7	
	発生土運搬費	砂・砂質土 8 km	m3	10	
	整地(施工ﾊﾟｯｹｰｼﾞ)	残土受入れ地での処理	m3	10	
	アスファルト塊運搬費	4.5 km	m3	1	
	建設廃棄物受入れ料金	Ａｓ塊　　（株）芸濃	m3	1	

数 量 総 括 表

工事区分、工種、種別、細別	明　　細	規　　格	単位	数　　量	摘　　要
	表層工・人力施工（車道・路肩）	仕上り厚　3cm 再生密粒度アスコン (13) 締め固め後密度 2350kg/m3	m2	15	
	路盤工 機械	下層路盤 施工厚= 16 cm ＲＣ－40 再生材　1.8m未満	m2	15	
	汚泥運搬・処分工		m3	0.05	
阿野田町8工区（資材）仮設					第 0098 号 明細表
	ﾎﾟﾘｴﾁﾚﾝﾊﾟｲﾌﾟ 1種 φ25mm	外径34.0mm 肉厚5.0mm 重量423g/m	m	27.6	
	ﾎﾟﾘｴﾁﾚﾝﾊﾟｲﾌﾟ 1種 φ13mm	外径21.5mm 肉厚3.5mm 重量184g/m	m	3.3	
	ポリジョイント（異形チーズ）φ25mm×φ13mm	耐震型・ワンタッチ式	個	2	
	ポリジョイント（エルボ）φ25mm	耐震型・ワンタッチ式	個	2	
	ポリジョイント（エルボ）φ13mm	耐震型・ワンタッチ式	個	2	
	ＰＶエルボφ25mm	耐震型・ワンタッチ式	個	1	
	ＰＶエルボφ13mm	耐震型・ワンタッチ式	個	2	
	保温筒φ25mm		m	25.9	
阿野田町8工区（労務）仮設					第 0099 号 明細表
	ﾎﾟﾘｴﾁﾚﾝ管据付工	径25mm	m	27.6	

数 量 総 括 表

工事区分、工種、種別、細別	明　　細	規　　格	単位	数　　量	摘　　要
	ﾎﾟﾘｴﾁﾚﾝ管据付工	径13mm	m	3.3	
	ポリエチレン管継手工	径25mm 融着継手としない	口	10	
	ポリエチレン管継手工	径13mm 融着継手としない	口	10	
	ﾎﾟﾘｴﾁﾚﾝ管撤去工	径25mm	m	27.6	
	ﾎﾟﾘｴﾁﾚﾝ管撤去工	径13mm	m	3.3	
	廃プラ処分費		kg	12.3	
阿野田町8工区（土工）仮設					第 0100 号 明細表
	舗装版切断(施工ﾊﾟｯｹｰｼﾞ)	ｱｽﾌｧﾙﾄ舗装版 15cm以下	m	4	
	舗装版直接掘削・積込工	山積0.13m3（0.10m3）	m2	1	
	管路掘削工（バックホウ掘削積込）	砂・砂質土　クローラ型 山積0.13m3（0.10m3）	m3	0.3	
	管路埋戻工（機械埋戻）	クローラ型 山積0.13m3（0.10m3）RC-40	m3	0.1	
	発生土運搬費	砂・砂質土 8 km	m3	0.3	
	整地(施工ﾊﾟｯｹｰｼﾞ)	残土受入れ地での処理	m3	0.3	
	アスファルト塊運搬費	4.5 km	m3	0.04	

数 量 総 括 表

工事区分、工種、種別、細別	明　　細	規　　格	単位	数　　量	摘　　要
	建設廃棄物受入れ料金	Ａｓ塊　　（株）芸濃	m3	0.04	
	表層工・人力施工（車道・路肩）	仕上り厚　3cm 再生密粒度アスコン(13) 締め固め後密度 2350kg/m3	m2	1	
	路盤工 機械	下層路盤 施工厚= 16 cm ＲＣ－40 再生材　1.8m未満	m2	1	
	汚泥運搬・処分工		m3	0.004	
天神3丁目1-1工区					
天神3丁目1-1工区（資材）本設					第 0101 号 明細表
	ポリエチレン管（融着接合管）φ75mm	EF受口付直管	本	2	
	ﾎﾟﾘｴﾁﾚﾝﾊﾟｲﾌﾟ 1種 φ50mm	外径60.0mm 肉厚8.0mm 重量1216g/m	m	17	
	ＥＦ片受ベンドφ75mm×90°		個	2	
	フランジ短管(Ｇ型)φ75mm		個	1	
	EFフランジ短管（Ｇ型）φ75mm		個	1	
	EF片受Sベンド（300H）φ75mm		個	1	
	不断水Ｔ字管（ＤＣＩＰ用・バルブ付）φ75mm×φ75mm	ﾌﾗﾝｼﾞ接合材1組含む	個	1	
	不断水仕切弁	φ75（DIP用）	基	1	

数 量 総 括 表

工事区分、工種、種別、細別	明　　細	規　　格	単位	数　　量	摘　　要
	仕切弁（FCD製） φ50mm	ﾌﾗﾝｼﾞ接合材2組含む	個	1	
	仕切弁ボックス（日水協円形１号）鉄蓋　情報5項目取付式	H=150 JWWA B 132	組	3	
	仕切弁ボックス（日水協円形１号）調整リング	H=50 JWWA K 148 PR25(K)	個	4	
	仕切弁ボックス（日水協円形１号）上部壁	H=150 JWWA K 148 RA25(A)	個	3	
	仕切弁ボックス（日水協円形１号）中部壁	H=200 JWWA K 148 RB25(B)	個	4	
	仕切弁ボックス（日水協円形１号）下部壁	H=300 JWWA K 148 RC25(C)	個	3	
	仕切弁ボックス（日水協円形１号）底版	H=40 JWWA K 148 RS25(S)	組	3	
	ＭＦジョイント　離脱防止付φ50mm		個	2	
	鋳鉄管メカニカルジョイント型帽φ75mm	Ｋ型 FCD製 特押付	個	1	
	EFソケットφ75		個	1	
	ポリジョイント（エルボ）φ50mm	耐震型・ワンタッチ式	個	2	
	EF管用ｻﾄﾞﾙ分水栓φ75mm×φ50mm	耐震型(PPﾕﾆｵﾝｿｹｯﾄ・ﾒﾀﾙﾊﾟｯｷﾝ含む)	個	1	
	管表示テープ 埋設ﾀｲﾌﾟ	150mm	m	12.6	
	管路識別マーカー杭		個	2	

数 量 総 括 表

工事区分、工種、種別、細別	明　　細	規　　格	単位	数　　量	摘　　要
天神3丁目1-1工区（労務）本設					第 0102 号 明細表
	ﾎﾟﾘｴﾁﾚﾝ管据付工	径75mm	m	102	
	ﾎﾟﾘｴﾁﾚﾝ管据付工	径50mm	m	17	
	ポリエチレン管継手工	径75mm 融着継手をする	箇所	8	
	ポリエチレン管継手工	径50mm 融着継手としない	口	5	
	ﾎﾟﾘｴﾁﾚﾝｽﾘｰﾌﾞ被覆工	径75mm 固定用ｺﾞﾑﾊﾞﾝﾄﾞ	m	102	
	明示テープ布設工		m	126	
	仕切弁設置工（筐据付含む）	φ50　H=900mm	箇所	1	
	サドル分水栓建込み工	本管呼び径 75mm 給水管呼び径 50mm ポリエチレン管	箇所	1	
	メカニカル継手工	径50mm メカニカル継手をする	口	2	
	フランジ継手工	径75(80)mm JWWA 7.5K (0.74MPa)	口	2	
	フランジ継手工	径65mm以下 JWWA 7.5K (0.74MPa)	口	2	
	仕切弁筐据付工	H=1,090mm	箇所	2	
	不断水連絡工	φ 75×φ 75	箇所	1	

数 量 総 括 表

工事区分、工種、種別、細別	明　　細	規　　格	単位	数　　量	摘　　要
	不断水仕切弁設置工	φ75	箇所	1	
	フランジ継手取外し工　(補正係数0.60)	径75(80)mm JWWA 7.5K (0.74MPa)	口	1	
	仕切弁筐再使用撤去	H=1,090mm	箇所	1	
	メカニカル特殊継手工 (30%増)	径75mm以下 U、UF、LUF、US形以外	口	1	
	廃プラ処分費		kg	2	
天神3丁目1-1工区 (土工) 本設					第 0103 号 明細表
	舗装版切断(施工ﾊﾟｯｹｰｼﾞ)	ｱｽﾌｧﾙﾄ舗装版 15cm以下	m	20	
	舗装版直接掘削・積込工	山積0.28m3 (0.20m3)	m2	6	
	管路掘削工 (バックホウ掘削積込)	砂・砂質土　クローラ型 山積0.28m3 (0.20m3)	m3	10	
	管路埋戻工 (機械埋戻)	クローラ型 山積0.28m3 (0.20m3) RC-40	m3	3	
	管路埋戻工 (機械埋戻)	クローラ型 山積0.28m3 (0.20m3) クッション用砂	m3	3	
	発生土運搬費	砂・砂質土 8 km	m3	10	
	整地(施工ﾊﾟｯｹｰｼﾞ)	残土受入れ地での処理	m3	10	
	アスファルト塊運搬費	3.3 km	m3	0.2	

数 量 総 括 表

工事区分、工種、種別、細別	明　　細	規　　格	単位	数　　量	摘　　要
	建設廃棄物受入れ料金	Ａｓ塊　　（株）芸濃	m3	0.2	
	表層工・人力施工（車道・路肩）	仕上り厚　3cm 再生密粒度アスコン(13) 締め固め後密度 2350kg/m3	m2	6	
	路盤工 機械	下層路盤 施工厚= 16 cm ＲＣ－40 再生材　1.8m未満	m2	6	
	汚泥運搬・処分工		m3	0.02	
天神3丁目1-2工区					
天神3丁目1-2工区（資材）本設					第 0104 号 明細表
	ポリエチレン管（融着接合管）φ75mm	EF受口付直管	本	8	
	ﾎﾟﾘｴﾁﾚﾝﾊﾟｲﾌﾟ 1種 φ50mm	外径60.0mm 肉厚8.0mm 重量1216g/m	m	17	
	ﾎﾟﾘｴﾁﾚﾝﾊﾟｲﾌﾟ 1種 φ13mm	外径21.5mm 肉厚3.5mm 重量184g/m	m	3	
	ソフトシール弁（ＥＦ管対応型）φ75mm		個	1	
	仕切弁（FCD製）φ50mm	ﾌﾗﾝｼﾞ接合材2組含む	個	1	
	仕切弁ボックス（日水協円形１号）鉄蓋　情報5項目取付式	H=150 JWWA B 132	組	2	
	仕切弁ボックス（日水協円形１号）調整リング	H=50 JWWA K 148 PR25(K)	個	4	
	仕切弁ボックス（日水協円形１号）上部壁	H=150 JWWA K 148 RA25(A)	個	2	

数 量 総 括 表

工事区分、工種、種別、細別	明　　細	規　　格	単位	数　　量	摘　　要
	仕切弁ボックス（日水協円形１号）下部壁	H=300 JWWA K 148 RC25(C)	個	2	
	仕切弁ボックス（日水協円形１号）底版	H=40 JWWA K 148 RS25(S)	組	2	
	ＭＦジョイント　離脱防止付φ50mm		個	2	
	ＥＦチーズφ75mm×φ75mm		個	1	
	EFソケットφ75		個	2	
	ポリジョイント（エルボ）φ50mm	耐震型・ワンタッチ式	個	2	
	ポリジョイント（ＰＶソケット）φ13mm	耐震型・ワンタッチ式	個	2	
	EF管用ｻﾄﾞﾙ分水栓φ75mm×φ50mm	耐震型(PPﾕﾆｵﾝｿｹｯﾄ・ﾒﾀﾙﾊﾟｯｷﾝ含む)	個	1	
	EF管用ｻﾄﾞﾙ分水栓φ75mm×φ13mm　PPﾕﾆｵﾝ 20×p13	耐震型(PPﾕﾆｵﾝｿｹｯﾄ・ﾒﾀﾙﾊﾟｯｷﾝ含む)	個	3	
	管表示テープ 埋設ﾀｲﾌﾟ	150mm	m	45.4	
	管路識別マーカー杭		個	4	
	PCｼﾞｮｲﾝﾄ(水道配水用ﾎﾟﾘｴﾁﾚﾝ管用)φ75mm		個	1	
天神3丁目1-2工区（労務）本設					第 0105 号 明細表
	ﾎﾟﾘｴﾁﾚﾝ管据付工	径75mm	m	41.4	

数 量 総 括 表

工事区分、工種、種別、細別	明　　細	規　　格	単位	数　　量	摘　　要
	ﾎﾟﾘｴﾁﾚﾝ管据付工	径50mm	m	1.7	
	ﾎﾟﾘｴﾁﾚﾝ管据付工	径13mm	m	3	
	ポリエチレン管継手工	径75mm 融着継手をする	箇所	14	
	ポリエチレン管継手工	径50mm 融着継手としない	口	5	
	ポリエチレン管継手工	径13mm 融着継手としない	口	7	
	ﾎﾟﾘｴﾁﾚﾝｽﾘｰﾌﾞ被覆工	径75mm 固定用ｺﾞﾑﾊﾞﾝﾄﾞ	m	41.4	
	明示テープ布設工		m	45.4	
	仕切弁設置工（筐据付含む）	φ75　H=900mm	箇所	1	
	仕切弁設置工（筐据付含む）	φ50　H=900mm	箇所	1	
	サドル分水栓建込み工	本管呼び径 75mm 給水管呼び径 50mm ポリエチレン管	箇所	1	
	サドル分水栓建込み工	ポリエチレン管,本管呼び径 75mm,給水管呼び径 13mm	箇所	3	
	メカニカル継手工	径75mm メカニカル継手をする	口	2	
	メカニカル継手工	径50mm メカニカル継手をする	口	2	
	フランジ継手工	径65mm以下 JWWA 7.5K (0.74MPa)	口	2	

数 量 総 括 表

工事区分、工種、種別、細別	明　　細	規　　格	単位	数　　量	摘　　要
	鋳鉄管切断	エンジンカッター 径75mm	口	1	
	ポリエチレン管切断工	径75mm	口	1	
天神3丁目1-2工区（土工）本設					第 0106 号 明細表
	舗装版切断(施工ﾊﾟｯｹｰｼﾞ)	ｱｽﾌｧﾙﾄ舗装版 15cm以下	m	90	
	舗装版直接掘削・積込工	山積0.28m3（0.20m3）	m2	25	
	管路掘削工（バックホウ掘削積込）	砂・砂質土　クローラ型 山積0.28m3（0.20m3）	m3	30	
	管路埋戻工（機械埋戻）	クローラ型 山積0.28m3（0.20m3） RC-40	m3	10	
	管路埋戻工（機械埋戻）	クローラ型 山積0.28m3（0.20m3） クッション用砂	m3	12	
	発生土運搬費	砂・砂質土 8 km	m3	30	
	整地(施工ﾊﾟｯｹｰｼﾞ)	残土受入れ地での処理	m3	30	
	アスファルト塊運搬費	3.3 km	m3	1	
	建設廃棄物受入れ料金	Ａｓ塊　　（株）芸濃	m3	1	
	表層工・人力施工（車道・路肩）	仕上り厚　3cm 再生密粒度アスコン(13) 締め固め後密度 2350kg/m3	m2	25	
	路盤工 機械	下層路盤 施工厚= 16 cm ＲＣ－40 再生材　1.8m未満	m2	25	

数 量 総 括 表

工事区分、工種、種別、細別	明　　細	規　　格	単位	数　　量	摘　　要
	汚泥運搬・処分工		m3	0.08	
天神3丁目1-2工区（資材）仮設					第 0107 号 明細表
	ポリエチレン管（融着接合管） φ75mm	EF受口付直管	本	1	
	ﾎﾟﾘｴﾁﾚﾝﾊﾟｲﾌﾟ 1種 φ50mm	外径60.0mm 肉厚8.0mm 重量1216g/m	m	26	
	ﾎﾟﾘｴﾁﾚﾝﾊﾟｲﾌﾟ 1種 φ13mm	外径21.5mm 肉厚3.5mm 重量184g/m	m	1.4	
	融着接合管用鋳鉄製キャップ離脱防止付φ75mm		個	1	
	ポリジョイント（チーズ） φ50mm	耐震型・ワンタッチ式	個	1	
	ポリジョイント（エルボ） φ50mm	耐震型・ワンタッチ式	個	1	
	ポリジョイント（エルボ） φ13mm	耐震型・ワンタッチ式	個	1	
	ＰＶエルボφ13mm	耐震型・ワンタッチ式	個	1	
	保温筒φ50mm		m	25	
	ゲートバルブ φ50mm	耐震型・PPおねじ2個含む	個	1	
	EF管用ｻﾄﾞﾙ分水栓φ75mm×φ50mm	耐震型(PPﾕﾆｵﾝｿｹｯﾄ・ﾒﾀﾙﾊﾟｯｷﾝ含む)	個	1	
	PP管用ｻﾄﾞﾙ分水栓φ50mm×φ13mm	耐震型(PPﾕﾆｵﾝｿｹｯﾄ・ﾒﾀﾙﾊﾟｯｷﾝ含む)	個	1	

数 量 総 括 表

工事区分、工種、種別、細別	明　　細	規　　格	単位	数　　量	摘　　要
	DIP管用ｻﾄﾞﾙ分水栓φ75mm×φ50mm	耐震型(PPﾕﾆｵﾝｿｹｯﾄ・ﾒﾀﾙﾊﾟｯｷﾝ含む)	個	1	
	鋳鉄管メカニカルジョイント型帽φ75mm	K型 FCD製 特押付	個	1	
天神3丁目1-2工区（労務）仮設					第 0108 号 明細表
	ﾎﾟﾘｴﾁﾚﾝ管据付工	径75mm	m	5	
	ﾎﾟﾘｴﾁﾚﾝ管据付工	径50mm	m	26	
	ﾎﾟﾘｴﾁﾚﾝ管据付工	径13mm	m	14	
	ポリエチレン管継手工	径75mm 融着継手をする	箇所	2	
	ポリエチレン管継手工	径50mm 融着継手としない	口	9	
	ポリエチレン管継手工	径13mm 融着継手としない	口	5	
	ﾎﾟﾘｴﾁﾚﾝ管撤去工	径75mm	m	15	
	ﾎﾟﾘｴﾁﾚﾝ管撤去工	径50mm	m	26	
	ﾎﾟﾘｴﾁﾚﾝ管撤去工	径13mm	m	14	
	メカニカル特殊継手工（30%増）	径75mm以下 U、UF、LUF、US形以外	口	1	
	鋳鉄管切断	エンジンカッター 径75mm	口	1	

数 量 総 括 表

工事区分、工種、種別、細別	明　　細	規　　格	単位	数　　量	摘　　要
	サドル分水栓建込み工	本管呼び径 75mm 給水管呼び径 50mm ポリエチレン管	箇所	1	
	サドル分水栓建込み工	ポリエチレン管,本管呼び径 50mm,給水管呼び径 13mm	箇所	1	
	サドル分水栓建込み工	本管呼び径 75mm 給水管呼び径 50mm 鋳鉄管	箇所	1	
	廃プラ処分費		kg	35.1	
天神3丁目1-2工区（土工）仮設					第 0109 号 明細表
	舗装版切断(施工ﾊﾟｯｹｰｼﾞ)	ｱｽﾌｧﾙﾄ舗装版 15cm以下	m	10	
	舗装版直接掘削・積込工	山積0.28m3（0.20m3）	m2	4	
	管路掘削工（バックホウ掘削積込）	砂・砂質土　クローラ型 山積0.28m3（0.20m3）	m3	3	
	管路埋戻工（機械埋戻）	クローラ型 山積0.28m3（0.20m3） RC-40	m3	1	
	管路埋戻工（機械埋戻）	クローラ型 山積0.28m3（0.20m3） クッション用砂	m3	1	
	発生土運搬費	砂・砂質土 8 km	m3	3	
	整地(施工ﾊﾟｯｹｰｼﾞ)	残土受入れ地での処理	m3	3	
	アスファルト塊運搬費	3.3 km	m3	0.1	
	建設廃棄物受入れ料金	Ａｓ塊　　（株）芸濃	m3	0.1	

数 量 総 括 表

工事区分、工種、種別、細別	明　　細	規　　格	単位	数　　量	摘　　要
	表層工・人力施工（車道・路肩）	仕上り厚　3cm 再生密粒度アスコン(13) 締め固め後密度 2350kg/m3	m2	4	
	路盤工 機械	下層路盤 施工厚= 16 cm ＲＣ－40 再生材　1.8m未満	m2	4	
	汚泥運搬・処分工		m3	0.01	
天神4丁目4工区					
天神4丁目4工区（資材）本設					第 0110 号 明細表
	ﾎﾟﾘｴﾁﾚﾝﾊﾟｲﾌﾟ　1種　φ50mm	外径60.0mm 肉厚8.0mm 重量1216g/m	m	30.5	
	ﾎﾟﾘｴﾁﾚﾝﾊﾟｲﾌﾟ　1種　φ13mm	外径21.5mm 肉厚3.5mm 重量184g/m	m	4.5	
	ポリジョイント（ソケット）φ50mm	耐震型・ワンタッチ式	個	2	
	ポリジョイント（ＰＶソケット）φ13mm	耐震型・ワンタッチ式	個	3	
	PP管用ｻﾄﾞﾙ分水栓φ50mm×φ13mm	耐震型(PPﾕﾆｵﾝｿｹｯﾄ・ﾒﾀﾙﾊﾟｯｷﾝ含む)	個	3	
	管表示テープ 埋設ﾀｲﾌﾟ	150mm	m	35	
	管路識別マーカー杭		個	3	
天神4丁目4工区（労務）本設					第 0111 号 明細表
	ﾎﾟﾘｴﾁﾚﾝ管据付工	径50mm	m	30.5	

数 量 総 括 表

工事区分、工種、種別、細別	明　　細	規　　格	単位	数　　量	摘　　要
	ﾎﾟﾘｴﾁﾚﾝ管据付工	径13mm	m	4.5	
	ポリエチレン管継手工	径50mm 融着継手としない	口	4	
	ポリエチレン管継手工	径13mm 融着継手としない	口	9	
	明示テープ布設工		m	35	
	サドル分水栓建込み工	ポリエチレン管,本管呼び径 50mm,給水管呼び径 13mm	箇所	3	
天神4丁目4工区（土工）本設					第 0112 号 明細表
	舗装版切断(施工ﾊﾟｯｹｰｼﾞ)	ｱｽﾌｧﾙﾄ舗装版 15cm以下	m	70	
	舗装版直接掘削・積込工	山積0.28m3（0.20m3）	m2	19	
	管路掘削工（バックホウ掘削積込）	砂・砂質土　クローラ型 山積0.28m3（0.20m3）	m3	20	
	管路埋戻工（機械埋戻）	クローラ型 山積0.28m3（0.20m3）RC-40	m3	7	
	管路埋戻工（機械埋戻）	クローラ型 山積0.28m3（0.20m3）クッション用砂	m3	9	
	発生土運搬費	砂・砂質土 8 km	m3	20	
	整地(施工ﾊﾟｯｹｰｼﾞ)	残土受入れ地での処理	m3	20	
	アスファルト塊運搬費	3.3 km	m3	1	

数 量 総 括 表

工事区分、工種、種別、細別	明　　細	規　　格	単位	数　　量	摘　　要
	建設廃棄物受入れ料金	Ａｓ塊　　（株）芸濃	m3	1	
	表層工・人力施工（車道・路肩）	仕上り厚　3cm 再生密粒度アスコン(13) 締め固め後密度 2350kg/m3	m2	19	
	路盤工 機械	下層路盤 施工厚= 16 cm ＲＣ－40 再生材　1.8m未満	m2	19	
	汚泥運搬・処分工		m3	0.06	
天神4丁目4工区（資材）仮設					第 0113 号 明細表
	ﾎﾟﾘｴﾁﾚﾝﾊﾟｲﾌﾟ　1種　φ50mm	外径60.0mm 肉厚8.0mm 重量1216g/m	m	33.7	
	ﾎﾟﾘｴﾁﾚﾝﾊﾟｲﾌﾟ　1種　φ13mm	外径21.5mm 肉厚3.5mm 重量184g/m	m	5.7	
	ポリジョイント（ソケット）φ50mm	耐震型・ワンタッチ式	個	1	
	ポリジョイント（エルボ）φ50mm	耐震型・ワンタッチ式	個	4	
	ポリジョイント（エルボ）φ13mm	耐震型・ワンタッチ式	個	3	
	ＰＶエルボφ13mm	耐震型・ワンタッチ式	個	3	
	PP管用ｻﾄﾞﾙ分水栓φ50mm×φ13mm	耐震型(PPﾕﾆｵﾝｿｹｯﾄ・ﾒﾀﾙﾊﾟｯｷﾝ含む)	個	3	
	保温筒φ50mm		m	30.5	
天神4丁目4工区（労務）仮設					第 0114 号 明細表

数 量 総 括 表

工事区分、工種、種別、細別	明　　細	規　　格	単位	数　　量	摘　　要
	ﾎﾟﾘｴﾁﾚﾝ管据付工	径50mm	m	33.7	
	ﾎﾟﾘｴﾁﾚﾝ管据付工	径13mm	m	5.7	
	ポリエチレン管継手工	径50mm 融着継手としない	口	10	
	ポリエチレン管継手工	径13mm 融着継手としない	口	15	
	ﾎﾟﾘｴﾁﾚﾝ管撤去工	径50mm	m	33.7	
	ﾎﾟﾘｴﾁﾚﾝ管撤去工	径13mm	m	5.7	
	サドル分水栓建込み工	ポリエチレン管,本管呼び径 50mm,給水管呼び径 13mm	箇所	3	
	廃プラ処分費		kg	42	
天神4丁目4工区（土工）仮設					第 0115 号 明細表
	舗装版切断(施工ﾊﾟｯｹｰｼﾞ)	ｱｽﾌｧﾙﾄ舗装版 15cm以下	m	10	
	舗装版直接掘削・積込工	山積0.28m3（0.20m3）	m2	3	
	管路掘削工（バックホウ掘削積込）	砂・砂質土　クローラ型 山積0.28m3（0.20m3）	m3	0.9	
	管路埋戻工（機械埋戻）	クローラ型 山積0.28m3（0.20m3）RC-40	m3	0.3	
	発生土運搬費	砂・砂質土 8 km	m3	0.9	

数 量 総 括 表

工事区分、工種、種別、細別	明　　細	規　　格	単位	数　　量	摘　　要
	整地(施工ﾊﾟｯｹｰｼﾞ)	残土受入れ地での処理	m3	0.9	
	アスファルト塊運搬費	3.3 km	m3	0.1	
	建設廃棄物受入れ料金	Ａｓ塊　　（株）芸濃	m3	0.1	
	表層工・人力施工（車道・路肩）	仕上り厚　3cm 再生密粒度アスコン(13) 締め固め後密度 2350kg/m3	m2	3	
	路盤工 機械	下層路盤 施工厚= 16 cm ＲＣ－40 再生材　1.8m未満	m2	3	
	汚泥運搬・処分工		m3	0.009	
全工種共通（仮設工）					
仮設工					
交通管理工					第 0116 号 明細表
	交通誘導警備員費		式	1	
03:上水道単独					
管路					
天神3丁目2工区					
天神3丁目2工区（資材）本設					第 0117 号 明細表

数 量 総 括 表

工事区分、工種、種別、細別	明　　細	規　　格	単位	数　　量	摘　　要
	ポリエチレン管（融着接合管）φ75mm	EF受口付直管	本	10	
	ﾎﾟﾘｴﾁﾚﾝﾊﾟｲﾌﾟ　1種　φ50mm	外径60.0mm 肉厚8.0mm 重量1216g/m	m	17	
	フランジ短管(Ｇ型)φ75mm		個	1	
	不断水Ｔ字管（ＤＣＩＰ用・バルブ付）φ75mm×φ75mm	ﾌﾗﾝｼﾞ接合材1組含む	個	1	
	不断水仕切弁	φ75（DIP用）	基	1	
	仕切弁（FCD製）φ50mm	ﾌﾗﾝｼﾞ接合材2組含む	個	1	
	仕切弁ボックス（日水協円形１号）鉄蓋　情報5項目取付式	H=150 JWWA B 132	組	3	
	仕切弁ボックス（日水協円形１号）調整リング	H=50 JWWA K 148 PR25(K)	個	4	
	仕切弁ボックス（日水協円形１号）上部壁	H=150 JWWA K 148 RA25(A)	個	3	
	仕切弁ボックス（日水協円形１号）中部壁	H=200 JWWA K 148 RB25(B)	個	4	
	仕切弁ボックス（日水協円形１号）下部壁	H=300 JWWA K 148 RC25(C)	個	3	
	仕切弁ボックス（日水協円形１号）底版	H=40 JWWA K 148 RS25(S)	組	3	
	ＭＦジョイント　離脱防止付φ50mm		個	2	
	EFソケットφ75		個	2	

数 量 総 括 表

工事区分、工種、種別、細別	明　　細	規　　格	単位	数　　量	摘　　要
	EF片受Sベンド（300H） φ75mm		個	1	
	PCｼﾞｮｲﾝﾄ(水道配水用ﾎﾟﾘｴﾁﾚﾝ管用) φ75mm		個	1	
	ポリジョイント（エルボ） φ50mm	耐震型・ワンタッチ式	個	2	
	EF管用ｻﾄﾞﾙ分水栓 φ75mm× φ50mm	耐震型(PPﾕﾆｵﾝｿｹｯﾄ・ﾒﾀﾙﾊﾟｯｷﾝ含む)	個	1	
	管表示テープ 埋設ﾀｲﾌﾟ	150mm	m	56.6	
	管路識別マーカー杭		個	4	
天神3丁目2工区（労務）本設					第 0118 号 明細表
	ﾎﾟﾘｴﾁﾚﾝ管据付工	径75mm	m	55.6	
	ﾎﾟﾘｴﾁﾚﾝ管据付工	径50mm	m	1.7	
	ポリエチレン管継手工	径75mm 融着継手をする	箇所	15	
	ポリエチレン管継手工	径50mm 融着継手としない	口	5	
	ﾎﾟﾘｴﾁﾚﾝｽﾘｰﾌﾞ被覆工	径75mm 固定用ｺﾞﾑﾊﾞﾝﾄﾞ	m	55.6	
	明示テープ布設工		m	56.6	
	サドル分水栓建込み工	本管呼び径 75mm 給水管呼び径 50mm ポリエチレン管	箇所	1	

数 量 総 括 表

工事区分、工種、種別、細別	明　　細	規　　格	単位	数　　量	摘　　要
	不断水連絡工	φ 75×φ 75	箇所	1	
	不断水仕切弁設置工	φ75	箇所	1	
	仕切弁設置工（筐据付含む）	φ50　H=900mm	箇所	1	
	仕切弁筐据付工	H=1,090mm	箇所	2	
	メカニカル継手工	径75mm メカニカル継手をする	口	2	
	メカニカル継手工	径50mm メカニカル継手をする	口	2	
	フランジ継手工	径75(80)mm JWWA 7.5K (0.74MPa)	口	1	
	フランジ継手工	径65mm以下 JWWA 7.5K (0.74MPa)	口	2	
	鋳鉄管切断	エンジンカッター 径75mm	口	1	
	ポリエチレン管切断工	径75mm	口	2	
	廃プラ処分費		kg	17	
天神3丁目2工区（土工）本設					第 0119 号 明細表
	舗装版切断(施工ﾊﾟｯｹｰｼﾞ)	ｱｽﾌｧﾙﾄ舗装版 15cm以下	m	110	
	舗装版直接掘削・積込工	山積0.28m3 (0.20m3)	m2	31	

数 量 総 括 表

工事区分、工種、種別、細別	明　　細	規　　格	単位	数　　量	摘　　要
	管路掘削工（バックホウ掘削積込）	砂・砂質土　クローラ型 山積0.28m3（0.20m3）	m3	30	
	管路埋戻工（機械埋戻）	クローラ型 山積0.28m3（0.20m3） RC-40	m3	13	
	管路埋戻工（機械埋戻）	クローラ型 山積0.28m3（0.20m3） クッション用砂	m3	15	
	発生土運搬費	砂・砂質土 8 km	m3	30	
	整地(施工ﾊﾟｯｹｰｼﾞ)	残土受入れ地での処理	m3	30	
	アスファルト塊運搬費	3.3 km	m3	1	
	建設廃棄物受入れ料金	Ａｓ塊　　（株）芸濃	m3	1	
	表層工・人力施工（車道・路肩）	仕上り厚　3cm 再生密粒度アスコン(13) 締め固め後密度 2350kg/m3	m2	31	
	路盤工 機械	下層路盤 施工厚= 16 cm ＲＣ－40 再生材　1.8m未満	m2	31	
	汚泥運搬・処分工		m3	0.1	
全工種共通（仮設工）					
仮設工					
交通管理工					第 0120 号 明細表
	交通誘導警備員費		式	1	

数 量 総 括 表

工事区分、工種、種別、細別	明　　細	規　　格	単位	数　　量	摘　　要
04:消火栓					
阿野田町（8工区）					
消火栓					
資材					第 0121 号 明細表
	PE差口付鋳鉄製T字管（G型） φ75mm× φ75mm		個	1	
	地下式消火栓・単口（浅層埋設対応） φ75mm× φ65mm	耐震補修弁ﾌﾗﾝｼﾞ補強ﾊﾟｯｷﾝ・ﾎﾞﾙﾄ付	基	1	
	消火栓・空気弁用角型鉄蓋・受枠	35×45型 ＣＴＣ350×450同等品以上	組	1	
	消火栓・空気弁レジンボックスA	A450×350-200(H=200) CTC350×450同等品	個	1	
	消火栓・空気弁レジンボックスC	C450×350-200(H=200) CTC350×450同等品	個	1	
	消火栓・空気弁レジンスラブS	S680×200-40(H=40) CTC350×450同等品	個	1	
	ダクタイル鋳鉄管 フランジ短管	φ75,L=150,RF-GF,内面ｴﾎﾟｷｼ樹脂粉体7.5K	本	1	
	EFソケットφ75		個	1	
労務					第 0122 号 明細表
	消火栓設置工	φ75mm　筐設置含む	箇所	1	

数 量 総 括 表

工事区分、工種、種別、細別	明　　細	規　　格	単位	数　　量	摘　　要
	ポリエチレン管継手工	径75mm 融着継手をする	箇所	2	
	ポリエチレン管切断工	径75mm	口	1	
間接工事費					
共通仮設費					
スクラップ評価額					第 9001 号 明細表 【合併01】
	非鉄スクラップ		kg	122.5	
	鉄スクラップ		kg	7.4	
スクラップ評価額					第 9002 号 明細表 【合併02】
	非鉄スクラップ		kg	86.9	
	鉄スクラップ		kg	6.8	

阿野田町1工区本設（下水道補助） PPφ50,40,20,13 資材,労務

名　称	規格	略図及び算式	数　量	単位
【資材】	本設			
ポリエチレンパイプ	φ50	3.5 + 1.0	4.5	m
	φ40	12.5 + 1.5 + 9.3	23.3	m
	φ20	1.5	1.5	m
	φ13	1.0	1.0	m
ソフトシール仕切弁	φ50	1	1	基
仕切弁筐（円形1号）	鉄蓋 JWWA B 132	1	1	組
	調整リング PR25（K）	2	2	個
	上部壁 RA25（A）	1	1	個
	下部壁 RC25（C）	1	1	個
	底版 RS25（S）	1	1	組
MFジョイント	φ50	1 + 1	2	個
PP異径ソケット	φ50×φ40	1	1	個
PP異径チーズ	φ40×φ20	1	1	個
	φ40×φ13	1	1	個
PVソケット	φ20	1	1	個
	φ13	1	1	個
DIP用 サドル分水栓	φ100×φ50	1	1	個
明示テープ	150mm	φ50 φ40 φ20 φ13 4.5 + 23.3 + 1.5 + 1.0	30.3	m
マーカー杭		3	3	個
サドルキャップ	φ40	1	1	個
【労務】	本設			
ポリエチレン管布設工	φ50	4.5	4.5	m
	φ40	23.3	23.3	m
	φ20	1.5	1.5	m
	φ13	1.0	1.0	m
PP継手工	φ50	ソケット チーズ エルボ サドル 1.0 + 0.0 + 0.0 + 1.0	2	口
	φ40	ソケット チーズ エルボ サドル 1.0 + 4.0 + 0.0 + 0.0	5	口
	φ20	ソケット チーズ エルボ サドル 2.0 + 1.0 + 0.0 + 0.0	3	口
	φ13	ソケット チーズ エルボ サドル 2.0 + 1.0 + 0.0 + 0.0	3	口
明示テープ布設工		30.3	30.3	m
仕切弁設置工 （筐据付含む）	φ50	1	1	箇所
サドル分水栓建込み工	ダクタイル鋳鉄管 φ100×φ50	1	1	箇所
メカニカル継手工	φ50	2	2	口
フランジ継手工	φ50	2	2	口
ポリエチレン管切断工	φ50	1	1	口

名　称	形　状　寸　法	阿野田町1工区(下水道補助)本設　土工数量計算	単位	数　量	摘　要
		PP φ50 + PP φ40 + PP φ20 + PP φ13			
舗装切断工	Co, t＝15cm以下	9.00 + 46.60 + 3.00 + 2.00	m	60	60.60
舗装版取り壊し工	Co, t＝10cm以下	2.50 + 12.80 + 0.80 + 0.60	m^2	17	16.70
掘削工	砂質土	2.40 + 8.90 + 0.60 + 0.40	m^3	10	12.30
埋め戻し工	RC－40	1.00 + 1.90 + 0.10 + 0.20	m^3	3	3.20
埋め戻し工	砂	1.10 + 5.60 + 0.30 + 0.10	m^3	7	7.10
発生土運搬	砂質土	2.40 + 8.90 + 0.60 + 0.40	m^3	10	12.30
整地工		2.40 + 8.90 + 0.60 + 0.40	m^3	10	12.30
残塊処理	Co	0.30 + 1.30 + 0.10 + 0.06	m^3	2	1.76
残塊処分費	Co	0.30 + 1.30 + 0.10 + 0.06	m^3	2	1.76
表層工	再生As, t＝3cm	2.50 + 12.80 + 0.80 + 0.60	m^2	17	16.70
路盤工	RC-40, t＝17cm	2.50 + 12.80 + 0.80 + 0.60	m^2	17	16.70
汚泥運搬・処分工		発生量 0.023 t/m × 舗装版切断深さ 0.10 m × 舗装版切断延長 60.6 m ＝ 0.14	m^3	0.1	0.14

PPφ50	延長L＝	4.50	m	管天H＝	0.90	m	既設舗装厚・舗装取壊厚t＝	10	cm	管外径区分	6
	矢板厚t＝		cm				仮舗装厚t＝	3	cm	路盤厚t＝	17

名　称	形　状　寸　法	阿野田町1工区,PPφ50本設工数量計算	単位	数　量	摘　要
舗装切断工	Co, t＝15cm以下	4.50 × 2.00	m	9.0	
舗装版取り壊し工	Co, t＝10cm以下	4.50 × 0.55	m^2	2.5	
掘削工	砂質土	4.50 × 0.53	m^3	2.4	
埋め戻し工	RC-40	4.50 × 0.22	m^3	1.0	
埋め戻し工	砂	4.50 × 0.25	m^3	1.1	
発生土運搬	砂質土	4.50 × 0.53	m^3	2.4	
整地工		2.40	m^3	2.4	
残塊処理	Co	2.50 × 0.10	m^3	0.3	
残塊処分費	Co		m^3	0.3	
表層工	再生As, t＝3cm	4.50 × 0.55	m^2	2.5	
路盤工	RC-40, t＝17cm	4.50 × 0.55	m^2	2.5	

土　工　数　量　表

阿野田町1工区,PPφ50本設工数量計算	管天(H)＝　0.90　m

PPφ50　　掘削幅(W)　　矢板厚(C)

管外径(D2)　0.060　　掘削幅(W)　0.55　＋　　＝　0.55　m

掘削土量＝　0.55（掘削幅(W)）×(　0.8（管天(H1)）＋　0.060（管外径）＋　0.1（敷砂）)＝　0.53　m³

砕石埋戻＝　0.55（掘削幅(W)）×(　0.87（管天(H1)）－　0.3（砂埋戻厚(h)）－　0.17（路盤）)＝　0.22　m³

砂埋戻＝　0.55（掘削幅(W)）×　0.460（砂埋戻厚(h1)）－　0.0028（管断面積）＝　0.25　m³

発生土運搬＝　0.53（掘削土量）m³

※管天(H1)は、舗装厚削除済数量

D2:管外径一覧表(mm)

区分	管　種	管外径	掘削幅
1	PPφ13	21.5	0.55
2	PPφ20	27.0	0.55
3	PPφ25	34.0	0.55
4	PPφ30	42.0	0.55
5	PPφ40	48.0	0.55
6	PPφ50	60.0	0.55
7	HPEφ75	90.0	0.55
8	HPEφ100	125.0	0.55
9	DGXφ125	143.0	0.55
10	HPEφ150	180.0	0.55
11	HPEφ200	250.0	0.55
12	DGXφ250	271.6	0.60
13	DGXφ300	322.8	0.70
14	DGXφ350	374.0	0.70
15	DGXφ400	425.6	1.05
16	DNSφ450	476.8	1.10

D2:	6	管外径	60
W:	6	掘削幅	0.55

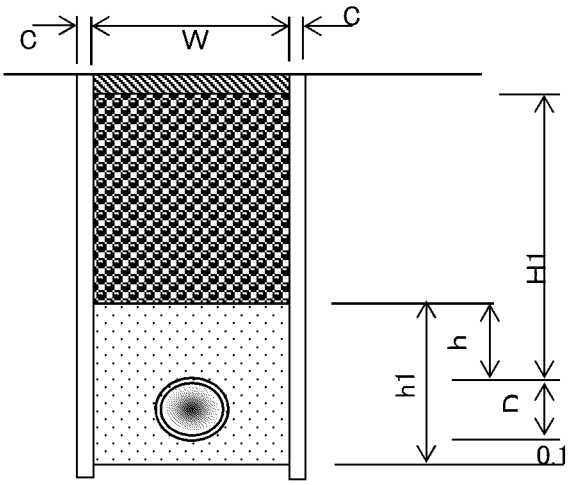

PPφ40	延長L＝	23.30	m	管天H＝	0.65	m	既設舗装厚・舗装取壊厚t＝	10	cm	管外径区分	5
	矢板厚t＝		cm				仮舗装厚t＝	3	cm	路盤厚t＝	17

名　称	形　状　寸　法	阿野田町1工区,PPφ40本設工数量計算	単位	数　量	摘　要
舗装切断工	Co, t＝15cm以下	23.30 × 2.00	m	46.6	
舗装版取り壊し工	Co, t＝10cm以下	23.30 × 0.55	m^2	12.8	
掘削工	砂質土	0.38 × 23.30	m^3	8.9	
埋め戻し工	RC-40	0.08 × 23.30	m^3	1.9	
埋め戻し工	砂	0.24 × 23.30	m^3	5.6	
発生土運搬	砂質土	0.38 × 23.30	m^3	8.9	
整地工		8.90	m^3	8.9	
残塊処理	Co	12.80 × 0.10	m^3	1.3	
残塊処分費	Co		m^3	1.3	
表層工	再生As, t＝3cm	23.30 × 0.55	m^2	12.8	
路盤工	RC-40, t＝17cm	23.30 × 0.55	m^2	12.8	

土　工　数　量　表

阿野田町1工区,PPφ40本設工数量計算	管天(H)＝　0.65　m

PPφ40　　掘削幅(W)　　矢板厚(C)

管外径(D2)　0.048　　掘削幅(W)　0.55　＋　　＝　0.55　m

掘削土量＝　掘削幅(W) 0.55 ×(　管天(H1) 0.55 ＋ 管外径 0.048 ＋ 敷砂 0.1)＝　0.38　m³

砕石埋戻＝　掘削幅(W) 0.55 ×(　管天(H1) 0.62 － 砂埋戻厚(h) 0.30 － 路盤 0.17)＝　0.08　m³

砂埋戻＝　掘削幅(W) 0.55 ×　砂埋戻厚(h1) 0.45 － 管断面積 0.0018 ＝　0.24　m³

発生土運搬＝　掘削土量 0.38　m³

※管天(H1)は、舗装厚削除済数量

D2:管外径一覧表(mm)

区分	管　種	管外径	掘削幅
1	PPφ13	21.5	0.55
2	PPφ20	27.0	0.55
3	PPφ25	34.0	0.55
4	PPφ30	42.0	0.55
5	PPφ40	48.0	0.55
6	PPφ50	60.0	0.55
7	HPEφ75	90.0	0.55
8	HPEφ100	125.0	0.55
9	DGXφ125	143.0	0.55
10	HPEφ150	180.0	0.55
11	HPEφ200	250.0	0.55
12	DGXφ250	271.6	0.60
13	DGXφ300	322.8	0.70
14	DGXφ350	374.0	0.70
15	DGXφ400	425.6	1.05
16	DNSφ450	476.8	1.10

D2:	5	管外径	48
W:	5	掘削幅	0.55

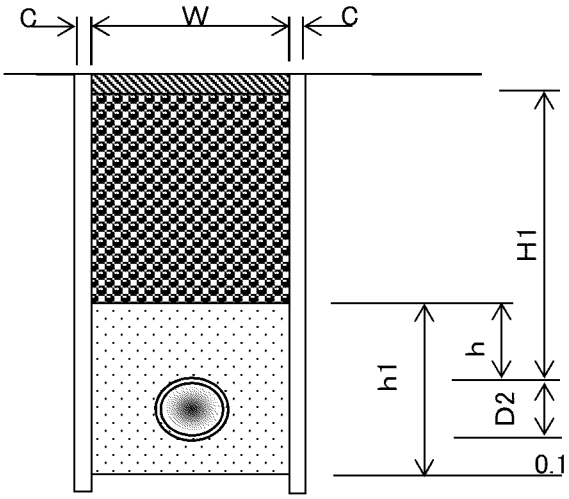

PPφ20	延長L＝	1.50	m	管天H＝	0.65	m	既設舗装厚・舗装取壊厚t＝	10	cm	管外径区分	2
	矢板厚t＝		cm				仮舗装厚t＝	3	cm	路盤厚t＝	17

名　称	形　状　寸　法	阿野田町1工区,PPφ20本設工数量計算	単位	数　量	摘　要
舗装切断工	Co, t＝15cm以下	1.50 × 2.00	m	3.0	
舗装版取り壊し工	Co, t＝10cm以下	1.50 × 0.55	m^2	0.8	
掘削工	砂質土	0.37 × 1.50	m^3	0.6	
埋め戻し工	RC-40	0.08 × 1.50	m^3	0.1	
埋め戻し工	砂	0.23 × 1.50	m^3	0.3	
発生土運搬	砂質土	0.37 × 1.50	m^3	0.6	
整地工		0.60	m^3	0.6	
残塊処理	Co	0.80 × 0.10	m^3	0.1	
残塊処分費	Co		m^3	0.1	
表層工	再生As, t＝3cm	1.50 × 0.55	m^2	0.8	
路盤工	RC-40, t＝17cm	1.50 × 0.55	m^2	0.8	

土　工　数　量　表

阿野田町1工区,PPφ20本設工数量計算	管天(H)＝　0.65　m

PPφ20　　掘削幅(W)　　矢板厚(C)

管外径(D2)　0.027　　掘削幅(W)　0.55　＋　　＝　0.55　m

掘削幅(W)　管天(H1)　管外径　敷砂

掘削土量＝　0.55　×(　0.55　＋　0.027　＋　0.1　)＝　0.37　m^3

掘削幅(W)　管天(H1)　砂埋戻厚(h)　路盤

砕石埋戻＝　0.55　×(　0.62　－　0.3　－　0.17　)＝　0.08　m^3

掘削幅(W)　砂埋戻厚(h1)　管断面積

砂埋戻＝　0.55　×　0.427　－　0.0006　＝　0.23　m^3

掘削土量

発生土運搬＝　0.37　m^3

※管天(H1)は、舗装厚削除済数量

D2:管外径一覧表(mm)

区分	管　種	管外径	掘削幅
1	PPφ13	21.5	0.55
2	PPφ20	27.0	0.55
3	PPφ25	34.0	0.55
4	PPφ30	42.0	0.55
5	PPφ40	48.0	0.55
6	PPφ50	60.0	0.55
7	HPEφ75	90.0	0.55
8	HPEφ100	125.0	0.55
9	DGXφ125	143.0	0.55
10	HPEφ150	180.0	0.55
11	HPEφ200	250.0	0.55
12	DGXφ250	271.6	0.60
13	DGXφ300	322.8	0.70
14	DGXφ350	374.0	0.70
15	DGXφ400	425.6	1.05
16	DNSφ450	476.8	1.10

D2:	2	管外径	27
W:	2	掘削幅	0.55

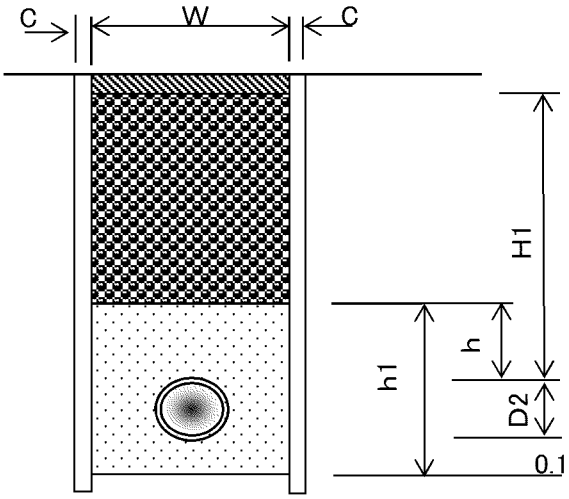

PPφ13	延長L＝	1.00	m	管天H＝	0.65	m	既設舗装厚・舗装取壊厚t＝	10	cm	管外径区分	1
	矢板厚t＝		cm				仮舗装厚t＝	3	cm	路盤厚t＝	17

名　称	形　状　寸　法	阿野田町1工区,PPφ13本設工数量計算	単位	数　量	摘　要
舗装切断工	Co, t＝15cm以下	1.00 × 2.00	m	2.0	
舗装版取り壊し工	Co, t＝10cm以下	1.00 × 0.55	m^2	0.6	
掘削工	砂質土	0.37 × 1.00	m^3	0.4	
埋め戻し工	RC-40	0.19 × 1.00	m^3	0.2	
埋め戻し工	砂	0.12 × 1.00	m^3	0.1	
残土処理	砂質土	0.37 × 1.00	m^3	0.4	
整地工		0.40	m^3	0.4	
残塊処理	Co	0.60 × 0.10	m^3	0.06	
残塊処分費	Co		m^3	0.06	
表層工	再生As, t＝3cm	1.00 × 0.55	m^2	0.6	
路盤工	RC-40, t＝17cm	1.00 × 0.55	m^2	0.6	

土　工　数　量　表

阿野田町1工区,PPφ13本設工数量計算	管天(H)＝　0.65　m

PPφ13　　掘削幅(W)　　矢板厚(C)

管外径(D2)　0.022　　掘削幅(W)　0.55　＋　　＝　0.55　m

掘削幅(W)　管天(H1)　管外径　敷砂

掘削土量＝　0.55　×(　0.55　＋　0.022　＋　0.1　)＝　0.37　m³

掘削幅(W)　管天(H1)　砂埋戻厚(h)　路盤

砕石埋戻＝　0.55　×(　0.62　－　0.1　－　0.17　)＝　0.19　m³

掘削幅(W)　砂埋戻厚(h1)　管断面積

砂埋戻＝　0.55　×　0.222　－　0.0004　＝　0.12　m³

掘削土量

残土処理＝　0.37　m³

※管天(H1)は、舗装厚削除済数量

D2:管外径一覧表(mm)

区分	管　種	管外径	掘削幅
1	PPφ13	21.5	0.55
2	PPφ20	27.0	0.55
3	PPφ25	34.0	0.55
4	PPφ30	42.0	0.55
5	PPφ40	48.0	0.55
6	PPφ50	60.0	0.55
7	HPEφ75	90.0	0.55
8	HPEφ100	125.0	0.55
9	DGXφ125	143.0	0.55
10	HPEφ150	180.0	0.55
11	HPEφ200	250.0	0.55
12	DGXφ250	271.6	0.60
13	DGXφ300	322.8	0.70
14	DGXφ350	374.0	0.70
15	DGXφ400	425.6	1.05
16	DNSφ450	476.8	1.10

D2:	1	管外径	21.5
W:	1	掘削幅	0.55

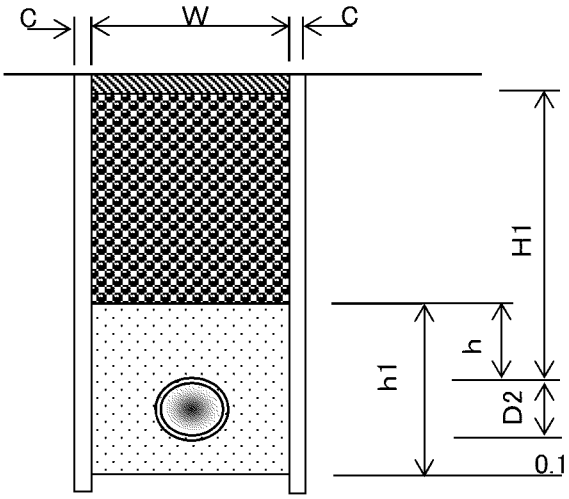

阿野田町1工区仮設（下水道補助） PPφ50,40,20,13 資材

名　称	規格	略図及び算式	数　量	単位
【資材】	仮設			
ポリエチレンパイプ	φ50	1.0 ＋ 0.6 ＋ 0.5	2.1	m
	φ40	1.0 ＋ 0.3 ＋ 11.5 ＋ 1.5 ＋ 9.3	23.6	m
	φ20	0.5 ＋ 1.2	1.7	m
	φ13	0.9 ＋ 1.5	2.4	m
PP異径ソケット	φ50×φ40	1	1	個
PP異径チーズ	φ40×φ20	1	1	個
	φ40×φ13	1	1	個
PPエルボ	φ50	2	2	個
	φ40	2	2	個
	φ20	1	1	個
	φ13	1	1	個
PVエルボ	φ20	1	1	個
	φ13	1	1	個
保温筒	φ40	22.3	22.3	m

阿野田町1工区仮設（下水道補助） PPφ50,40,20,13 労務

名 称	規格	略図及び算式	数 量	単位
【労務】	仮設			
ポリエチレン管布設工	φ50	2.1	2.1	m
	φ40	23.6	23.6	m
	φ20	1.7	1.7	m
	φ13	2.4	2.4	m
PP継手工	φ50	ソケット チーズ エルボ サドル 1.0 + 0.0 + 4.0 + 0.0	5	口
	φ40	ソケット チーズ エルボ サドル 1.0 + 4.0 + 4.0 + 0.0	9	口
	φ20	ソケット チーズ エルボ サドル 0.0 + 1.0 + 4.0 + 0.0	5	口
	φ13	ソケット チーズ エルボ サドル 0.0 + 1.0 + 4.0 + 0.0	5	口
ポリエチレン管撤去工	φ50	2.1	2.1	m
	φ40	23.6	23.6	m
	φ20	1.7	1.7	m
	φ13	2.4	2.4	m
廃プラ費	PPφ50	延長 重量 2.1 × 1.216 = 2.55	2.6	kg
	PPφ40	延長 重量 23.6 × 0.788 = 18.60	18.6	kg
	PPφ20	延長 重量 1.7 × 0.269 = 0.46	0.5	kg
	PPφ13	延長 重量 2.4 × 0.184 = 0.44	0.4	kg
		合計	22.0	kg
非鉄スクラップ	PP異径ソケット φ50×φ40	個数 重量 1 × 2.660 = 2.66	2.7	kg
	PP異径チーズ φ40×φ20	個数 重量 1 × 2.480 = 2.48	2.5	kg
	PP異径チーズ φ40×φ13	個数 重量 1 × 2.330 = 2.33	2.3	kg
	PPエルボ φ50	個数 重量 2 × 3.170 = 6.34	6.3	kg
	PPエルボ φ40	個数 重量 2 × 2.155 = 4.31	4.3	kg
	PPエルボ φ20	個数 重量 1 × 0.490 = 0.49	0.5	kg
	PPエルボ φ13	個数 重量 1 × 0.340 = 0.34	0.3	kg
	PVエルボ φ20	個数 重量 1 × 0.535 = 0.54	0.5	kg
	PVエルボ φ13	個数 重量 1 × 0.365 = 0.37	0.4	kg
			19.9	kg

名　称	形　状　寸　法	阿野田町1工区(下水道補助)仮設　土工数量計算	単位	数　量	摘　要
		PP φ50 + PP φ50 + PP φ40 + PP φ20 + PP φ13			
舗装切断工	Co, t＝15cm以下	2.00 + 1.00 + 2.00 + 1.00 + 3.00	m	9	9.00
舗装版取り壊し工	Co, t＝10cm以下	0.60 + 0.30 + 0.60 + 0.30 + 0.80	m^2	3	2.60
掘削工	砂質土	0.50 + 0.10 + 0.10 + 0.10 + 0.20	m^3	1	1.00
埋め戻し工	RC－40	0.20 + 0.03 + 0.10 + 0.03 + 0.10	m^3	0.5	0.46
埋め戻し工	砂	0.30 + + + +	m^3	0.3	0.30
発生土運搬	砂質土	0.50 + 0.10 + 0.10 + 0.10 + 0.20	m^3	1	1.00
整地工		0.50 + 0.10 + 0.10 + 0.10 + 0.20	m^3	1	1.00
残塊処理	Co	0.06 + 0.03 + 0.10 + 0.03 + 0.08	m^3	0.3	0.30
残塊処分費	Co	0.06 + 0.03 + 0.10 + 0.03 + 0.08	m^3	0.3	0.30
表層工	再生As, t＝3cm	0.60 + 0.30 + 0.60 + 0.30 + 0.80	m^2	3	2.60
路盤工	RC-40, t＝17cm	0.60 + 0.30 + 0.60 + 0.30 + 0.80	m^2	3	2.60
汚泥運搬・処分工		発生量 0.023 t/m × 舗装版切断深さ 0.04 m × 舗装版切断延長 9.0 m ＝ 0.008	m^3	0.008	0.008

PPφ50	延長L＝ 1.00 m	管天H＝ 0.90 m	既設舗装厚・舗装取壊厚t＝ 10 cm	管外径区分 6
	矢板厚t＝ cm		仮舗装厚t＝ 3 cm	路盤厚t＝ 17

名　称	形　状　寸　法	阿野田町1工区,PPφ50仮設工数量計算	単位	数　量	摘　要
舗装切断工	Co, t＝15cm以下	1.00 × 2.00	m	2.0	
舗装版取り壊し工	Co, t＝10cm以下	1.00 × 0.55	m^2	0.6	
掘削工	砂質土	0.53 × 1.00	m^3	0.5	
埋め戻し工	RC-40	0.22 × 1.00	m^3	0.2	
埋め戻し工	砂	1.00 × 0.25	m^3	0.3	
発生土運搬	砂質土	0.53 × 1.00	m^3	0.5	
整地工		0.50	m^3	0.5	
残塊処理	Co	0.60 × 0.10	m^3	0.06	
残塊処分費	Co		m^3	0.06	
表層工	再生As, t＝3cm	1.00 × 0.55	m^2	0.6	
路盤工	RC-40, t＝17cm	1.00 × 0.55	m^2	0.6	

土　工　数　量　表

阿野田町1工区,PPφ50仮設工数量計算	管天(H)＝　0.90　m

PPφ50　　掘削幅(W)　　矢板厚(C)

管外径(D2)　0.060　　掘削幅(W)　0.55　＋　　＝　0.55　m

	掘削幅(W)		管天(H1)		管外径		敷砂			
掘削土量＝	0.55	×(	0.80	＋	0.060	＋	0.1	)＝	0.53	m^3

	掘削幅(W)		管天(H1)		砂埋戻厚(h)		路盤			
砕石埋戻＝	0.55	×(	0.87	－	0.30	－	0.17	)＝	0.22	m^3

	掘削幅(W)		砂埋戻厚(h1)		管断面積			
砂埋戻＝	0.55	×	0.46	－	0.0028	＝	0.25	m^3

	掘削土量	
発生土運搬＝	0.53	m^3

※管天(H1)は、舗装厚削除済数量

D2:管外径一覧表(mm)

区分	管　種	管外径	掘削幅
1	PPφ13	21.5	0.55
2	PPφ20	27.0	0.55
3	PPφ25	34.0	0.55
4	PPφ30	42.0	0.55
5	PPφ40	48.0	0.55
6	PPφ50	60.0	0.55
7	HPEφ75	90.0	0.55
8	HPEφ100	125.0	0.55
9	DGXφ125	143.0	0.55
10	HPEφ150	180.0	0.55
11	HPEφ200	250.0	0.55
12	DGXφ250	271.6	0.60
13	DGXφ300	322.8	0.70
14	DGXφ350	374.0	0.70
15	DGXφ400	425.6	1.05
16	DNSφ450	476.8	1.10

D2:	6	管外径	60
W:	6	掘削幅	0.55

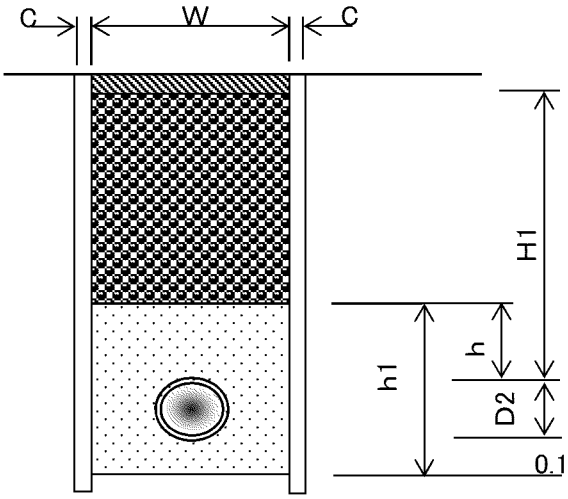

PPφ50	延長L＝	0.50	m	管天H＝	0.30	m	既設舗装厚・舗装取壊厚t＝	10	cm	管外径区分	6
	矢板厚t＝		cm				仮舗装厚t＝	3	cm	路盤厚t＝	17

名　称	形　状　寸　法	阿野田町1工区,PPφ50仮設工数量計算	単位	数　量	摘　要
舗装切断工	Co, t＝15cm以下	0.50 × 2.00	m	1.0	
舗装版取り壊し工	Co, t＝10cm以下	0.50 × 0.55	m^2	0.3	
掘削工	砂質土	0.14 × 0.50	m^3	0.1	
埋め戻し工	RC-40	0.06 × 0.50	m^3	0.03	
発生土運搬	砂質土	0.14 × 0.50	m^3	0.1	
整地工		0.10	m^3	0.1	
残塊処理	Co	0.30 × 0.10	m^3	0.03	
残塊処分費	Co		m^3	0.03	
表層工	再生As, t＝3cm	0.50 × 0.55	m^2	0.3	
路盤工	RC-40, t＝17cm	0.50 × 0.55	m^2	0.3	

土　工　数　量　表

阿野田町1工区,PPφ50仮設工数量計算	管天(H)＝　0.30　m

PPφ50　　掘削幅(W)　　矢板厚(C)

管外径(D2)　0.060　　掘削幅(W)　0.55　＋　　＝　0.55　m

掘削土量＝　掘削幅(W) 0.55 ×(　管天(H1) 0.2 ＋ 管外径 0.060 ＋ 敷砂)＝　0.14　m³

砕石埋戻＝　掘削幅(W) 0.55 ×(　管天(H1) 0.27 － 砂埋戻厚(h) － 路盤 0.17)＝　0.06　m³

砂埋戻＝　掘削幅(W) ×　砂埋戻厚(h1) －　管断面積 ＝　m³

発生土運搬＝　掘削土量 0.14　m³

※管天(H1)は、舗装厚削除済数量

D2:管外径一覧表(mm)

区分	管　種	管外径	掘削幅
1	PPφ13	21.5	0.55
2	PPφ20	27.0	0.55
3	PPφ25	34.0	0.55
4	PPφ30	42.0	0.55
5	PPφ40	48.0	0.55
6	PPφ50	60.0	0.55
7	HPEφ75	90.0	0.55
8	HPEφ100	125.0	0.55
9	DGXφ125	143.0	0.55
10	HPEφ150	180.0	0.55
11	HPEφ200	250.0	0.60
12	DGXφ250	271.6	0.60
13	DGXφ300	322.8	0.70
14	DGXφ350	374.0	0.70
15	DGXφ400	425.6	1.05
16	DNSφ450	476.8	1.10

D2:	6	管外径	60
W:	6	掘削幅	0.55

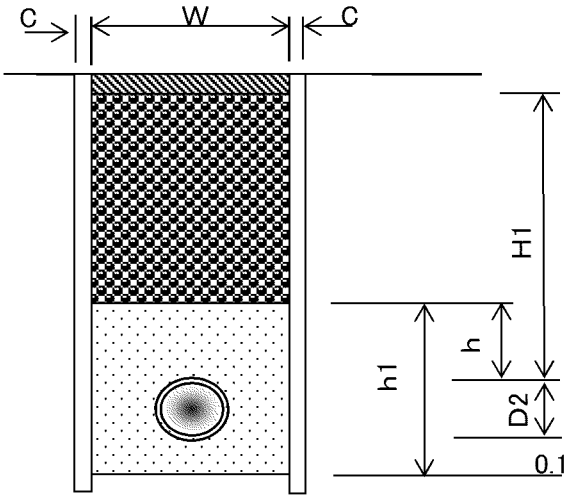

PPφ40	延長L＝	1.00	m	管天H＝	0.30	m	既設舗装厚・舗装取壊厚t＝	10	cm	管外径区分	5
	矢板厚t＝		cm				仮舗装厚t＝	3	cm	路盤厚t＝	17

名　称	形　状　寸　法	阿野田町1工区,PPφ40仮設工数量計算	単位	数　量	摘　要
舗装切断工	Co, t＝15cm以下	1.00 × 2.00	m	2.0	
舗装版取り壊し工	Co, t＝10cm以下	1.00 × 0.55	m^2	0.6	
掘削工	砂質土	0.14 × 1.00	m^3	0.1	
埋め戻し工	RC-40	0.06 × 1.00	m^3	0.1	
残土処理	砂質土	0.14 × 1.00	m^3	0.1	
整地工		0.10	m^3	0.1	
残塊処理	Co	0.60 × 0.10	m^3	0.1	
残塊処分費	Co		m^3	0.1	
表層工	再生As, t＝3cm	1.00 × 0.55	m^2	0.6	
路盤工	RC-40, t＝17cm	1.00 × 0.55	m^2	0.6	

土　工　数　量　表

阿野田町1工区,PPφ40仮設工数量計算	管天(H)＝　0.30　m

PPφ40　　掘削幅(W)　　矢板厚(C)

管外径(D2)　0.048　　掘削幅(W)　0.55　＋　　＝　0.55　m

掘削幅(W)　管天(H1)　管外径　敷砂

掘削土量＝　0.55　×(　0.2　＋　0.048　＋　　)＝　0.14　m³

掘削幅(W)　管天(H1)　砂埋戻厚(h)　路盤

砕石埋戻＝　0.55　×(　0.27　－　　－　0.17　)＝　0.06　m³

掘削幅(W)　砂埋戻厚(h1)　管断面積

砂埋戻＝　　×　　－　　＝　　m³

掘削土量

残土処理＝　0.14　m³

※管天(H1)は、舗装厚削除済数量

D2:管外径一覧表(mm)

区分	管　種	管外径	掘削幅
1	PPφ13	21.5	0.55
2	PPφ20	27.0	0.55
3	PPφ25	34.0	0.55
4	PPφ30	42.0	0.55
5	PPφ40	48.0	0.55
6	PPφ50	60.0	0.55
7	HPEφ75	90.0	0.55
8	HPEφ100	125.0	0.55
9	DGXφ125	143.0	0.55
10	HPEφ150	180.0	0.55
11	HPEφ200	250.0	0.55
12	DGXφ250	271.6	0.60
13	DGXφ300	322.8	0.70
14	DGXφ350	374.0	0.70
15	DGXφ400	425.6	1.05
16	DNSφ450	476.8	1.10

D2:	5	管外径	48
W:	5	掘削幅	0.55

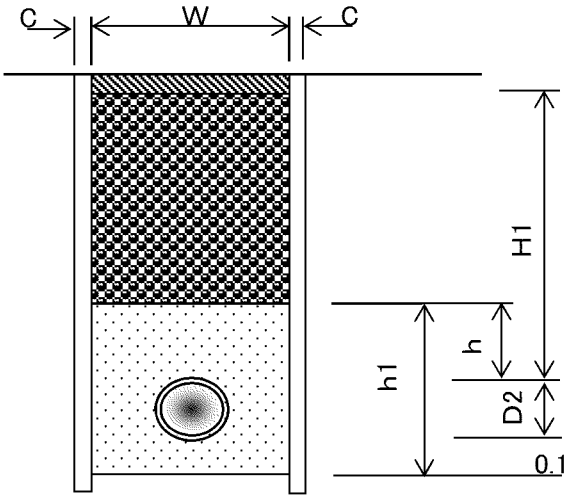

PPφ20	延長L＝	0.50	m	管天H＝	0.30	m	既設舗装厚・舗装取壊厚t＝	10	cm	管外径区分	2
	矢板厚t＝		cm				仮舗装厚t＝	3	cm	路盤厚t＝	17

名　称	形　状　寸　法	阿野田町1工区,PPφ20仮設工数量計算	単位	数　量	摘　要
舗装切断工	Co, t＝15cm以下	0.50 × 2.00	m	1.0	
舗装版取り壊し工	Co, t＝10cm以下	0.50 × 0.55	m^2	0.3	
掘削工	砂質土	0.12 × 0.50	m^3	0.1	
埋め戻し工	RC-40	0.06 × 0.50	m^3	0.03	
残土処理	砂質土	0.12 × 0.50	m^3	0.1	
整地工		0.10	m^3	0.1	
残塊処理	Co	0.30 × 0.10	m^3	0.03	
残塊処分費	Co		m^3	0.03	
表層工	再生As, t＝3cm	0.50 × 0.55	m^2	0.3	
下層路盤工	RC-40, t＝17cm	0.50 × 0.55	m^2	0.3	

土　工　数　量　表

阿野田町1工区,PPφ20仮設工数量計算	管天(H)＝　0.30　m

PPφ20　　掘削幅(W)　　矢板厚(C)

管外径(D2)　0.027　　掘削幅(W)　0.55　＋　　＝　0.55　m

掘削幅(W)　　管天(H1)　　管外径　　敷砂

掘削土量＝　0.55　×(　0.2　＋　0.027　＋　　)＝　0.12　m^3

掘削幅(W)　　管天(H1)　　砂埋戻厚(h)　　路盤

砕石埋戻＝　0.55　×(　0.27　－　　－　0.17　)＝　0.06　m^3

掘削幅(W)　　砂埋戻厚(h1)　　管断面積

砂埋戻＝　　×　　－　　＝　　m^3

掘削土量

残土処理＝　0.12　m^3

※管天(H1)は、舗装厚削除済数量

D2:管外径一覧表(mm)

区分	管　種	管外径	掘削幅
1	PPφ13	21.5	0.55
2	PPφ20	27.0	0.55
3	PPφ25	34.0	0.55
4	PPφ30	42.0	0.55
5	PPφ40	48.0	0.55
	PPφ50	60.0	0.55
7	DGXφ75	90.0	0.55
8	DGXφ100	125.0	0.55
9	DGXφ125	143.0	0.55
10	DGXφ150	180.0	0.55
11	DGXφ200	250.0	0.60
12	DGXφ250	271.6	0.60
13	DGXφ300	322.8	0.70
14	DGXφ350	374.0	0.70
15	DGXφ400	425.6	1.05
16	DNSφ450	476.8	1.10

D2:	2	管外径	27
W:	2	掘削幅	0.55

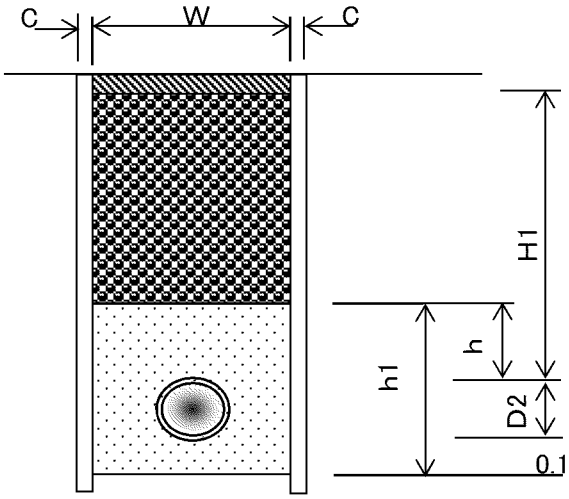

PPφ13	延長L＝	1.50	m	管天H＝	0.30	m	既設舗装厚・舗装取壊厚t＝	10	cm	管外径区分	1
	矢板厚t＝		cm				仮舗装厚t＝	3	cm	路盤厚t＝	17

名　称	形　状　寸　法	阿野田町1工区,PPφ13仮設工数量計算	単位	数　量	摘　要
舗装切断工	Co, t＝15cm以下	1.50 × 2.00	m	3.0	
舗装版取り壊し工	Co, t＝10cm以下	1.50 × 0.55	m^2	0.8	
掘削工	砂質土	0.12 × 1.50	m^3	0.2	
埋め戻し工	RC-40	0.06 × 1.50	m^3	0.1	
残土処理	砂質土	0.12 × 1.50	m^3	0.2	
整地工		0.20	m^3	0.2	
残塊処理	Co	0.80 × 0.10	m^3	0.08	
残塊処分費	Co		m^3	0.08	
表層工	再生As, t＝3cm	1.50 × 0.55	m^2	0.8	
下層路盤工	RC-40, t＝17cm	1.50 × 0.55	m^2	0.8	

土　工　数　量　表

阿野田町1工区,PPφ13仮設工数量計算	管天(H)＝　0.30　m

PPφ13　　掘削幅(W)　　矢板厚(C)

管外径(D2)　0.022　　掘削幅(W)　0.55　＋　　＝　0.55　m

掘削土量＝　掘削幅(W) 0.55　×(　管天(H1) 0.2　＋　管外径 0.022　＋　敷砂　)＝　0.12　m³

砕石埋戻＝　掘削幅(W) 0.55　×(　管天(H1) 0.27　－　砂埋戻厚(h)　－　路盤 0.17　)＝　0.06　m³

砂埋戻＝　掘削幅(W)　×　砂埋戻厚(h1)　－　管断面積　＝　m³

残土処理＝　掘削土量 0.12　m³

※管天(H1)は、舗装厚削除済数量

D2:管外径一覧表(mm)

区分	管　種	管外径	掘削幅
1	PPφ13	21.5	0.55
2	PPφ20	27.0	0.55
3	PPφ25	34.0	0.55
4	PPφ30	42.0	0.55
5	PPφ40	48.0	0.55
6	PPφ50	60.0	0.55
7	HPEφ75	93.0	0.55
8	HPEφ100	118.0	0.55
9	DGXφ125	143.0	0.55
10	HPEφ150	169.0	0.55
11	HPEφ200	220.0	0.60
12	DGXφ250	271.6	0.60
13	DGXφ300	322.8	0.70
14	DGXφ350	374.0	0.70
15	DGXφ400	425.6	1.05
16	DNSφ450	476.8	1.10

D2:	1	管外径	21.5
W:	1	掘削幅	0.55

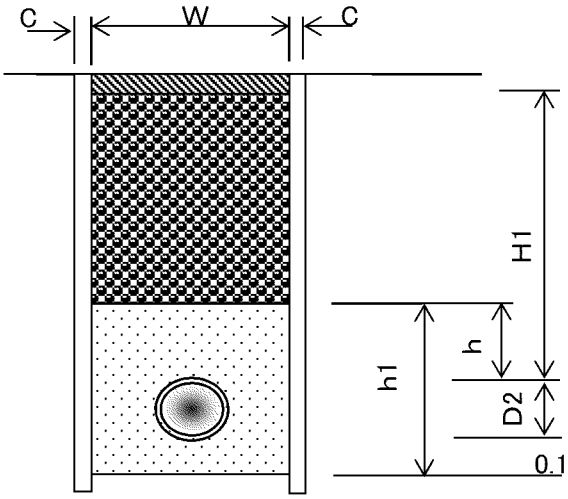

阿野田町2工区本設（下水道補助） PPφ50,20,13 資材・労務

名　称	規格	略図及び算式	数　量	単位
【資材】	本設			
ポリエチレンパイプ	φ50	5.0 + 1.0 + 25.0 + 25.0 + 13.8	69.8	m
	φ20	0.5	0.5	m
	φ13	0.5 + 1.5 + 0.5 + 0.5 + 1.5	4.5	m
ソフトシール仕切弁	φ50	1	1	基
仕切弁筐(円形1号)	鉄蓋 JWWA B 132	1	1	組
	調整リング PR25(K)	2	2	個
	上部壁 RA25(A)	1	1	個
	下部壁 RC25(C)	1	1	個
	底版 RS25(S)	1	1	組
MFジョイント	φ50	1 + 1	2	個
PPソケット	φ50	1 + 1 + 1	3	個
PVソケット	φ20	1	1	個
	φ13	1 + 1 + 1 + 1 + 1	5	個
DIP用 サドル分水栓	φ100×φ50	1	1	個
PP管用 サドル分水栓	φ50×φ20	1	1	個
	φ50×φ13	5	5	個
明示テープ	150㎜	φ50 φ20 φ13 69.8 + 0.5 + 4.5	74.8	m
マーカー杭		7	7	個
サドルキャップ	φ40	1	1	個
【労務】	本設			
ポリエチレン管布設工	φ50	69.8	69.8	m
	φ20	0.5	0.5	m
	φ13	4.5	4.5	m
PP継手工	φ50	ソケット チーズ エルボ サドル 6.0 + 0.0 + 0.0 + 1.0	7	口
	φ20	ソケット チーズ エルボ サドル 2.0 + 0.0 + 0.0 + 1.0	3	口
	φ13	ソケット チーズ エルボ サドル 10.0 + 0.0 + 0.0 + 5.0	15	口
明示テープ布設工		74.8	74.8	m
仕切弁設置工 (筐据付含む)	φ50	1	1	箇所
サドル分水栓建込み工	ダクタイル鋳鉄管 φ100×φ50	1	1	箇所
	ポリエチレン管 φ50×φ20	1	1	箇所
	ポリエチレン管 φ50×φ13	5	5	箇所
メカニカル継手工	φ50	2	2	口
フランジ継手工	φ50	2	2	口
ポリエチレン管切断工	φ50	1	1	口

名　称	形　状　寸　法	阿野田町2工区(下水道補助)本設　土工数量計算	単位	数　量	摘　要
		PP φ50 + PP φ20 + PP φ13			
舗装切断工	As, t＝15cm以下	139.60 + 1.00 + 9.00	m	150	149.60
舗装版取り壊し工	As, t＝10cm以下	38.40 + 0.30 + 2.50	m^2	41	41.20
掘削工	砂質土	39.10 + 0.20 + 1.80	m^3	40	41.10
埋め戻し工	RC－40	16.10 + 0.05 + 0.40	m^3	17	16.55
埋め戻し工	砂	17.50 + 0.10 + 1.00	m^3	19	18.60
発生土運搬	砂質土	39.10 + 0.20 + 1.80	m^3	40	41.10
整地工		39.10 + 0.20 + 1.80	m^3	40	41.10
残塊処理	As	1.54 + 0.01 + 0.10	m^3	2	1.65
残塊処分費	As	1.54 + 0.01 + 0.10	m^3	2	1.65
表層工	再生As, t＝3cm	38.40 + 0.30 + 2.50	m^2	41	41.20
路盤工	RC-40, t＝16cm	38.40 + 0.30 + 2.50	m^2	41	41.20
汚泥運搬・処分工		発生量 0.023 t/m × 舗装版切断深さ 0.04 m × 舗装版切断延長 149.6 m ＝ 0.14	m^3	0.1	0.14

PPφ50	延長L＝	69.80	m	管天H＝	0.90	m	既設舗装厚・舗装取壊厚t＝	4	cm	管外径区分	6
	矢板厚t＝		cm				仮舗装厚t＝	3	cm	路盤厚t＝	16

名　称	形　状　寸　法	阿野田町2工区,PPφ50本設工数量計算	単位	数　量	摘　要
舗装切断工	As, t＝15cm以下	69.80 × 2.00	m	139.6	
舗装版取り壊し工	As, t＝10cm以下	69.80 × 0.55	m^2	38.4	
掘削工	砂質土	69.80 × 0.56	m^3	39.1	
埋め戻し工	RC-40	69.80 × 0.23	m^3	16.1	
埋め戻し工	砂	69.80 × 0.25	m^3	17.5	
発生土運搬	砂質土	69.80 × 0.56	m^3	39.1	
整地工		39.10	m^3	39.1	
残塊処理	As	38.40 × 0.04	m^3	1.54	
残塊処分費	As		m^3	1.54	
表層工	再生As, t＝3cm	69.80 × 0.55	m^2	38.4	
路盤工	RC-40, t＝16cm	69.80 × 0.55	m^2	38.4	

土　工　数　量　表

阿野田町2工区,PPφ50本設工数量計算	管天(H)＝　0.90　m

PPφ50　　掘削幅(W)　　矢板厚(C)

管外径(D2)　0.060　　掘削幅(W)　0.55　＋　　＝　0.55　m

	掘削幅(W)		管天(H1)		管外径		敷砂			
掘削土量＝	0.55	×(	0.86	＋	0.060	＋	0.1	)＝	0.56	m^3

	掘削幅(W)		管天(H1)		砂埋戻厚(h)		路盤			
砕石埋戻＝	0.55	×(	0.87	－	0.3	－	0.16	)＝	0.23	m^3

	掘削幅(W)		砂埋戻厚(h1)		管断面積			
砂埋戻＝	0.55	×	0.460	－	0.0028	＝	0.25	m^3

	掘削土量	
発生土運搬＝	0.56	m^3

※管天(H1)は、舗装厚削除済数量

D2:管外径一覧表(mm)

区分	管　種	管外径	掘削幅
1	PPφ13	21.5	0.55
2	PPφ20	27.0	0.55
3	PPφ25	34.0	0.55
4	PPφ30	42.0	0.55
5	PPφ40	48.0	0.55
6	PPφ50	60.0	0.55
7	DGXφ75	93.0	0.55
8	DGXφ100	118.0	0.55
9	DGXφ125	143.0	0.55
10	DGXφ150	169.0	0.55
11	DGXφ200	220.0	0.60
12	DGXφ250	271.6	0.60
13	DGXφ300	322.8	0.70
14	DGXφ350	374.0	0.70
15	DGXφ400	425.6	1.05
16	DNSφ450	476.8	1.10

D2:	6	管外径	60
W:	6	掘削幅	0.55

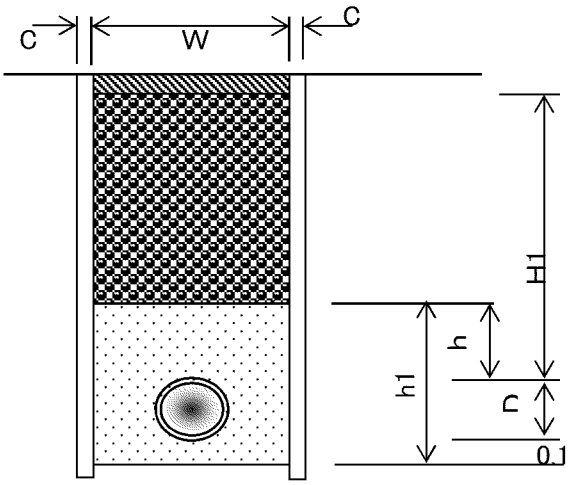

PPφ20	延長L＝ 0.50 m	管天H＝ 0.65 m	既設舗装厚・舗装取壊厚t＝ 4 cm	管外径区分 2
	矢板厚t＝ cm		仮舗装厚t＝ 3 cm	路盤厚t＝ 16

名　称	形　状　寸　法	阿野田町2工区,PPφ20本設工数量計算	単位	数　量	摘　要
舗装切断工	As, t＝15cm以下	0.50 × 2.00	m	1.0	
舗装版取り壊し工	As, t＝10cm以下	0.50 × 0.55	m^2	0.3	
掘削工	砂質土	0.41 × 0.50	m^3	0.2	
埋め戻し工	RC-40	0.09 × 0.50	m^3	0.05	
埋め戻し工	砂	0.23 × 0.50	m^3	0.1	
発生土運搬	砂質土	0.41 × 0.50	m^3	0.2	
整地工		0.20	m^3	0.2	
残塊処理	As	0.30 × 0.04	m^3	0.01	
残塊処分費	As		m^3	0.01	
表層工	再生As, t＝3cm	0.50 × 0.55	m^2	0.3	
路盤工	RC-40, t＝16cm	0.50 × 0.55	m^2	0.3	

土　工　数　量　表

阿野田町2工区,PPφ20本設工数量計算	管天(H)＝　0.65　m

PPφ20　　掘削幅(W)　　矢板厚(C)

管外径(D2)　0.027　　掘削幅(W)　0.55　＋　　＝　0.55　m

掘削幅(W)　管天(H1)　管外径　敷砂

掘削土量＝　0.55　×(　0.61　＋　0.027　＋　0.1　)＝　0.41　m³

掘削幅(W)　管天(H1)　砂埋戻厚(h)　路盤

砕石埋戻＝　0.55　×(　0.62　－　0.3　－　0.16　)＝　0.09　m³

掘削幅(W)　砂埋戻厚(h1)　管断面積

砂埋戻＝　0.55　×　0.427　－　0.0006　＝　0.23　m³

掘削土量

発生土運搬＝　0.41　m³

※管天(H1)は、舗装厚削除済数量

D2:管外径一覧表(mm)

区分	管　種	管外径	掘削幅
1	PPφ13	21.5	0.55
2	PPφ20	27.0	0.55
3	PPφ25	34.0	0.55
4	PPφ30	42.0	0.55
5	PPφ40	48.0	0.55
6	PPφ50	60.0	0.55
7	DGXφ75	93.0	0.55
8	DGXφ100	118.0	0.55
9	DGXφ125	143.0	0.55
10	DGXφ150	169.0	0.55
11	DGXφ200	220.0	0.60
12	DGXφ250	271.6	0.60
13	DGXφ300	322.8	0.70
14	DGXφ350	374.0	0.70
15	DGXφ400	425.6	1.05
16	DNSφ450	476.8	1.10

D2:	2	管外径	27
W:	2	掘削幅	0.55

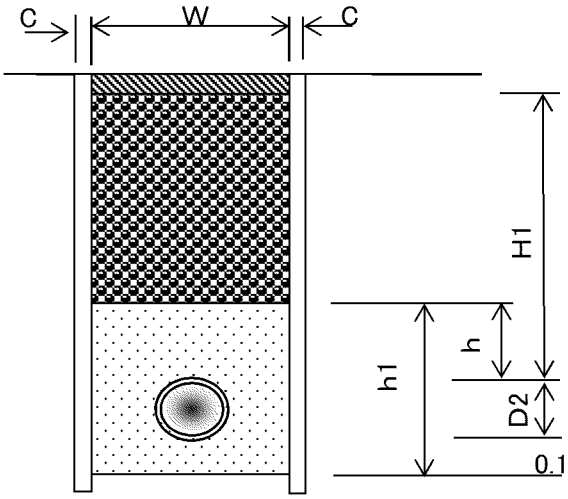

PPφ13	延長L＝ 4.50 m	管天H＝ 0.65 m	既設舗装厚・舗装取壊厚t＝ 4 cm	管外径区分 1
	矢板厚t＝ cm		仮舗装厚t＝ 3 cm	路盤厚t＝ 16

名　称	形　状　寸　法	阿野田町2工区,PPφ13本設工数量計算	単位	数　量	摘　要
舗装切断工	As, t＝15cm以下	4.50 × 2.00	m	9.0	
舗装版取り壊し工	As, t＝10cm以下	4.50 × 0.55	m^2	2.5	
掘削工	砂質土	0.40 × 4.50	m^3	1.8	
埋め戻し工	RC-40	0.09 × 4.50	m^3	0.4	
埋め戻し工	砂	0.23 × 4.50	m^3	1.0	
発生土運搬	砂質土	0.40 × 4.50	m^3	1.8	
整地工		1.80	m^3	1.8	
残塊処理	As	2.50 × 0.04	m^3	0.1	
残塊処分費	As		m^3	0.1	
表層工	再生As, t＝3cm	4.50 × 0.55	m^2	2.5	
路盤工	RC-40, t＝16cm	4.50 × 0.55	m^2	2.5	
			m^2		

土　工　数　量　表

阿野田町2工区,PPφ13本設工数量計算	管天(H)＝　0.65　m

PPφ13　　掘削幅(W)　　矢板厚(C)

管外径(D2)　0.022　　掘削幅(W)　0.55　＋　　＝　0.55　m

	掘削幅(W)		管天(H1)		管外径		敷砂			
掘削土量＝	0.55	×(	0.61	＋	0.022	＋	0.1	)＝	0.40	m³

	掘削幅(W)		管天(H1)		砂埋戻厚(h)		路盤			
砕石埋戻＝	0.55	×(	0.62	－	0.3	－	0.16	)＝	0.09	m³

	掘削幅(W)		砂埋戻厚(h1)		管断面積			
砂埋戻＝	0.55	×	0.422	－	0.0004	＝	0.23	m³

	掘削土量	
発生土運搬＝	0.40	m³

※管天(H1)は、舗装厚削除済数量

D2:管外径一覧表(mm)

区分	管　種	管外径	掘削幅
1	PPφ13	21.5	0.55
2	PPφ20	27.0	0.55
3	PPφ25	34.0	0.55
4	PPφ30	42.0	0.55
5	PPφ40	48.0	0.55
6	PPφ50	60.0	0.55
7	DGXφ75	93.0	0.55
8	DGXφ100	118.0	0.55
9	DGXφ125	143.0	0.55
10	DGXφ150	169.0	0.55
11	DGXφ200	220.0	0.60
12	DGXφ250	271.6	0.60
13	DGXφ300	322.8	0.70
14	DGXφ350	374.0	0.70
15	DGXφ400	425.6	1.05
16	DNSφ450	476.8	1.10

D2:	1	管外径	21.5
W:	1	掘削幅	0.55

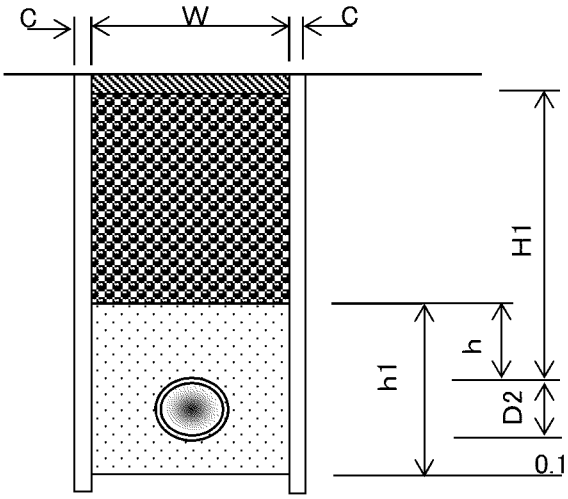

阿野田町2工区仮設（下水道補助） PPφ50,40,25,20,13 資材

名　称	規格	略図及び算式	数　量	単位
【資材】	仮設			
ポリエチレンパイプ	φ50	1.0 + 0.6 + 0.5	2.1	m
	φ40	1.0 + 0.3 + 0.5 + 10.5 + 12.0 + 1.0 + 9.0 + 1.0	35.3	m
	φ25	7.0 + 17.0 + 4.8	28.8	m
	φ20	0.9 + 1.5	2.4	m
	φ13	0.9 + 1.5 + 1.2 + 0.5 + 0.9 + 1.5 + 0.9 + 1.5 + 1.2 + 0.5	10.6	m
PPソケット	φ40	1.0	1	個
PP異径ソケット	φ50×φ40	1	1	個
	φ40×φ25	1	1	個
PP異径チーズ	φ40×φ20	1	1	個
	φ40×φ13	3	3	個
	φ25×φ13	2	2	個
PPエルボ	φ50	2	2	個
	φ40	2	2	個
	φ20	1	1	個
	φ13	1 + 1 + 1 + 1 + 1	5	個
PVエルボ	φ20	1	1	個
	φ13	1 + 1 + 1 + 1 + 1	5	個
保温筒	φ40	0.5 + 10.5 + 12.0 + 1.0 + 9.0 + 1.0	34.0	m
	φ25	28.8	28.8	m

阿野田町2工区仮設（下水道補助） PPφ50,40,25,20,13 労務

名 称	規格	略図及び算式	数 量	単位
【労務】	仮設			
ポリエチレン管布設工	φ50	2.1	2.1	m
	φ40	35.3	35.3	m
	φ25	28.8	28.8	m
	φ20	2.4	2.4	m
	φ13	10.6	10.6	m
PP継手工	φ50	ソケット 1.0 + チーズ 0.0 + エルボ 4.0 + サドル 0.0	5	口
	φ40	ソケット 4.0 + チーズ 8.0 + エルボ 4.0 + サドル 0.0	16	口
	φ25	ソケット 1.0 + チーズ 4.0 + エルボ 0.0 + サドル 0.0	5	口
	φ20	ソケット 0.0 + チーズ 1.0 + エルボ 4.0 + サドル 0.0	5	口
	φ13	ソケット 0.0 + チーズ 5.0 + エルボ 20.0 + サドル 0.0	25	口
ポリエチレン管撤去工	φ50	2.1	2.1	m
	φ40	35.3	35.3	m
	φ25	28.8	28.8	m
	φ20	2.4	2.4	m
	φ13	10.6	10.6	m
廃プラ費	PPφ50	延長 2.1 × 重量 1.216 = 2.55	2.6	kg
	PPφ40	延長 35.3 × 重量 0.788 = 27.82	27.8	kg
	PPφ20	延長 2.4 × 重量 0.269 = 0.65	0.6	kg
	PPφ13	延長 10.6 × 重量 0.184 = 1.95	2.0	kg
		合計	33.0	kg
非鉄スクラップ	PPソケット φ40	個数 1 × 重量 1.880 = 1.88	1.9	kg
	PP異径ソケット φ50×φ40	個数 1 × 重量 2.660 = 2.66	2.7	kg
	PP異径ソケット φ40×φ25	個数 1 × 重量 1.470 = 1.47	1.5	kg
	PP異径チーズ φ40×φ20	個数 1 × 重量 2.480 = 2.48	2.5	kg
	PP異径チーズ φ40×φ13	個数 3 × 重量 2.330 = 6.99	7.0	kg
	PP異径チーズ φ25×φ13	個数 2 × 重量 0.970 = 1.94	1.9	kg
	PPエルボ φ50	個数 2 × 重量 3.170 = 6.34	6.3	kg
	PPエルボ φ40	個数 2 × 重量 2.155 = 4.31	4.3	kg
	PPエルボ φ20	個数 1 × 重量 0.490 = 0.49	0.5	kg
	PPエルボ φ13	個数 5 × 重量 0.340 = 1.70	1.7	kg
	PVエルボ φ20	個数 1 × 重量 0.535 = 0.54	0.5	kg
	PVエルボ φ13	個数 5 × 重量 0.365 = 1.83	1.8	kg
			32.6	kg

名　称	形　状　寸　法	阿野田町2工区(下水道補助)仮設　土工数量計算	単位	数　量	摘　要
		PP φ50 + PP φ50 + PP φ40 + PP φ20 + PP φ13			
舗装切断工	As, t＝15cm以下	2.00 + 1.00 + 2.00 + 3.00 + 11.00	m	20	19.00
舗装版取り壊し工	As, t＝10cm以下	0.60 + 0.30 + 0.60 + 0.80 + 3.00	m^2	5	5.30
掘削工	砂質土	0.60 + 0.10 + 0.20 + 0.20 + 0.80	m^3	2	1.90
埋め戻し工	RC－40	0.20 + 0.03 + 0.10 + 0.09 + 0.30	m^3	1	0.72
埋め戻し工	砂	0.30 + + + +	m^3	0.3	0.30
発生土運搬	砂質土	0.60 + 0.10 + 0.20 + 0.20 + 0.80	m^3	2	1.90
整地工		0.60 + 0.10 + 0.20 + 0.20 + 0.80	m^3	2	1.90
残塊処理	As	0.02 + 0.01 + + 0.03 + 0.12	m^3	0.2	0.18
残塊処分費	As	0.02 + 0.01 + + 0.03 + 0.12	m^3	0.2	0.18
表層工	再生As, t＝3cm	0.60 + 0.30 + 0.60 + 0.80 + 3.00	m^2	5	5.30
路盤工	RC-40, t＝17cm	0.60 + 0.30 + 0.60 + 0.80 + 3.00	m^2	5	5.30
汚泥運搬・処分工		発生量 0.023 t/m × 舗装版切断深さ 0.04 m × 舗装版切断延長 19.0 m ＝ 0.017	m^3	0.017	0.017

PPφ50	延長L＝ 1.00 m	管天H＝ 0.90 m	既設舗装厚・舗装取壊厚t＝ 4 cm	管外径区分 6
	矢板厚t＝ cm		仮舗装厚t＝ 3 cm	路盤厚t＝ 16

名　称	形　状　寸　法	阿野田町2工区,PPφ50仮設工数量計算	単位	数　量	摘　要
舗装切断工	As, t＝15cm以下	1.00 × 2.00	m	2.0	
舗装版取り壊し工	As, t＝10cm以下	1.00 × 0.55	m^2	0.6	
掘削工	砂質土	0.56 × 1.00	m^3	0.6	
埋め戻し工	RC-40	0.23 × 1.00	m^3	0.2	
埋め戻し工	砂	1.00 × 0.25	m^3	0.3	
発生土運搬	砂質土	0.56 × 1.00	m^3	0.6	
整地工		0.60	m^3	0.6	
残塊処理	As	0.60 × 0.04	m^3	0.02	
残塊処分費	As		m^3	0.02	
表層工	再生As, t＝3cm	1.00 × 0.55	m^2	0.6	
路盤工	RC-40, t＝16cm	1.00 × 0.55	m^2	0.6	

土　工　数　量　表

阿野田町2工区,PPφ50仮設工数量計算	管天(H)＝　0.90　m

PPφ50　　掘削幅(W)　　矢板厚(C)

管外径(D2)　0.060　　掘削幅(W)　0.55　＋　　＝　0.55　m

	掘削幅(W)		管天(H1)		管外径		敷砂			
掘削土量＝	0.55	×(	0.86	＋	0.060	＋	0.1	)＝	0.56	m^3

	掘削幅(W)		管天(H1)		砂埋戻厚(h)		路盤			
砕石埋戻＝	0.55	×(	0.87	－	0.30	－	0.16	)＝	0.23	m^3

	掘削幅(W)		砂埋戻厚(h1)		管断面積			
砂埋戻＝	0.55	×	0.46	－	0.0028	＝	0.25	m^3

	掘削土量	
発生土運搬＝	0.56	m^3

※管天(H1)は、舗装厚削除済数量

D2:管外径一覧表(mm)

区分	管　種	管外径	掘削幅
1	PPφ13	21.5	0.55
2	PPφ20	27.0	0.55
3	PPφ25	34.0	0.55
4	PPφ30	42.0	0.55
5	PPφ40	48.0	0.55
6	PPφ50	60.0	0.55
7	HPEφ75	90.0	0.55
8	HPEφ100	125.0	0.55
9	DGXφ125	143.0	0.55
10	HPEφ150	180.0	0.55
11	HPEφ200	250.0	0.55
12	DGXφ250	271.6	0.60
13	DGXφ300	322.8	0.70
14	DGXφ350	374.0	0.70
15	DGXφ400	425.6	1.05
16	DNSφ450	476.8	1.10

D2:	6	管外径	60
W:	6	掘削幅	0.55

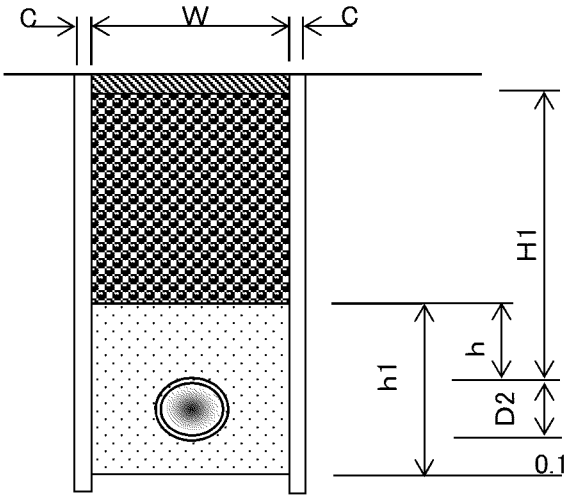

PPφ50	延長L＝	0.50	m	管天H＝	0.30	m	既設舗装厚・舗装取壊厚t＝	4	cm	管外径区分	6
	矢板厚t＝		cm				仮舗装厚t＝	3	cm	路盤厚t＝	16

名　称	形　状　寸　法	阿野田町2工区,PPφ50仮設工数量計算	単位	数　量	摘　要
舗装切断工	As, t＝15cm以下	0.50 × 2.00	m	1.0	
舗装版取り壊し工	As, t＝10cm以下	0.50 × 0.55	m^2	0.3	
掘削工	砂質土	0.18 × 0.50	m^3	0.1	
埋め戻し工	RC-40	0.06 × 0.50	m^3	0.03	
発生土運搬	砂質土	0.18 × 0.50	m^3	0.1	
整地工		0.10	m^3	0.1	
残塊処理	As	0.30 × 0.04	m^3	0.01	
残塊処分費	As		m^3	0.01	
表層工	再生As, t＝3cm	0.50 × 0.55	m^2	0.3	
路盤工	RC-40, t＝16cm	0.50 × 0.55	m^2	0.3	

土　工　数　量　表

阿野田町2工区,PPφ50仮設工数量計算	管天(H)＝　0.30　m

PPφ50　　掘削幅(W)　　矢板厚(C)

管外径(D2)　0.060　　掘削幅(W)　0.55　＋　　＝　0.55　m

掘削土量＝　掘削幅(W) 0.55 ×(　管天(H1) 0.26 ＋ 管外径 0.060 ＋ 敷砂)＝　0.18　m³

砕石埋戻＝　掘削幅(W) 0.55 ×(　管天(H1) 0.27 － 砂埋戻厚(h) － 路盤 0.16)＝　0.06　m³

砂埋戻＝　掘削幅(W) ×　砂埋戻厚(h1) －　管断面積 ＝　m³

発生土運搬＝　掘削土量 0.18　m³

※管天(H1)は、舗装厚削除済数量

D2:管外径一覧表(mm)

区分	管　種	管外径	掘削幅
1	PPφ13	21.5	0.55
2	PPφ20	27.0	0.55
3	PPφ25	34.0	0.55
4	PPφ30	42.0	0.55
5	PPφ40	48.0	0.55
6	PPφ50	60.0	0.55
7	HPEφ75	90.0	0.55
8	HPEφ100	125.0	0.55
9	DGXφ125	143.0	0.55
10	HPEφ150	180.0	0.55
11	HPEφ200	250.0	0.60
12	DGXφ250	271.6	0.60
13	DGXφ300	322.8	0.70
14	DGXφ350	374.0	0.70
15	DGXφ400	425.6	1.05
16	DNSφ450	476.8	1.10

D2:	6	管外径	60
W:	6	掘削幅	0.55

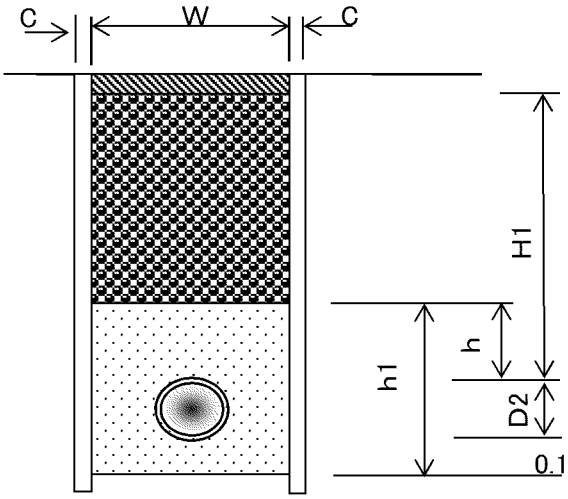

PPφ40	延長L＝	1.00	m	管天H＝	0.30	m	既設舗装厚・舗装取壊厚t＝	4	cm 管外径区分 5
	矢板厚t＝		cm				仮舗装厚t＝	3	cm 路盤厚t＝ 16

名　称	形　状　寸　法	阿野田町2工区,PPφ40仮設工数量計算	単位	数　量	摘　要
舗装切断工	As, t＝15cm以下	1.00 × 2.00	m	2.0	
舗装版取り壊し工	As, t＝10cm以下	1.00 × 0.55	m^2	0.6	
掘削工	砂質土	0.17 × 1.00	m^3	0.2	
埋め戻し工	RC-40	0.06 × 1.00	m^3	0.1	
残土処理	砂質土	0.17 × 1.00	m^3	0.2	
整地工		0.20	m^3	0.2	
残塊処理	As	0.60 × 0.04	m^3		
残塊処分費	As		m^3		
表層工	再生As, t＝3cm	1.00 × 0.55	m^2	0.6	
路盤工	RC-40, t＝16cm	1.00 × 0.55	m^2	0.6	

土　工　数　量　表

阿野田町2工区,PPφ40仮設工数量計算	管天(H)＝　0.30　m

PPφ40　　掘削幅(W)　　矢板厚(C)

管外径(D2)　0.048　　掘削幅(W)　0.55　＋　　＝　0.55　m

掘削幅(W)　　管天(H1)　　管外径　　敷砂

掘削土量＝　0.55　×(　0.26　＋　0.048　＋　　)＝　0.17　m³

掘削幅(W)　　管天(H1)　　砂埋戻厚(h)　　路盤

砕石埋戻＝　0.55　×(　0.27　－　　－　0.16　)＝　0.06　m³

掘削幅(W)　　砂埋戻厚(h1)　　管断面積

砂埋戻＝　　×　　－　　＝　　m³

掘削土量

残土処理＝　0.17　m³

※管天(H1)は、舗装厚削除済数量

D2:管外径一覧表(mm)

区分	管　種	管外径	掘削幅
1	PPφ13	21.5	0.55
2	PPφ20	27.0	0.55
3	PPφ25	34.0	0.55
4	PPφ30	42.0	0.55
5	PPφ40	48.0	0.55
6	PPφ50	60.0	0.55
7	HPEφ75	90.0	0.55
8	HPEφ100	125.0	0.55
9	DGXφ125	143.0	0.55
10	HPEφ150	180.0	0.55
11	HPEφ200	250.0	0.55
12	DGXφ250	271.6	0.60
13	DGXφ300	322.8	0.70
14	DGXφ350	374.0	0.70
15	DGXφ400	425.6	1.05
16	DNSφ450	476.8	1.10

D2:	5	管外径	48
W:	5	掘削幅	0.55

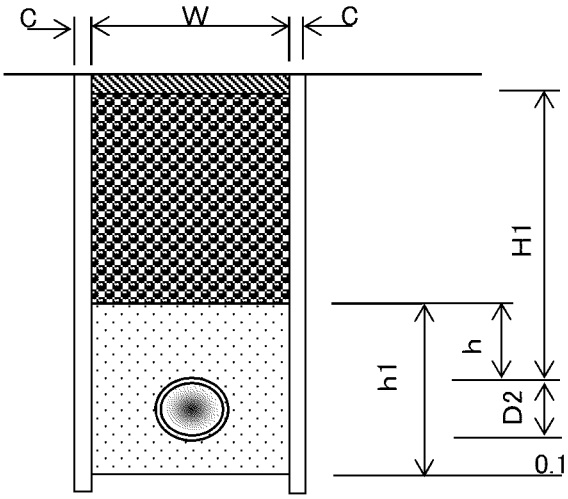

PPφ20	延長L＝	1.50	m	管天H＝	0.30	m	既設舗装厚・舗装取壊厚t＝	4	cm	管外径区分	2
	矢板厚t＝		cm				仮舗装厚t＝	3	cm	路盤厚t＝	16

名　　称	形　状　寸　法	阿野田町2工区,PPφ20仮設工数量計算	単位	数　　量	摘　　要
舗装切断工	As, t＝15cm以下	1.50 × 2.00	m	3.0	
舗装版取り壊し工	As, t＝10cm以下	1.50 × 0.55	m^2	0.8	
掘削工	砂質土	0.16 × 1.50	m^3	0.2	
埋め戻し工	RC-40	0.06 × 1.50	m^3	0.09	
残土処理	砂質土	0.16 × 1.50	m^3	0.2	
整地工		0.20	m^3	0.2	
残塊処理	As	0.80 × 0.04	m^3	0.03	
残塊処分費	As		m^3	0.03	
表層工	再生As, t＝3cm	1.50 × 0.55	m^2	0.8	
下層路盤工	RC-40, t＝16cm	1.50 × 0.55	m^2	0.8	

土　工　数　量　表

阿野田町2工区,PPφ20仮設工数量計算	管天(H)＝　0.30　m

PPφ20　　掘削幅(W)　　矢板厚(C)

管外径(D2)　0.027　　掘削幅(W)　0.55　＋　　＝　0.55　m

掘削幅(W)　管天(H1)　管外径　敷砂

掘削土量＝　0.55　×(　0.26　＋　0.027　＋　　)＝　0.16　m³

掘削幅(W)　管天(H1)　砂埋戻厚(h)　路盤

砕石埋戻＝　0.55　×(　0.27　－　　－　0.16　)＝　0.06　m³

掘削幅(W)　砂埋戻厚(h1)　管断面積

砂埋戻＝　　×　　－　　＝　　m³

掘削土量

残土処理＝　0.16　m³

※管天(H1)は、舗装厚削除済数量

D2:管外径一覧表(mm)

区分	管　種	管外径	掘削幅
1	PPφ13	21.5	0.55
2	PPφ20	27.0	0.55
3	PPφ25	34.0	0.55
4	PPφ30	42.0	0.55
5	PPφ40	48.0	0.55
	PPφ50	60.0	0.55
7	DGXφ75	90.0	0.55
8	DGXφ100	125.0	0.55
9	DGXφ125	143.0	0.55
10	DGXφ150	180.0	0.55
11	DGXφ200	250.0	0.60
12	DGXφ250	271.6	0.60
13	DGXφ300	322.8	0.70
14	DGXφ350	374.0	0.70
15	DGXφ400	425.6	1.05
16	DNSφ450	476.8	1.10

D2:	2	管外径	27
W:	2	掘削幅	0.55

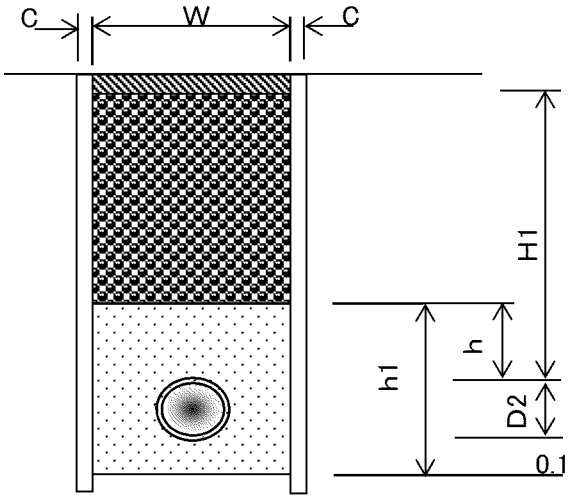

PPφ13	延長L＝	5.50	m	管天H＝	0.30	m	既設舗装厚・舗装取壊厚t＝	4	cm	管外径区分	1
	矢板厚t＝		cm				仮舗装厚t＝	3	cm	路盤厚t＝	16

名　称	形　状　寸　法	阿野田町2工区,PPφ13仮設工数量計算	単位	数　量	摘　要
舗装切断工	As, t＝15cm以下	5.50 × 2.00	m	11.0	
舗装版取り壊し工	As, t＝10cm以下	5.50 × 0.55	m^2	3.0	
掘削工	砂質土	0.15 × 5.50	m^3	0.8	
埋め戻し工	RC-40	0.06 × 5.50	m^3	0.3	
残土処理	砂質土	0.15 × 5.50	m^3	0.8	
整地工		0.80	m^3	0.8	
残塊処理	As	3.00 × 0.04	m^3	0.12	
残塊処分費	As		m^3	0.12	
表層工	再生As, t＝3cm	5.50 × 0.55	m^2	3.0	
下層路盤工	RC-40, t＝16cm	5.50 × 0.55	m^2	3.0	

土　工　数　量　表

阿野田町2工区,PPφ13仮設工数量計算	管天(H)＝　0.30　m

PPφ13　　掘削幅(W)　　矢板厚(C)

管外径(D2)　0.022　　掘削幅(W)　0.55　＋　　＝　0.55　m

掘削幅(W)　管天(H1)　管外径　敷砂

掘削土量＝　0.55　×(　0.26　＋　0.022　＋　　)＝　0.15　m³

掘削幅(W)　管天(H1)　砂埋戻厚(h)　路盤

砕石埋戻＝　0.55　×(　0.27　－　　－　0.16　)＝　0.06　m³

掘削幅(W)　砂埋戻厚(h1)　管断面積

砂埋戻＝　　×　　－　　＝　　m³

掘削土量

残土処理＝　0.15　m³

※管天(H1)は、舗装厚削除済数量

D2:管外径一覧表(mm)

区分	管　種	管外径	掘削幅
1	PPφ13	21.5	0.55
2	PPφ20	27.0	0.55
3	PPφ25	34.0	0.55
4	PPφ30	42.0	0.55
5	PPφ40	48.0	0.55
6	PPφ50	60.0	0.55
7	HPEφ75	93.0	0.55
8	HPEφ100	118.0	0.55
9	DGXφ125	143.0	0.55
10	HPEφ150	169.0	0.55
11	HPEφ200	220.0	0.60
12	DGXφ250	271.6	0.60
13	DGXφ300	322.8	0.70
14	DGXφ350	374.0	0.70
15	DGXφ400	425.6	1.05
16	DNSφ450	476.8	1.10

D2:	1	管外径	21.5
W:	1	掘削幅	0.55

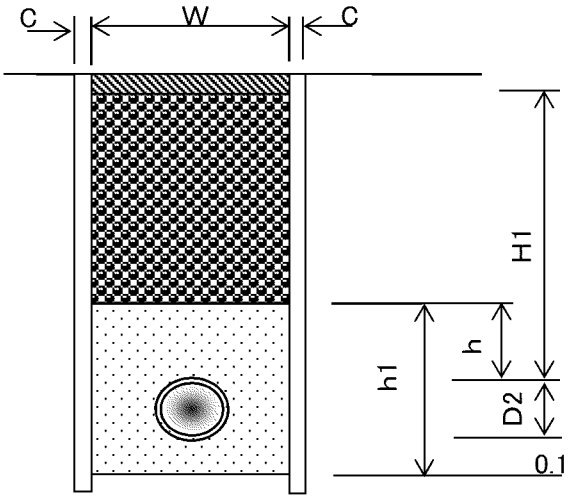

阿野田町3-1工区本設（下水道補助） PPφ50,30,13 資材,労務

名　称	規格	略図及び算式	数　量	単位
【資材】	本設			
ポリエチレンパイプ	φ50	3.0 + 1.0 + 0.5 + 3.0	7.5	m
	φ30	30.0 + 9.0 + 11.0 + 0.5	50.5	m
	φ13	1.0	1.0	m
ソフトシール仕切弁	φ50	2	2	基
仕切弁筐(円形1号)	鉄蓋 JWWA B 132	2	2	組
	調整リング RB25(K)	4	4	個
	上部壁 RA25(A)	2	2	個
	下部壁 RC25(C)	2	2	個
	底版 RS25(P)	2	2	組
MFジョイント	φ50	2 + 2	4	個
PPソケット	φ30	1	1	個
PVソケット	φ13	1	1	個
PP異径チーズ	φ30×φ13	1	1	個
PP異径ソケット	φ50×φ30	2	2	個
サドル分水栓	HPE管用 φ75×φ50	1	1	個
	DIP管用 φ100×φ50	1	1	個
明示テープ	150㎜	φ50 φ30 φ13 7.5 + 50.5 + 1.0	59.0	m
マーカー杭		5	5	個
サドルキャップ	φ50	2	2	個
【労務】	本設			
ポリエチレン管布設工	φ50	7.5	7.5	m
	φ30	50.5	50.5	m
	φ13	1.0	1.0	m
PP継手工	φ50	ソケット チーズ エルボ サドル 2.0 + 0.0 + 0.0 + 2.0	4	口
	φ30	ソケット チーズ エルボ サドル 4.0 + 2.0 + 0.0 + 0.0	6	口
	φ13	ソケット チーズ エルボ サドル 2.0 + 1.0 + 0.0 + 0.0	3	口
明示テープ布設工		59.0	59.0	m
仕切弁設置工 (筐据付含む)	φ50	2	2	箇所
サドル分水栓建込み工	HPE管用 φ75×φ50	1	1	箇所
	DIP管用 φ100×φ50	1	1	箇所
メカニカル継手工	φ50	4	4	口
フランジ継手工	φ50	4	4	口

名　　称	形　状　寸　法	阿野田町3-1工区(下水道補助)本設　土工数量計算	単位	数　　量	摘　　要
		PP φ50 PP φ30 PP φ13			
舗装切断工	As, t＝15cm以下	15.00 ＋ 101.00 ＋ 2.00	m	120	118.00
舗装版取り壊し工	As, t＝10cm以下	4.10 ＋ 27.80 ＋ 0.60	m^2	33	32.50
掘削工	砂質土	4.20 ＋ 20.70 ＋ 0.40	m^3	30	25.30
埋め戻し工	RC－40	1.70 ＋ 4.55 ＋ 0.10	m^3	6	6.35
埋め戻し工	砂	1.90 ＋ 12.10 ＋ 0.20	m^3	14	14.20
発生土運搬	砂質土	4.20 ＋ 20.70 ＋ 0.40	m^3	30	25.30
整地工		4.20 ＋ 20.70 ＋ 0.40	m^3	30	25.30
残塊処理	As	0.16 ＋ 1.11 ＋ 0.02	m^3	1	1.29
残塊処分費	As	0.16 ＋ 1.11 ＋ 0.02	m^3	1	1.29
表層工	再生As, t＝3cm	4.10 ＋ 27.80 ＋ 0.60	m^2	33	32.50
路盤工	RC-40, t＝16cm	4.10 ＋ 27.80 ＋ 0.60	m^2	33	32.50
汚泥運搬・処分工		発生量 0.023 t/m × 舗装版切断深さ 0.04 m × 舗装版切断延長 118.0 m ＝ 0.11	m^3	0.1	0.11

PPφ50	延長L＝	7.50	m	管天H＝	0.90	m	既設舗装厚・舗装取壊厚t＝	4	cm	管外径区分	6
	矢板厚t＝		cm				仮舗装厚t＝	3	cm	路盤厚t＝	16

名　称	形　状　寸　法	阿野田町3-1工区,PPφ50本設工数量計算	単位	数　量	摘　要
舗装切断工	As, t＝15cm以下	7.50 × 2.00	m	15.0	
舗装版取り壊し工	As, t＝10cm以下	7.50 × 0.55	m^2	4.1	
掘削工	砂質土	7.50 × 0.56	m^3	4.2	
埋め戻し工	RC-40	7.50 × 0.23	m^3	1.7	
埋め戻し工	砂	7.50 × 0.25	m^3	1.9	
発生土運搬	砂質土	7.50 × 0.56	m^3	4.2	
整地工		4.20	m^3	4.2	
残塊処理	As	4.10 × 0.04	m^3	0.16	
残塊処分費	As		m^3	0.16	
表層工	再生As, t＝3cm	7.50 × 0.55	m^2	4.1	
路盤工	RC-40, t＝16cm	7.50 × 0.55	m^2	4.1	

土　工　数　量　表

阿野田町3-1工区,PPφ50本設工数量計算	管天(H)＝　0.90　m

PPφ50　　掘削幅(W)　　矢板厚(C)

管外径(D2)　0.060　　掘削幅(W)　0.55　＋　　＝　0.55　m

掘削幅(W)　管天(H1)　管外径　敷砂

掘削土量＝　0.55　×(　0.86　＋　0.060　＋　0.1　)＝　0.56　m^3

掘削幅(W)　管天(H1)　砂埋戻厚(h)　路盤

砕石埋戻＝　0.55　×(　0.87　－　0.3　－　0.16　)＝　0.23　m^3

掘削幅(W)　砂埋戻厚(h1)　管断面積

砂埋戻＝　0.55　×　0.460　－　0.0028　＝　0.25　m^3

掘削土量

発生土運搬＝　0.56　m^3

※管天(H1)は、舗装厚削除済数量

D2:管外径一覧表(mm)

区分	管　種	管外径	掘削幅
1	PPφ13	21.5	0.55
2	PPφ20	27.0	0.55
3	PPφ25	34.0	0.55
4	PPφ30	42.0	0.55
5	PPφ40	48.0	0.55
6	PPφ50	60.0	0.55
7	HPEφ75	90.0	0.55
8	HPEφ100	125.0	0.55
9	DGXφ125	143.0	0.55
10	HPEφ150	180.0	0.55
11	HPEφ200	250.0	0.55
12	DGXφ250	271.6	0.60
13	DGXφ300	322.8	0.70
14	DGXφ350	374.0	0.70
15	DGXφ400	425.6	1.05
16	DNSφ450	476.8	1.10

D2:	6	管外径	60
W:	6	掘削幅	0.55

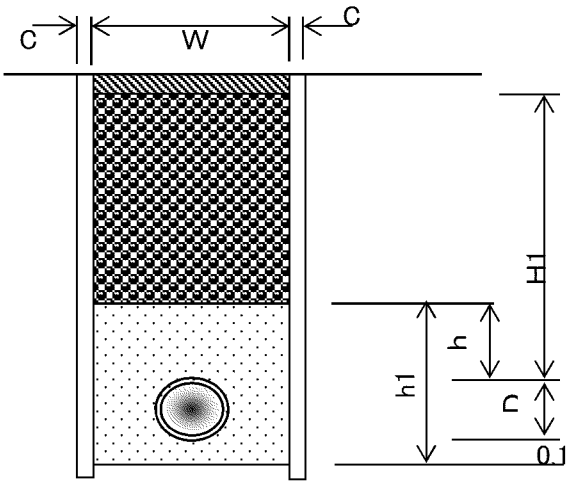

PPφ30	延長L＝ 50.50 m	管天H＝ 0.65 m	既設舗装厚・舗装取壊厚t＝ 4 cm	管外径区分 4
	矢板厚t＝ cm		仮舗装厚t＝ 3 cm	路盤厚t＝ 16

名　称	形　状　寸　法	阿野田町3-1工区,PPφ30本設工数量計算	単位	数　量	摘　要
舗装切断工	As, t＝15cm以下	50.50 × 2.00	m	101.0	
舗装版取り壊し工	As, t＝10cm以下	50.50 × 0.55	m^2	27.8	
掘削工	砂質土	0.41 × 50.50	m^3	20.7	
埋め戻し工	RC-40	0.09 × 50.50	m^3	4.55	
埋め戻し工	砂	0.24 × 50.50	m^3	12.1	
発生土運搬	砂質土	0.41 × 50.50	m^3	20.7	
整地工		20.70	m^3	20.7	
残塊処理	As	27.80 × 0.04	m^3	1.11	
残塊処分費	As		m^3	1.11	
表層工	再生As, t＝3cm	50.50 × 0.55	m^2	27.8	
路盤工	RC-40, t＝16cm	50.50 × 0.55	m^2	27.8	

土　工　数　量　表

阿野田町3-1工区,PPφ30本設工数量計算	管天(H)＝　0.65　m

PPφ30　　掘削幅(W)　　矢板厚(C)

管外径(D2)　0.042　　掘削幅(W)　0.55　＋　　＝　0.55　m

掘削土量＝　掘削幅(W) 0.55 ×(　管天(H1) 0.61 ＋ 管外径 0.042 ＋ 敷砂 0.1)＝　0.41　m^3

砕石埋戻＝　掘削幅(W) 0.55 ×(　管天(H1) 0.62 － 砂埋戻厚(h) 0.3 － 路盤 0.16)＝　0.09　m^3

砂埋戻＝　掘削幅(W) 0.55 ×　砂埋戻厚(h1) 0.442 － 管断面積 0.0014 ＝　0.24　m^3

発生土運搬＝　掘削土量 0.41　m^3

※管天(H1)は、舗装厚削除済数量

D2:管外径一覧表(mm)

区分	管　種	管外径	掘削幅
1	PPφ13	21.5	0.55
2	PPφ20	27.0	0.55
3	PPφ25	34.0	0.55
4	PPφ30	42.0	0.55
5	PPφ40	48.0	0.55
6	PPφ50	60.0	0.55
7	HPEφ75	90.0	0.55
8	HPEφ100	125.0	0.55
9	DGXφ125	143.0	0.55
10	HPEφ150	180.0	0.55
11	HPEφ200	250.0	0.55
12	DGXφ250	271.6	0.60
13	DGXφ300	322.8	0.70
14	DGXφ350	374.0	0.70
15	DGXφ400	425.6	1.05
16	DNSφ450	476.8	1.10

D2:	4	管外径	42
W:	4	掘削幅	0.55

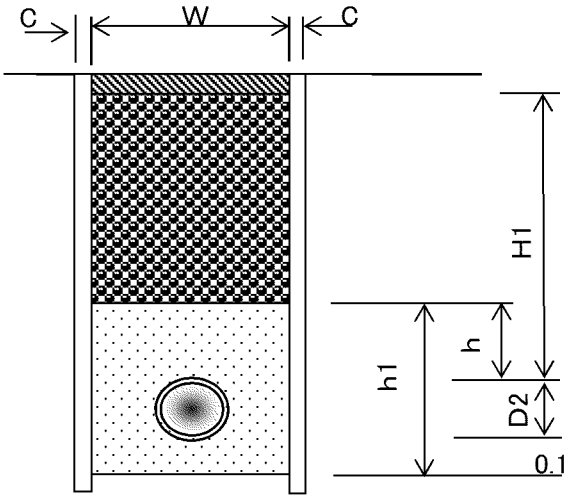

PPφ13	延長L＝ 1.00 m	管天H＝ 0.65 m	既設舗装厚・舗装取壊厚t＝ 4 cm	管外径区分 1
	矢板厚t＝ cm		仮舗装厚t＝ 3 cm	路盤厚t＝ 16

名　称	形　状　寸　法	阿野田町3-1工区,PPφ13本設工数量計算	単位	数　量	摘　要
舗装切断工	As, t＝15cm以下	1.00 × 2.00	m	2.0	
舗装版取り壊し工	As, t＝10cm以下	1.00 × 0.55	m^2	0.6	
掘削工	砂質土	0.40 × 1.00	m^3	0.4	
埋め戻し工	RC-40	0.09 × 1.00	m^3	0.1	
埋め戻し工	砂	0.23 × 1.00	m^3	0.2	
発生土運搬	砂質土	0.40 × 1.00	m^3	0.4	
整地工		0.40	m^3	0.4	
残塊処理	As	0.60 × 0.04	m^3	0.02	
残塊処分費	As		m^3	0.02	
表層工	再生As, t＝3cm	1.00 × 0.55	m^2	0.6	
路盤工	RC-40, t＝16cm	1.00 × 0.55	m^2	0.6	
			m^2		

土　工　数　量　表

阿野田町3-1工区,PPφ13本設工数量計算	管天(H)＝　0.65　m

PPφ13　　掘削幅(W)　　矢板厚(C)

管外径(D2)　0.022　　掘削幅(W)　0.55　＋　　＝　0.55　m

掘削土量＝　0.55（掘削幅(W)）×(　0.61（管天(H1)）＋　0.022（管外径）＋　0.1（敷砂）)＝　0.40　m³

砕石埋戻＝　0.55（掘削幅(W)）×(　0.62（管天(H1)）－　0.3（砂埋戻厚(h)）－　0.16（路盤）)＝　0.09　m³

砂埋戻＝　0.55（掘削幅(W)）×　0.422（砂埋戻厚(h1)）－　0.0004（管断面積）＝　0.23　m³

発生土運搬＝　0.40（掘削土量）m³

※管天(H1)は、舗装厚削除済数量

D2:管外径一覧表(mm)

区分	管　種	管外径	掘削幅
1	PPφ13	21.5	0.55
2	PPφ20	27.0	0.55
3	PPφ25	34.0	0.55
4	PPφ30	42.0	0.55
5	PPφ40	48.0	0.55
6	PPφ50	60.0	0.55
7	HPEφ75	90.0	0.55
8	HPEφ100	125.0	0.55
9	DGXφ125	143.0	0.55
10	HPEφ150	180.0	0.55
11	HPEφ200	250.0	0.55
12	DGXφ250	271.6	0.60
13	DGXφ300	322.8	0.70
14	DGXφ350	374.0	0.70
15	DGXφ400	425.6	1.05
16	DNSφ450	476.8	1.10

D2:	1	管外径	21.5
W:	1	掘削幅	0.55

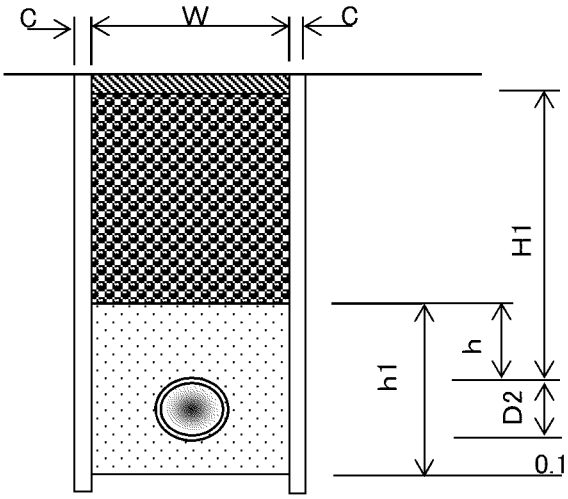

阿野田町6工区本設（下水道補助） PPφ50,30,13 資材,労務

名　称	規格	略図及び算式	数　量	単位
【資材】	本設			
ポリエチレンパイプ	φ50	4.5 + 1.0	5.5	m
	φ30	25.5 + 23.8	49.3	m
	φ13	1.0	1.0	m
ソフトシール仕切弁	φ50	1	1	基
仕切弁筐(円形1号)	鉄蓋 JWWA B 132	1	1	組
	調整リング PR25(K)	2	2	個
	上部壁 RA25(A)	1	1	個
	下部壁 RC25(C)	1	1	個
	底版 RS25(S)	1	1	組
MFジョイント	φ50	1 + 1	2	個
PP異径ソケット	φ50×φ30	1	1	個
PVソケット	φ13	1	1	個
PP異径チーズ	φ30×13	1	1	個
DIP用 サドル分水栓	φ100×φ50	1	1	個
明示テープ	150㎜	φ50 φ20 φ13 5.5 + 49.3 + 1.0	55.8	m
マーカー杭		3	3	個
サドルキャップ	φ30	1	1	個
【労務】	本設			
ポリエチレン管布設工	φ50	5.5	5.5	m
	φ30	49.3	49.3	m
	φ13	1.0	1.0	m
PP継手工	φ50	ソケット チーズ エルボ サドル 1.0 + 0.0 + 0.0 + 1.0	2	口
	φ30	ソケット チーズ エルボ サドル 1.0 + 2.0 + 0.0 + 0.0	3	口
	φ13	ソケット チーズ エルボ サドル 2.0 + 1.0 + 0.0 + 0.0	3	口
明示テープ布設工		55.8	55.8	m
仕切弁設置工 (筐据付含む)	φ50	1	1	箇所
サドル分水栓建込み工	ダクタイル鋳鉄管 φ100×φ50	1	1	箇所
メカニカル継手工	φ50	2	2	口
フランジ継手工	φ50	2	2	口
ポリエチレン管切断工	φ50	1	1	口

名　称	形　状　寸　法	阿野田町6工区(下水道補助)本設　土工数量計算	単位	数　量	摘　要
		PP φ50 PP φ30 PP φ13			
舗装切断工	Co, t＝15cm以下	11.00 ＋ 98.60 ＋ 2.00	m	110	111.60
舗装版取り壊し工	Co, t＝10cm以下	3.00 ＋ 27.10 ＋ 0.60	m^2	31	30.70
掘削工	砂質土	2.90 ＋ 18.70 ＋ 0.40	m^3	20	22.00
埋め戻し工	RC－40	1.20 ＋ 3.90 ＋ 0.10	m^3	5	5.20
埋め戻し工	砂	1.40 ＋ 11.80 ＋ 0.20	m^3	13	13.40
発生土運搬	砂質土	2.90 ＋ 18.70 ＋ 0.40	m^3	20	22.00
整地工		2.90 ＋ 18.70 ＋ 0.40	m^3	20	22.00
残塊処理	Co	0.30 ＋ 2.70 ＋ 0.10	m^3	3	3.10
残塊処分費	Co	0.30 ＋ 2.70 ＋ 0.10	m^3	3	3.10
表層工	再生As, t＝3cm	3.00 ＋ 27.10 ＋ 0.60	m^2	31	30.70
路盤工	RC-40, t＝17cm	3.00 ＋ 27.10 ＋ 0.60	m^2	31	30.70
汚泥運搬・処分工		発生量 舗装版切断深さ 舗装版切断延長 0.023 t/m × 0.10 m × 111.6 m ＝ 0.26	m^3	0.26	0.26

PPφ50	延長L＝	5.50	m	管天H＝	0.90	m	既設舗装厚・舗装取壊厚t＝	10	cm	管外径区分	6
	矢板厚t＝		cm				仮舗装厚t＝	3	cm	路盤厚t＝	17

名　称	形　状　寸　法	阿野田町6工区,PPφ50本設工数量計算	単位	数　量	摘　要
舗装切断工	Co, t＝15cm以下	5.50 × 2.00	m	11.0	
舗装版取り壊し工	Co, t＝10cm以下	5.50 × 0.55	m^2	3.0	
掘削工	砂質土	5.50 × 0.53	m^3	2.9	
埋め戻し工	RC-40	5.50 × 0.22	m^3	1.2	
埋め戻し工	砂	5.50 × 0.25	m^3	1.4	
発生土運搬	砂質土	5.50 × 0.53	m^3	2.9	
整地工		2.90	m^3	2.9	
残塊処理	Co	3.00 × 0.10	m^3	0.3	
残塊処分費	Co		m^3	0.3	
表層工	再生As, t＝3cm	5.50 × 0.55	m^2	3.0	
路盤工	RC-40, t＝17cm	5.50 × 0.55	m^2	3.0	

土　工　数　量　表

阿野田町6工区,PPφ50本設工数量計算	管天(H)＝　0.90　m

PPφ50　　掘削幅(W)　　矢板厚(C)

管外径(D2)　0.060　　掘削幅(W)　0.55　＋　　＝　0.55　m

掘削土量＝　0.55（掘削幅(W)）×(　0.8（管天(H1)）＋　0.060（管外径）＋　0.1（敷砂）)＝　0.53　m³

砕石埋戻＝　0.55（掘削幅(W)）×(　0.87（管天(H1)）－　0.3（砂埋戻厚(h)）－　0.17（路盤）)＝　0.22　m³

砂埋戻＝　0.55（掘削幅(W)）×　0.460（砂埋戻厚(h1)）－　0.0028（管断面積）＝　0.25　m³

発生土運搬＝　0.53（掘削土量）m³

※管天(H1)は、舗装厚削除済数量

D2:管外径一覧表(mm)

区分	管　種	管外径	掘削幅
1	PPφ13	21.5	0.55
2	PPφ20	27.0	0.55
3	PPφ25	34.0	0.55
4	PPφ30	42.0	0.55
5	PPφ40	48.0	0.55
6	PPφ50	60.0	0.55
7	HPEφ75	90.0	0.55
8	HPEφ100	125.0	0.55
9	DGXφ125	143.0	0.55
10	HPEφ150	180.0	0.55
11	HPEφ200	250.0	0.55
12	DGXφ250	271.6	0.60
13	DGXφ300	322.8	0.70
14	DGXφ350	374.0	0.70
15	DGXφ400	425.6	1.05
16	DNSφ450	476.8	1.10

D2:	6	管外径	60
W:	6	掘削幅	0.55

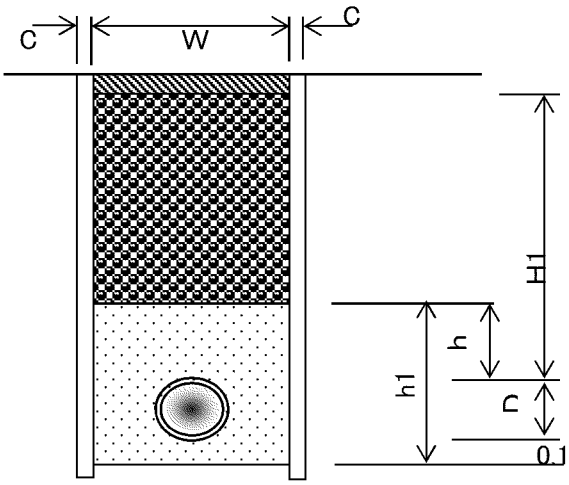

PPφ30	延長L＝ 49.30 m	管天H＝ 0.65 m	既設舗装厚・舗装取壊厚t＝ 10 cm	管外径区分 4
	矢板厚t＝ cm		仮舗装厚t＝ 3 cm	路盤厚t＝ 17

名　称	形　状　寸　法	阿野田町6工区,PPφ30本設工数量計算	単位	数　量	摘　要
舗装切断工	Co, t＝15cm以下	49.30 × 2.00	m	98.6	
舗装版取り壊し工	Co, t＝10cm以下	49.30 × 0.55	m^2	27.1	
掘削工	砂質土	0.38 × 49.30	m^3	18.7	
埋め戻し工	RC-40	0.08 × 49.30	m^3	3.9	
埋め戻し工	砂	0.24 × 49.30	m^3	11.8	
発生土運搬	砂質土	0.38 × 49.30	m^3	18.7	
整地工		18.70	m^3	18.7	
残塊処理	Co	27.10 × 0.10	m^3	2.7	
残塊処分費	Co		m^3	2.7	
表層工	再生As, t＝3cm	49.30 × 0.55	m^2	27.1	
路盤工	RC-40, t＝17cm	49.30 × 0.55	m^2	27.1	

土　工　数　量　表

阿野田町6工区,PPφ30本設工数量計算	管天(H)＝　0.65　m

PPφ30　　掘削幅(W)　　矢板厚(C)

管外径(D2)　0.042　　掘削幅(W)　0.55　＋　　＝　0.55　m

掘削幅(W)　管天(H1)　管外径　敷砂

掘削土量＝　0.55　×(　0.55　＋　0.042　＋　0.1　)＝　0.38　m³

掘削幅(W)　管天(H1)　砂埋戻厚(h)　路盤

砕石埋戻＝　0.55　×(　0.62　－　0.30　－　0.17　)＝　0.08　m³

掘削幅(W)　砂埋戻厚(h1)　管断面積

砂埋戻＝　0.55　×　0.44　－　0.0014　＝　0.24　m³

掘削土量

発生土運搬＝　0.38　m³

※管天(H1)は、舗装厚削除済数量

D2:管外径一覧表(mm)

区分	管　種	管外径	掘削幅
1	PPφ13	21.5	0.55
2	PPφ20	27.0	0.55
3	PPφ25	34.0	0.55
4	PPφ30	42.0	0.55
5	PPφ40	48.0	0.55
6	PPφ50	60.0	0.55
7	HPEφ75	90.0	0.55
8	HPEφ100	125.0	0.55
9	DGXφ125	143.0	0.55
10	HPEφ150	180.0	0.55
11	HPEφ200	250.0	0.55
12	DGXφ250	271.6	0.60
13	DGXφ300	322.8	0.70
14	DGXφ350	374.0	0.70
15	DGXφ400	425.6	1.05
16	DNSφ450	476.8	1.10

D2:	4	管外径	42
W:	4	掘削幅	0.55

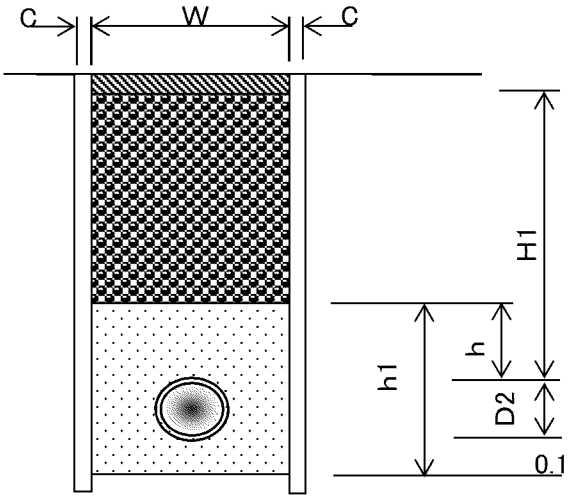

PPφ13	延長L＝ 1.00 m	管天H＝ 0.65 m	既設舗装厚・舗装取壊厚t＝ 10 cm	管外径区分 1
	矢板厚t＝ cm		仮舗装厚t＝ 3 cm	路盤厚t＝ 17

名　称	形　状　寸　法	阿野田町6工区,PPφ13本設工数量計算	単位	数　量	摘　要
舗装切断工	Co, t＝15cm以下	1.00 × 2.00	m	2.0	
舗装版取り壊し工	Co, t＝10cm以下	1.00 × 0.55	m^2	0.6	
掘削工	砂質土	0.37 × 1.00	m^3	0.4	
埋め戻し工	RC-40	0.08 × 1.00	m^3	0.1	
埋め戻し工	砂	0.23 × 1.00	m^3	0.2	
発生土運搬	砂質土	0.37 × 1.00	m^3	0.4	
整地工		0.40	m^3	0.4	
残塊処理	Co	0.60 × 0.10	m^3	0.1	
残塊処分費	Co		m^3	0.1	
表層工	再生As, t＝3cm	1.00 × 0.55	m^2	0.6	
路盤工	RC-40, t＝17cm	1.00 × 0.55	m^2	0.6	

土　工　数　量　表

阿野田町6工区,PPφ13本設工数量計算	管天(H)＝　0.65　m

PPφ13　　掘削幅(W)　　矢板厚(C)

管外径(D2)　0.022　　掘削幅(W)　0.55　＋　　＝　0.55　m

掘削幅(W)　管天(H1)　管外径　敷砂

掘削土量＝　0.55　×(　0.55　＋　0.022　＋　0.1　)＝　0.37　m³

掘削幅(W)　管天(H1)　砂埋戻厚(h)　路盤

砕石埋戻＝　0.55　×(　0.62　－　0.3　－　0.17　)＝　0.08　m³

掘削幅(W)　砂埋戻厚(h1)　管断面積

砂埋戻＝　0.55　×　0.422　－　0.0004　＝　0.23　m³

掘削土量

発生土運搬＝　0.37　m³

※管天(H1)は、舗装厚削除済数量

D2:管外径一覧表(mm)

区分	管　種	管外径	掘削幅
1	PPφ13	21.5	0.55
2	PPφ20	27.0	0.55
3	PPφ25	34.0	0.55
4	PPφ30	42.0	0.55
5	PPφ40	48.0	0.55
6	PPφ50	60.0	0.55
7	HPEφ75	90.0	0.55
8	HPEφ100	125.0	0.55
9	DGXφ125	143.0	0.55
10	HPEφ150	180.0	0.55
11	HPEφ200	250.0	0.55
12	DGXφ250	271.6	0.60
13	DGXφ300	322.8	0.70
14	DGXφ350	374.0	0.70
15	DGXφ400	425.6	1.05
16	DNSφ450	476.8	1.10

D2:	1	管外径	21.5
W:	1	掘削幅	0.55

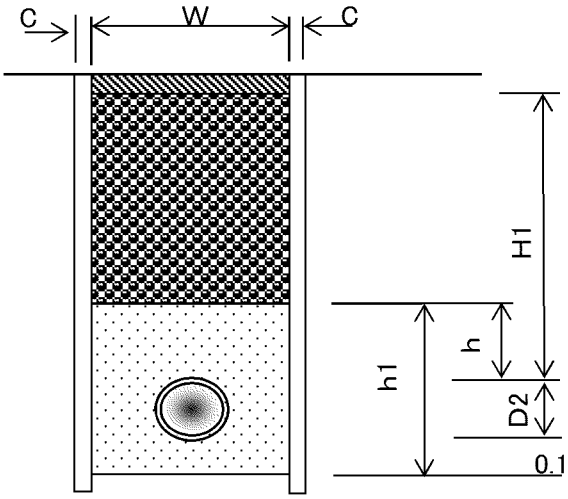

阿野田町6工区仮設（下水道補助） PPφ50,30,13 資材・労務

名　称	規格	略図及び算式	数　量	単位
【資材】	仮設			
ポリエチレンパイプ	φ50	1.0 ＋ 0.6 ＋ 0.5	2.1	m
	φ30	0.5 ＋ 0.3 ＋ 24.5 ＋ 23.8	49.1	m
	φ13	0.5 ＋ 1.2	1.7	m
PPエルボ	φ50	2	2	個
	φ30	2	2	個
	φ13	1	1	個
PVエルボ	φ13	1	1	個
PP異径ソケット	φ50×φ30	1	1	個
PP異径チーズ	φ30×13	1	1	個
保温筒	φ30	48.3	48.3	m
【労務】	仮設			
ポリエチレン管布設工	φ50	2.1	2.1	m
	φ30	49.1	49.1	m
	φ13	1.7	1.7	m
PP継手工	φ50	ソケット チーズ エルボ サドル 1.0 ＋ 0.0 ＋ 4.0 ＋ 0.0	5	口
	φ30	ソケット チーズ エルボ サドル 1.0 ＋ 2.0 ＋ 4.0 ＋ 0.0	7	口
	φ13	ソケット チーズ エルボ サドル 0.0 ＋ 1.0 ＋ 4.0 ＋ 0.0	5	口
ポリエチレン管撤去工	φ50	2.1	2.1	m
	φ30	49.1	49.1	m
	φ13	1.7	1.7	m
廃プラ費	PPφ50	延長 重量 2.1 ×1.216 ＝ 2.55	2.6	kg
	PPφ30	延長 重量 49.1 ×0.595 ＝ 29.21	29.2	kg
	PPφ13	延長 重量 1.7 ×0.184 ＝ 0.31	0.3	kg
			32.1	kg
非鉄スクラップ	PPエルボ φ50	個数 重量 2 ×3.170 ＝ 6.34	6.3	kg
	PPエルボ φ30	個数 重量 2 ×1.470 ＝ 2.94	2.9	kg
	PPエルボ φ13	個数 重量 1 ×0.340 ＝ 0.34	0.3	kg
	PVエルボ φ13	個数 重量 1 ×0.365 ＝ 0.37	0.4	kg
	PP異径ソケット φ50×φ30	個数 重量 1 ×2.370 ＝ 2.37	2.4	kg
	PP異径チーズ φ30×13	個数 重量 1 ×1.610 ＝ 1.61	1.6	kg
			14.0	kg

名　称	形　状　寸　法	阿野田町6工区(下水道補助)仮設　土工数量計算	単位	数　量	摘　要
		PP φ50 + PP φ50 + PP φ30 + PP φ13			
舗装切断工	Co, t＝15cm以下	2.00 + 1.00 + 1.00 + 1.00	m	5	5.00
舗装版取り壊し工	Co, t＝10cm以下	0.60 + 0.30 + 0.30 + 0.30	m^2	2	1.50
掘削工	砂質土	0.50 + 0.10 + 0.10 + 0.10	m^3	1	0.80
埋め戻し工	RC－40	0.20 + 0.03 + + 0.03	m^3	0.3	0.26
埋め戻し工	砂	0.30 + + +	m^3	0.3	0.30
発生土運搬	砂質土	0.50 + 0.10 + 0.10 + 0.10	m^3	1	0.80
整地工		0.50 + 0.10 + 0.10 + 0.10	m^3	1	0.80
残塊処理	Co	0.06 + 0.03 + + 0.03	m^3	0.1	0.12
残塊処分費	Co	0.06 + 0.03 + + 0.03	m^3	0.1	0.12
表層工	再生As, t＝3cm	0.60 + 0.30 + 0.30 + 0.30	m^2	2	1.50
路盤工	RC-40, t＝17cm	0.60 + 0.30 + 0.30 + 0.30	m^2	2	1.50
汚泥運搬・処分工		発生量 0.023 t/m × 舗装版切断深さ 0.04 m × 舗装版切断延長 5.0 m ＝ 0.005	m^3	0.005	0.005

PPφ50	延長L＝ 1.00 m	管天H＝ 0.90 m	既設舗装厚・舗装取壊厚t＝ 10 cm	管外径区分 6
	矢板厚t＝ cm		仮舗装厚t＝ 3 cm	路盤厚t＝ 17

名　称	形　状　寸　法	阿野田町6工区,PPφ50仮設工数量計算	単位	数　量	摘　要
舗装切断工	Co, t＝15cm以下	1.00 × 2.00	m	2.0	
舗装版取り壊し工	Co, t＝10cm以下	1.00 × 0.55	m^2	0.6	
掘削工	砂質土	0.53 × 1.00	m^3	0.5	
埋め戻し工	RC-40	0.22 × 1.00	m^3	0.2	
埋め戻し工	砂	1.00 × 0.25	m^3	0.3	
発生土運搬	砂質土	0.53 × 1.00	m^3	0.5	
整地工		0.50	m^3	0.5	
残塊処理	Co	0.60 × 0.10	m^3	0.06	
残塊処分費	Co		m^3	0.06	
表層工	再生As, t＝3cm	1.00 × 0.55	m^2	0.6	
路盤工	RC-40, t＝17cm	1.00 × 0.55	m^2	0.6	

土　工　数　量　表

阿野田町6工区,PPφ50仮設工数量計算	管天(H)＝　0.90　m

PPφ50　　掘削幅(W)　　矢板厚(C)

管外径(D2)　0.060　　掘削幅(W)　0.55　＋　　＝　0.55　m

	掘削幅(W)		管天(H1)		管外径		敷砂			
掘削土量＝	0.55	×(	0.80	＋	0.060	＋	0.1	)＝	0.53	m^3

	掘削幅(W)		管天(H1)		砂埋戻厚(h)		路盤			
砕石埋戻＝	0.55	×(	0.87	－	0.30	－	0.17	)＝	0.22	m^3

	掘削幅(W)		砂埋戻厚(h1)		管断面積			
砂埋戻＝	0.55	×	0.46	－	0.0028	＝	0.25	m^3

	掘削土量	
発生土運搬＝	0.53	m^3

※管天(H1)は、舗装厚削除済数量

D2:管外径一覧表(mm)

区分	管　種	管外径	掘削幅
1	PPφ13	21.5	0.55
2	PPφ20	27.0	0.55
3	PPφ25	34.0	0.55
4	PPφ30	42.0	0.55
5	PPφ40	48.0	0.55
6	PPφ50	60.0	0.55
7	HPEφ75	90.0	0.55
8	HPEφ100	125.0	0.55
9	DGXφ125	143.0	0.55
10	HPEφ150	180.0	0.55
11	HPEφ200	250.0	0.55
12	DGXφ250	271.6	0.60
13	DGXφ300	322.8	0.70
14	DGXφ350	374.0	0.70
15	DGXφ400	425.6	1.05
16	DNSφ450	476.8	1.10

D2:	6	管外径	60
W:	6	掘削幅	0.55

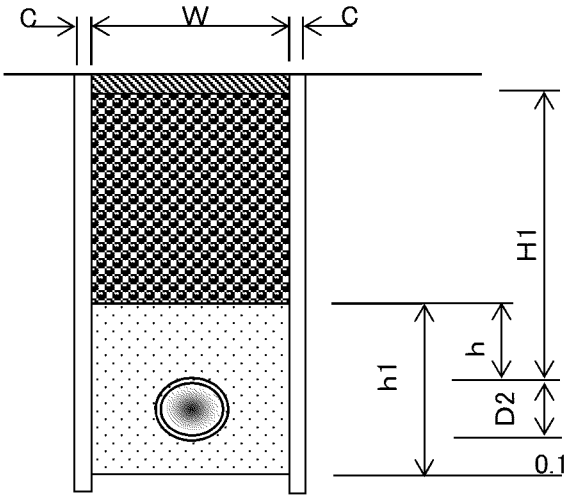

PPφ50	延長L＝	0.50	m	管天H＝	0.30	m	既設舗装厚・舗装取壊厚t＝	10	cm	管外径区分	6
	矢板厚t＝		cm				仮舗装厚t＝	3	cm	路盤厚t＝	17

名　称	形　状　寸　法	阿野田町6工区,PPφ50仮設工数量計算	単位	数　量	摘　要
舗装切断工	Co, t＝15cm以下	0.50 × 2.00	m	1.0	
舗装版取り壊し工	Co, t＝10cm以下	0.50 × 0.55	m^2	0.3	
掘削工	砂質土	0.14 × 0.50	m^3	0.1	
埋め戻し工	RC-40	0.06 × 0.50	m^3	0.03	
発生土運搬	砂質土	0.14 × 0.50	m^3	0.1	
整地工		0.10	m^3	0.1	
残塊処理	Co	0.30 × 0.10	m^3	0.03	
残塊処分費	Co		m^3	0.03	
表層工	再生As, t＝3cm	0.50 × 0.55	m^2	0.3	
路盤工	RC-40, t＝17cm	0.50 × 0.55	m^2	0.3	

土　工　数　量　表

阿野田町6工区,PPφ50仮設工数量計算	管天(H)＝　0.30　m

PPφ50　　掘削幅(W)　　矢板厚(C)

管外径(D2)　0.060　　掘削幅(W)　0.55　＋　　＝　0.55　m

掘削土量＝　掘削幅(W) 0.55 ×(　管天(H1) 0.2 ＋ 管外径 0.060 ＋ 敷砂)＝　0.14　m³

砕石埋戻＝　掘削幅(W) 0.55 ×(　管天(H1) 0.27 － 砂埋戻厚(h) － 路盤 0.17)＝　0.06　m³

砂埋戻＝　掘削幅(W) ×　砂埋戻厚(h1) －　管断面積 ＝　m³

発生土運搬＝　掘削土量 0.14　m³

※管天(H1)は、舗装厚削除済数量

D2:管外径一覧表(mm)

区分	管　種	管外径	掘削幅
1	PPφ13	21.5	0.55
2	PPφ20	27.0	0.55
3	PPφ25	34.0	0.55
4	PPφ30	42.0	0.55
5	PPφ40	48.0	0.55
6	PPφ50	60.0	0.55
7	HPEφ75	90.0	0.55
8	HPEφ100	125.0	0.55
9	DGXφ125	143.0	0.55
10	HPEφ150	180.0	0.55
11	HPEφ200	250.0	0.60
12	DGXφ250	271.6	0.60
13	DGXφ300	322.8	0.70
14	DGXφ350	374.0	0.70
15	DGXφ400	425.6	1.05
16	DNSφ450	476.8	1.10

D2:	6	管外径	60
W:	6	掘削幅	0.55

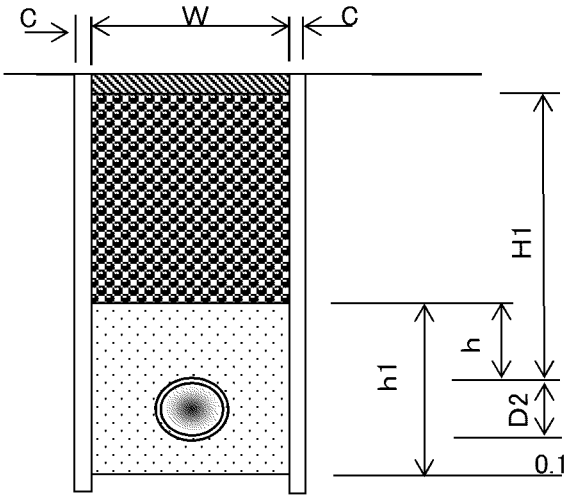

PPφ30	延長L＝	0.50	m	管天H＝	0.30	m	既設舗装厚・舗装取壊厚t＝	10	cm	管外径区分	4
	矢板厚t＝		cm				仮舗装厚t＝	3	cm	路盤厚t＝	17

名　称	形　状　寸　法	阿野田町6工区,PPφ30仮設工数量計算	単位	数　量	摘　要
舗装切断工	Co, t＝15cm以下	0.50 × 2.00	m	1.0	
舗装版取り壊し工	Co, t＝10cm以下	0.50 × 0.55	m^2	0.3	
掘削工	砂質土	0.13 × 0.50	m^3	0.1	
埋め戻し工	RC-40	0.06 × 0.50	m^3		
残土処理	砂質土	0.13 × 0.50	m^3	0.1	
整地工		0.10	m^3	0.1	
残塊処理	Co	0.30 × 0.10	m^3		
残塊処分費	Co		m^3		
表層工	再生As, t＝3cm	0.50 × 0.55	m^2	0.3	
路盤工	RC-40, t＝17cm	0.50 × 0.55	m^2	0.3	

土　工　数　量　表

阿野田町6工区,PPφ30仮設工数量計算	管天(H)＝　0.30　m

PPφ30　　掘削幅(W)　　矢板厚(C)

管外径(D2)　0.042　　掘削幅(W)　0.55　＋　　＝　0.55　m

掘削幅(W)　管天(H1)　管外径　敷砂

掘削土量＝　0.55　×(　0.2　＋　0.042　＋　　)＝　0.13　m³

掘削幅(W)　管天(H1)　砂埋戻厚(h)　路盤

砕石埋戻＝　0.55　×(　0.27　－　　－　0.17　)＝　0.06　m³

掘削幅(W)　砂埋戻厚(h1)　管断面積

砂埋戻＝　　×　　－　　＝　　m³

掘削土量

残土処理＝　0.13　m³

※管天(H1)は、舗装厚削除済数量

D2:管外径一覧表(mm)

区分	管　種	管外径	掘削幅
1	PPφ13	21.5	0.55
2	PPφ20	27.0	0.55
3	PPφ25	34.0	0.55
4	PPφ30	42.0	0.55
5	PPφ40	48.0	0.55
6	PPφ50	60.0	0.55
7	HPEφ75	90.0	0.55
8	HPEφ100	125.0	0.55
9	DGXφ125	143.0	0.55
10	HPEφ150	180.0	0.55
11	HPEφ200	250.0	0.55
12	DGXφ250	271.6	0.60
13	DGXφ300	322.8	0.70
14	DGXφ350	374.0	0.70
15	DGXφ400	425.6	1.05
16	DNSφ450	476.8	1.10

D2:	4	管外径	42
W:	4	掘削幅	0.55

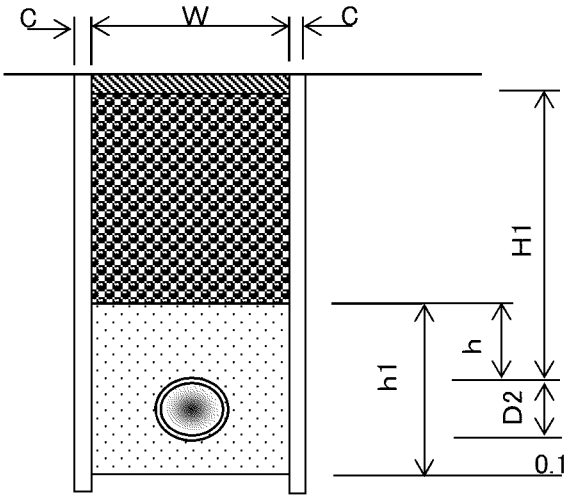

PPφ13	延長L＝	0.50	m	管天H＝	0.30	m	既設舗装厚・舗装取壊厚t＝	10	cm	管外径区分	1
	矢板厚t＝		cm				仮舗装厚t＝	3	cm	路盤厚t＝	17

名　称	形　状　寸　法	阿野田町6工区,PPφ13仮設工数量計算	単位	数　量	摘　要
舗装切断工	Co, t＝15cm以下	0.50 × 2.00	m	1.0	
舗装版取り壊し工	Co, t＝10cm以下	0.50 × 0.55	m^2	0.3	
掘削工	砂質土	0.12 × 0.50	m^3	0.1	
埋め戻し工	RC-40	0.06 × 0.50	m^3	0.03	
残土処理	砂質土	0.12 × 0.50	m^3	0.1	
整地工		0.10	m^3	0.1	
残塊処理	Co	0.30 × 0.10	m^3	0.03	
残塊処分費	Co		m^3	0.03	
表層工	再生As, t＝3cm	0.50 × 0.55	m^2	0.3	
下層路盤工	RC-40, t＝17cm	0.50 × 0.55	m^2	0.3	

土　工　数　量　表

阿野田町6工区,PPφ13仮設工数量計算	管天(H)＝　0.30　m

PPφ13　　掘削幅(W)　　矢板厚(C)

管外径(D2)　0.022　　掘削幅(W)　0.55　＋　　＝　0.55　m

掘削幅(W)　　管天(H1)　　管外径　　敷砂

掘削土量＝　0.55　×(　0.2　＋　0.022　＋　　)＝　0.12　m^3

掘削幅(W)　　管天(H1)　　砂埋戻厚(h)　　路盤

砕石埋戻＝　0.55　×(　0.27　－　　－　0.17　)＝　0.06　m^3

掘削幅(W)　　砂埋戻厚(h1)　　管断面積

砂埋戻＝　　×　　－　　＝　　m^3

掘削土量

残土処理＝　0.12　m^3

※管天(H1)は、舗装厚削除済数量

D2:管外径一覧表(mm)

区分	管　種	管外径	掘削幅
1	PPφ13	21.5	0.55
2	PPφ20	27.0	0.55
3	PPφ25	34.0	0.55
4	PPφ30	42.0	0.55
5	PPφ40	48.0	0.55
	PPφ50	60.0	0.55
7	DGXφ75	90.0	0.55
8	DGXφ100	125.0	0.55
9	DGXφ125	143.0	0.55
10	DGXφ150	180.0	0.55
11	DGXφ200	250.0	0.60
12	DGXφ250	271.6	0.60
13	DGXφ300	322.8	0.70
14	DGXφ350	374.0	0.70
15	DGXφ400	425.6	1.05
16	DNSφ450	476.8	1.10

D2:	1	管外径	21.5
W:	1	掘削幅	0.55

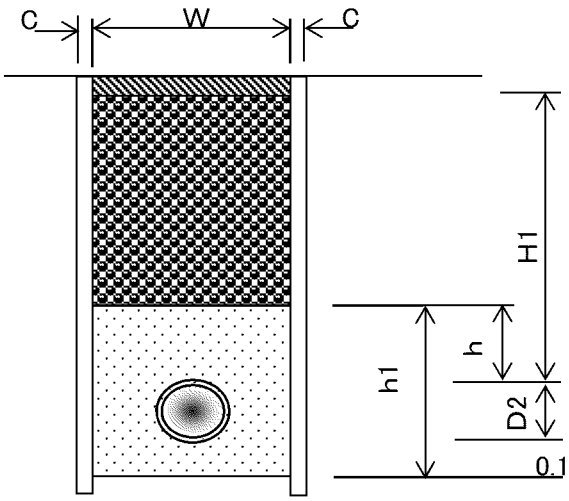

阿野田町7-1工区本設（下水道補助） PPφ50,40 資材,労務

名　称	規格	略図及び算式	数　量	単位
【資材】	本設			
ポリエチレンパイプ	φ50	2.0 + 1.0	3.0	m
	φ40	20.5 + 15.5 + 2.0 + 0.55	38.6	m
ソフトシール仕切弁	φ50	1	1	基
仕切弁筐（円形1号）	鉄蓋 JWWA B 132	1	1	組
	調整リング PR25（K）	2	2	個
	上部壁 RA25（A）	1	1	個
	下部壁 RC25（C）	1	1	個
	底版 RS25（S）	1	1	組
MFジョイント	φ50	1 + 1	2	個
PP異径ソケット	φ50×φ40	1	1	個
PPエルボ	φ40	1	1	個
PVエルボ	φ40	1	1	個
DIP用 サドル分水栓	φ100×φ50	1	1	個
明示テープ	150mm	φ50 φ40 立上り 3.0 + 38.6 − 0.55	41.0	m
マーカー杭		2	2	個
サドルキャップ	φ40	1	1	個
【労務】	本設			
ポリエチレン管布設工	φ50	3.0	3.0	m
	φ40	38.6	38.6	m
PP継手工	φ50	ソケット チーズ エルボ サドル 1.0 + 0.0 + 0.0 + 1.0	2	口
	φ40	ソケット チーズ エルボ サドル 1.0 + 0.0 + 4.0 + 0.0	5	口
明示テープ布設工		41.0	41.0	m
仕切弁設置工 （筐据付含む）	φ50	1	1	箇所
サドル分水栓建込み工	ダクタイル鋳鉄管 φ100×φ50	1	1	箇所
メカニカル継手工	φ50	2	2	口
フランジ継手工	φ50	2	2	口
ポリエチレン管切断工	φ50	1	1	口

名　　称	形　状　寸　法	阿野田町7-1工区(下水道補助)本設　土工数量計算	単位	数　　量	摘　　要
		PP φ50　　PP φ40			
舗装切断工	Co, t＝15cm以下	6.00　+　76.00	m	80	82.00
舗装版取り壊し工	Co, t＝10cm以下	1.70　+　20.90	m^2	23	22.60
掘削工	砂質土	1.60　+　14.40	m^3	20	16.00
埋め戻し工	RC－40	0.70　+　3.00	m^3	4	3.70
埋め戻し工	砂	0.80　+　9.10	m^3	10	9.90
発生土運搬	砂質土	1.60　+　14.40	m^3	20	16.00
整地工		1.60　+　14.40	m^3	20	16.00
残塊処理	Co	0.20　+　2.10	m^3	2	2.30
残塊処分費	Co	0.20　+　2.10	m^3	2	2.30
表層工	再生As, t＝3cm	1.70　+　20.90	m^2	23	22.60
路盤工	RC-40, t＝17cm	1.70　+　20.90	m^2	23	22.60
汚泥運搬・処分工		発生量　舗装版切断深さ　舗装版切断延長 0.023 t/m　×　0.10 m　×　82.0 m　＝　0.19	m^3	0.19	0.19

PPφ50	延長L＝	3.00	m	管天H＝	0.90	m	既設舗装厚・舗装取壊厚t＝	10	cm	管外径区分	6
	矢板厚t＝		cm				仮舗装厚t＝	3	cm	路盤厚t＝	17

名　称	形　状　寸　法	阿野田町7-1工区,PPφ50本設工数量計算	単位	数　量	摘　要
舗装切断工	Co, t＝15cm以下	3.00 × 2.00	m	6.0	
舗装版取り壊し工	Co, t＝10cm以下	3.00 × 0.55	m^2	1.7	
掘削工	砂質土	3.00 × 0.53	m^3	1.6	
埋め戻し工	RC-40	3.00 × 0.22	m^3	0.7	
埋め戻し工	砂	3.00 × 0.25	m^3	0.8	
発生土運搬	砂質土	3.00 × 0.53	m^3	1.6	
整地工		1.60	m^3	1.6	
残塊処理	Co	1.70 × 0.10	m^3	0.2	
残塊処分費	Co		m^3	0.2	
表層工	再生As, t＝3cm	3.00 × 0.55	m^2	1.7	
路盤工	RC-40, t＝17cm	3.00 × 0.55	m^2	1.7	

土　工　数　量　表

阿野田町7-1工区,PPφ50本設工数量計算	管天(H)＝　0.90　m

PPφ50　　掘削幅(W)　　矢板厚(C)

管外径(D2)　0.060　　掘削幅(W)　0.55　＋　　＝　0.55　m

	掘削幅(W)		管天(H1)		管外径		敷砂			
掘削土量＝	0.55	×(	0.8	＋	0.060	＋	0.1	)＝	0.53	m^3

	掘削幅(W)		管天(H1)		砂埋戻厚(h)		路盤			
砕石埋戻＝	0.55	×(	0.87	－	0.3	－	0.17	)＝	0.22	m^3

	掘削幅(W)		砂埋戻厚(h1)		管断面積			
砂埋戻＝	0.55	×	0.460	－	0.0028	＝	0.25	m^3

	掘削土量	
発生土運搬＝	0.53	m^3

※管天(H1)は、舗装厚削除済数量

D2:管外径一覧表(mm)

区分	管　種	管外径	掘削幅
1	PPφ13	21.5	0.55
2	PPφ20	27.0	0.55
3	PPφ25	34.0	0.55
4	PPφ30	42.0	0.55
5	PPφ40	48.0	0.55
6	PPφ50	60.0	0.55
7	HPEφ75	90.0	0.55
8	HPEφ100	125.0	0.55
9	DGXφ125	143.0	0.55
10	HPEφ150	180.0	0.55
11	HPEφ200	250.0	0.55
12	DGXφ250	271.6	0.60
13	DGXφ300	322.8	0.70
14	DGXφ350	374.0	0.70
15	DGXφ400	425.6	1.05
16	DNSφ450	476.8	1.10

D2:	6	管外径	60
W:	6	掘削幅	0.55

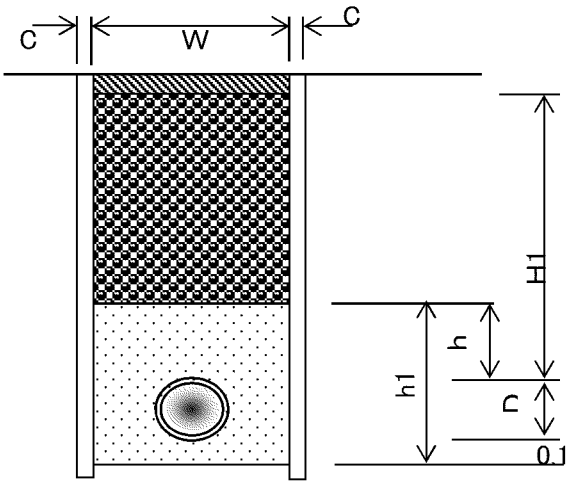

PPφ40	延長L＝ 38.00 m	管天H＝ 0.65 m	既設舗装厚・舗装取壊厚t＝ 10 cm	管外径区分 5
	矢板厚t＝ cm		仮舗装厚t＝ 3 cm	路盤厚t＝ 17

名　称	形　状　寸　法	阿野田町6工区,PPφ40本設工数量計算	単位	数　量	摘　要
舗装切断工	Co, t＝15cm以下	38.00 × 2.00	m	76.0	
舗装版取り壊し工	Co, t＝10cm以下	38.00 × 0.55	m^2	20.9	
掘削工	砂質土	0.38 × 38.00	m^3	14.4	
埋め戻し工	RC-40	0.08 × 38.00	m^3	3.0	
埋め戻し工	砂	0.24 × 38.00	m^3	9.1	
発生土運搬	砂質土	0.38 × 38.00	m^3	14.4	
整地工		14.40	m^3	14.4	
残塊処理	Co	20.90 × 0.10	m^3	2.1	
残塊処分費	Co		m^3	2.1	
表層工	再生As, t＝3cm	38.00 × 0.55	m^2	20.9	
路盤工	RC-40, t＝17cm	38.00 × 0.55	m^2	20.9	

土　工　数　量　表

阿野田町6工区,PPφ40本設工数量計算	管天(H)＝　0.65　m

PPφ40

				掘削幅(W)		矢板厚(C)				
管外径(D2)	0.048		掘削幅(W)	0.55		＋		＝	0.55	m
	掘削幅(W)		管天(H1)	管外径		敷砂				
掘削土量＝	0.55	×(	0.55	＋	0.048	＋	0.1)	＝	0.38	m³
	掘削幅(W)		管天(H1)	砂埋戻厚(h)		路盤				
砕石埋戻＝	0.55	×(	0.62	－	0.30	－	0.17)	＝	0.08	m³
	掘削幅(W)		砂埋戻厚(h1)	管断面積						
砂埋戻＝	0.55	×	0.45	－	0.0018	＝	0.24	m³		
	掘削土量									
発生土運搬＝	0.38	m³								

※管天(H1)は、舗装厚削除済数量

D2:管外径一覧表(mm)

区分	管　種	管外径	掘削幅
1	PPφ13	21.5	0.55
2	PPφ20	27.0	0.55
3	PPφ25	34.0	0.55
4	PPφ30	42.0	0.55
5	PPφ40	48.0	0.55
6	PPφ50	60.0	0.55
7	HPEφ75	90.0	0.55
8	HPEφ100	125.0	0.55
9	DGXφ125	143.0	0.55
10	HPEφ150	180.0	0.55
11	HPEφ200	250.0	0.55
12	DGXφ250	271.6	0.60
13	DGXφ300	322.8	0.70
14	DGXφ350	374.0	0.70
15	DGXφ400	425.6	1.05
16	DNSφ450	476.8	1.10

D2:	5	管外径	48
W:	5	掘削幅	0.55

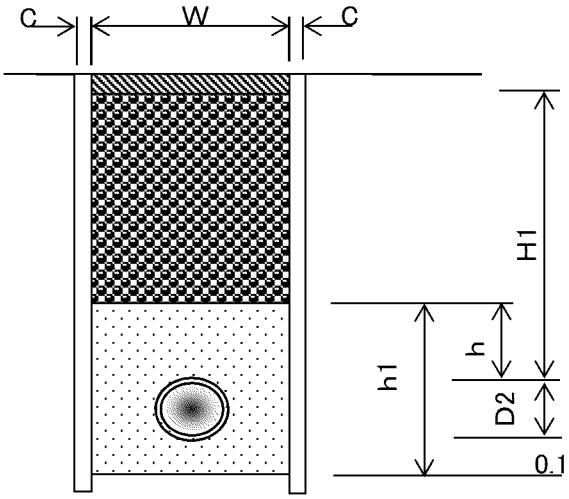

阿野田町7-1工区仮設（下水道補助） PPφ50,40 資材,労務

名　称	規格	略図及び算式	数　量	単位
【資材】	仮設			
ポリエチレンパイプ	φ50	1.0 ＋ 0.6 ＋ 0.5	2.1	m
	φ40	1.0 ＋ 0.3 ＋ 19.5 ＋ 15.5 ＋ 2.0 ＋ 1.5 ＋ 0.3 ＋ 0.9	41.0	m
PP異径ソケット	φ50×φ40	1	1	個
PPエルボ	φ50	2	2	個
	φ40	2 ＋ 2 ＋ 1	5	個
PVエルボ	φ40	1	1	個
保温筒	φ40	37.0	37.0	m
【労務】	仮設			
ポリエチレン管布設工	φ50	2.1	2.1	m
	φ40	41.0	41.0	m
PP継手工	φ50	ソケット チーズ エルボ サドル 1.0 ＋ 0.0 ＋ 4.0 ＋ 0.0	5	口
	φ40	ソケット チーズ エルボ サドル 1.0 ＋ 0.0 ＋ 12.0 ＋ 0.0	13	口
ポリエチレン管撤去工	φ50	2.1	2.1	m
	φ40	41.0	41.0	m
廃プラ費	PPφ50	延長 重量 2.1 ×1.216 ＝ 2.55	2.6	kg
	PPφ40	延長 重量 41.0 ×0.788 ＝ 32.31	32.3	kg
			34.9	kg
非鉄スクラップ	PP異径ソケット φ50×φ40	個数 重量 1 ×2.660 ＝ 2.66	2.7	kg
	PPエルボ φ50	個数 重量 2 ×3.170 ＝ 6.34	6.3	kg
	PPエルボ φ40	個数 重量 5 ×2.155 ＝ 10.78	10.8	kg
	PVエルボ φ40	個数 重量 1 ×2.150 ＝ 2.15	2.2	kg
			21.9	kg

名　　称	形　状　寸　法	阿野田町7-1工区(下水道補助)仮設　土工数量計算	単位	数　　量	摘　　要
		PP φ50　PP φ50　PP φ40			
舗装切断工	Co, t＝15cm以下	2.00 + 1.00 + 5.00	m	8	8.00
舗装版取り壊し工	Co, t＝10cm以下	0.60 + 0.30 + 1.40	m^2	2	2.30
掘削工	砂質土	0.50 + 0.10 + 0.40	m^3	1	1.00
埋め戻し工	RC－40	0.20 + 0.03 + 0.10	m^3	0.3	0.33
埋め戻し工	砂	0.30 + +	m^3	0.3	0.30
発生土運搬	砂質土	0.50 + 0.10 + 0.40	m^3	1	1.00
整地工		0.50 + 0.10 + 0.40	m^3	1	1.00
残塊処理	Co	0.06 + 0.03 + 0.10	m^3	0.2	0.19
残塊処分費	Co	0.06 + 0.03 + 0.10	m^3	0.2	0.19
表層工	再生As, t＝3cm	0.60 + 0.30 + 1.40	m^2	2	2.30
路盤工	RC-40, t＝17cm	0.60 + 0.30 + 1.40	m^2	2	2.30
汚泥運搬・処分工		発生量　舗装版切断深さ　舗装版切断延長 0.023 t/m × 0.04 m × 8.0 m ＝ 0.007	m^3	0.007	0.007

PPφ50	延長L＝ 1.00 m	管天H＝ 0.90 m	既設舗装厚・舗装取壊厚t＝ 10 cm	管外径区分 6
	矢板厚t＝ cm		仮舗装厚t＝ 3 cm	路盤厚t＝ 17

名　称	形　状　寸　法	阿野田町7-1工区,PPφ50仮設工数量計算	単位	数　量	摘　要
舗装切断工	Co, t＝15cm以下	1.00 × 2.00	m	2.0	
舗装版取り壊し工	Co, t＝10cm以下	1.00 × 0.55	m^2	0.6	
掘削工	砂質土	0.53 × 1.00	m^3	0.5	
埋め戻し工	RC-40	0.22 × 1.00	m^3	0.2	
埋め戻し工	砂	1.00 × 0.25	m^3	0.3	
発生土運搬	砂質土	0.53 × 1.00	m^3	0.5	
整地工		0.50	m^3	0.5	
残塊処理	Co	0.60 × 0.10	m^3	0.06	
残塊処分費	Co		m^3	0.06	
表層工	再生As, t＝3cm	1.00 × 0.55	m^2	0.6	
路盤工	RC-40, t＝17cm	1.00 × 0.55	m^2	0.6	

土　工　数　量　表

阿野田町7-1工区,PPφ50仮設工数量計算	管天(H)＝　0.90　m

PPφ50　　掘削幅(W)　　矢板厚(C)

管外径(D2)　0.060　　掘削幅(W)　0.55　＋　　＝　0.55　m

掘削幅(W)　管天(H1)　管外径　敷砂

掘削土量＝　0.55　×(　0.80　＋　0.060　＋　0.1　)＝　0.53　m³

掘削幅(W)　管天(H1)　砂埋戻厚(h)　路盤

砕石埋戻＝　0.55　×(　0.87　－　0.30　－　0.17　)＝　0.22　m³

掘削幅(W)　砂埋戻厚(h1)　管断面積

砂埋戻＝　0.55　×　0.46　－　0.0028　＝　0.25　m³

掘削土量

発生土運搬＝　0.53　m³

※管天(H1)は、舗装厚削除済数量

D2:管外径一覧表(mm)

区分	管　種	管外径	掘削幅
1	PPφ13	21.5	0.55
2	PPφ20	27.0	0.55
3	PPφ25	34.0	0.55
4	PPφ30	42.0	0.55
5	PPφ40	48.0	0.55
6	PPφ50	60.0	0.55
7	HPEφ75	90.0	0.55
8	HPEφ100	125.0	0.55
9	DGXφ125	143.0	0.55
10	HPEφ150	180.0	0.55
11	HPEφ200	250.0	0.55
12	DGXφ250	271.6	0.60
13	DGXφ300	322.8	0.70
14	DGXφ350	374.0	0.70
15	DGXφ400	425.6	1.05
16	DNSφ450	476.8	1.10

D2:	6	管外径	60
W:	6	掘削幅	0.55

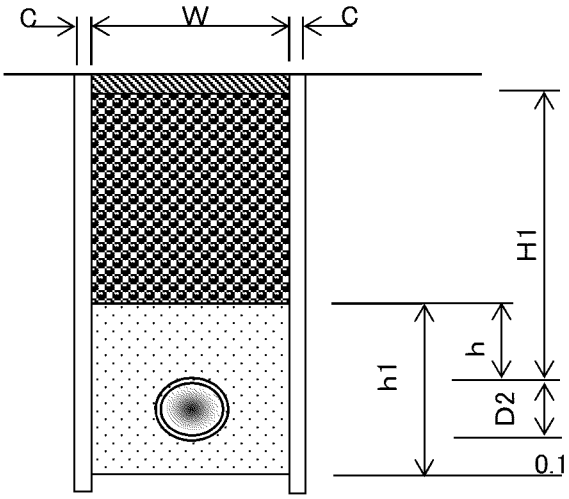

PPφ50	延長L＝	0.50	m	管天H＝	0.30	m	既設舗装厚・舗装取壊厚t＝	10	cm	管外径区分	6
	矢板厚t＝		cm				仮舗装厚t＝	3	cm	路盤厚t＝	17

名　称	形　状　寸　法	阿野田町7-1工区,PPφ50仮設工数量計算	単位	数　量	摘　要
舗装切断工	Co, t＝15cm以下	0.50 × 2.00	m	1.0	
舗装版取り壊し工	Co, t＝10cm以下	0.50 × 0.55	m^2	0.3	
掘削工	砂質土	0.14 × 0.50	m^3	0.1	
埋め戻し工	RC-40	0.06 × 0.50	m^3	0.03	
発生土運搬	砂質土	0.14 × 0.50	m^3	0.1	
整地工		0.10	m^3	0.1	
残塊処理	Co	0.30 × 0.10	m^3	0.03	
残塊処分費	Co		m^3	0.03	
表層工	再生As, t＝3cm	0.50 × 0.55	m^2	0.3	
路盤工	RC-40, t＝17cm	0.50 × 0.55	m^2	0.3	

土　工　数　量　表

阿野田町7-1工区,PPφ50仮設工数量計算	管天(H)＝　0.30　m

PPφ50　　掘削幅(W)　　矢板厚(C)

管外径(D2)　0.060　　掘削幅(W)　0.55　＋　　＝　0.55　m

掘削幅(W)　管天(H1)　管外径　敷砂

掘削土量＝　0.55　×(　0.2　＋　0.060　＋　　)＝　0.14　m³

掘削幅(W)　管天(H1)　砂埋戻厚(h)　路盤

砕石埋戻＝　0.55　×(　0.27　－　　－　0.17　)＝　0.06　m³

掘削幅(W)　砂埋戻厚(h1)　管断面積

砂埋戻＝　　×　　－　　＝　　m³

掘削土量

発生土運搬＝　0.14　m³

※管天(H1)は、舗装厚削除済数量

D2:管外径一覧表(mm)

区分	管　種	管外径	掘削幅
1	PPφ13	21.5	0.55
2	PPφ20	27.0	0.55
3	PPφ25	34.0	0.55
4	PPφ30	42.0	0.55
5	PPφ40	48.0	0.55
6	PPφ50	60.0	0.55
7	HPEφ75	90.0	0.55
8	HPEφ100	125.0	0.55
9	DGXφ125	143.0	0.55
10	HPEφ150	180.0	0.55
11	HPEφ200	250.0	0.60
12	DGXφ250	271.6	0.60
13	DGXφ300	322.8	0.70
14	DGXφ350	374.0	0.70
15	DGXφ400	425.6	1.05
16	DNSφ450	476.8	1.10

D2:	6	管外径	60
W:	6	掘削幅	0.55

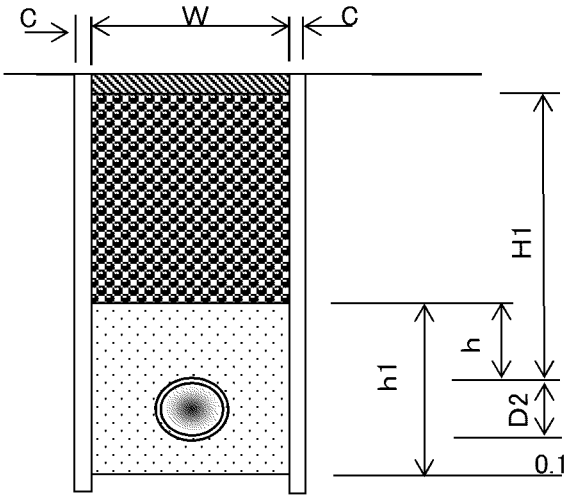

PPφ40	延長L＝	2.50	m	管天H＝	0.30	m	既設舗装厚・舗装取壊厚t＝	10	cm	管外径区分	5
	矢板厚t＝		cm				仮舗装厚t＝	3	cm	路盤厚t＝	17

名　称	形　状　寸　法	阿野田町7-1工区,PPφ40仮設工数量計算	単位	数　量	摘　要
舗装切断工	Co, t＝15cm以下	2.50 × 2.00	m	5.0	
舗装版取り壊し工	Co, t＝10cm以下	2.50 × 0.55	m^2	1.4	
掘削工	砂質土	0.14 × 2.50	m^3	0.4	
埋め戻し工	RC-40	0.06 × 2.50	m^3	0.1	
残土処理	砂質土	0.14 × 2.50	m^3	0.4	
整地工		0.40	m^3	0.4	
残塊処理	Co	1.40 × 0.10	m^3	0.1	
残塊処分費	Co		m^3	0.1	
表層工	再生As, t＝3cm	2.50 × 0.55	m^2	1.4	
路盤工	RC-40, t＝17cm	2.50 × 0.55	m^2	1.4	

土　工　数　量　表

阿野田町7-1工区,PPφ40仮設工数量計算	管天(H)＝　0.30　m

PPφ40　　掘削幅(W)　矢板厚(C)

管外径(D2)　0.048　掘削幅(W)　0.55　＋　＝　0.55　m

掘削幅(W)　管天(H1)　管外径　敷砂

掘削土量＝　0.55　×(　0.2　＋　0.048　＋　)＝　0.14　m^3

掘削幅(W)　管天(H1)　砂埋戻厚(h)　路盤

砕石埋戻＝　0.55　×(　0.27　－　－　0.17　)＝　0.06　m^3

掘削幅(W)　砂埋戻厚(h1)　管断面積

砂埋戻＝　×　－　＝　m^3

掘削土量

残土処理＝　0.14　m^3

※管天(H1)は、舗装厚削除済数量

D2:管外径一覧表(mm)

区分	管　種	管外径	掘削幅
1	PPφ13	21.5	0.55
2	PPφ20	27.0	0.55
3	PPφ25	34.0	0.55
4	PPφ30	42.0	0.55
5	PPφ40	48.0	0.55
6	PPφ50	60.0	0.55
7	HPEφ75	90.0	0.55
8	HPEφ100	125.0	0.55
9	DGXφ125	143.0	0.55
10	HPEφ150	180.0	0.55
11	HPEφ200	250.0	0.55
12	DGXφ250	271.6	0.60
13	DGXφ300	322.8	0.70
14	DGXφ350	374.0	0.70
15	DGXφ400	425.6	1.05
16	DNSφ450	476.8	1.10

D2:	5	管外径	48
W:	5	掘削幅	0.55

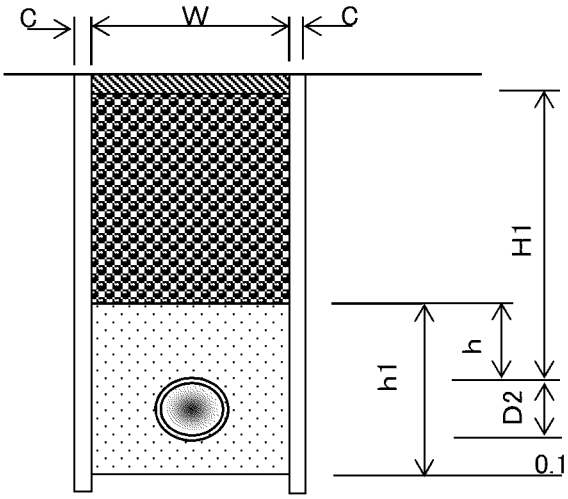

阿野田町7-3工区本設（下水道補助） PPφ25,13 資材,労務

名　称	規格	略図及び算式	数　量	単位
【資材】	本設			
ポリエチレンパイプ	φ25	5.0 + 5.5	10.5	m
	φ13	1.0	1.0	m
PP異径チーズ	φ40×φ25	1	1	個
	φ25×φ13	1	1	個
PVソケット	φ13	1	1	個
明示テープ	150㎜	φ25 φ13 10.5 + 1.0	11.5	m
マーカー杭		2	2	個
【労務】	本設			
ポリエチレン管布設工	φ25	10.5	10.5	m
	φ13	1.0	1.0	m
PP継手工	φ40	ソケット チーズ エルボ サドル 0.0 + 2.0 + 0.0 + 0.0	2	口
	φ25	ソケット チーズ エルボ サドル 0.0 + 3.0 + 0.0 + 0.0	3	口
	φ13	ソケット チーズ エルボ サドル 2.0 + 1.0 + 0.0 + 0.0	3	口
明示テープ布設工		11.5	11.5	m

名　　称	形　状　寸　法	阿野田町7-3工区(下水道補助)本設　土工数量計算	単位	数　　量	摘　　要
		PP φ25　　PP φ13			
舗装切断工	Co, t＝15cm以下	21.00　+　2.00	m	20	23.00
舗装版取り壊し工	Co, t＝10cm以下	5.80　+　0.60	m^2	6	6.40
掘削工	砂質土	4.00　+　0.40	m^3	4	4.40
埋め戻し工	RC－40	0.80　+　0.10	m^3	1	0.90
埋め戻し工	砂	2.50　+　0.20	m^3	3	2.70
発生土運搬	砂質土	4.00　+　0.40	m^3	4	4.40
整地工		4.00　+　0.40	m^3	4	4.40
残塊処理	Co	0.60　+　0.10	m^3	1	0.70
残塊処分費	Co	0.60　+　0.10	m^3	1	0.70
表層工	再生As, t＝3cm	5.80　+　0.60	m^2	6	6.40
路盤工	RC-40, t＝17cm	5.80　+　0.60	m^2	6	6.40
汚泥運搬・処分工		発生量　舗装版切断深さ　舗装版切断延長 0.023 t/m　×　0.10 m　×　23.0 m　＝　0.05	m^3	0.05	0.05

PPφ25	延長L＝	10.50	m	管天H＝	0.65	m	既設舗装厚・舗装取壊厚t＝	10	cm	管外径区分	3
	矢板厚t＝		cm				仮舗装厚t＝	3	cm	路盤厚t＝	17

名　称	形　状　寸　法	阿野田町7-3工区,PPφ25本設工数量計算	単位	数　量	摘　要
舗装切断工	Co, t＝15cm以下	10.50 × 2.00	m	21.0	
舗装版取り壊し工	Co, t＝10cm以下	10.50 × 0.55	m^2	5.8	
掘削工	砂質土	10.50 × 0.38	m^3	4.0	
埋め戻し工	RC-40	10.50 × 0.08	m^3	0.8	
埋め戻し工	砂	10.50 × 0.24	m^3	2.5	
発生土運搬	砂質土	10.50 × 0.38	m^3	4.0	
整地工		4.00	m^3	4.0	
残塊処理	Co	5.80 × 0.10	m^3	0.6	
残塊処分費	Co		m^3	0.6	
表層工	再生As, t＝3cm	10.50 × 0.55	m^2	5.8	
路盤工	RC-40, t＝17cm	10.50 × 0.55	m^2	5.8	

土　工　数　量　表

阿野田町7-3工区,PPφ25本設工数量計算	管天(H)＝　0.65　m

PPφ25　　掘削幅(W)　　矢板厚(C)

管外径(D2)　0.034　　掘削幅(W)　0.55　＋　　＝　0.55　m

掘削幅(W)　管天(H1)　管外径　敷砂

掘削土量＝　0.55　×(　0.55　＋　0.034　＋　0.1　)＝　0.38　m^3

掘削幅(W)　管天(H1)　砂埋戻厚(h)　路盤

砕石埋戻＝　0.55　×(　0.62　－　0.3　－　0.17　)＝　0.08　m^3

掘削幅(W)　砂埋戻厚(h1)　管断面積

砂埋戻＝　0.55　×　0.434　－　0.0009　＝　0.24　m^3

掘削土量

発生土運搬＝　0.38　m^3

※管天(H1)は、舗装厚削除済数量

D2:管外径一覧表(mm)

区分	管　種	管外径	掘削幅
1	PPφ13	21.5	0.55
2	PPφ20	27.0	0.55
3	PPφ25	34.0	0.55
4	PPφ30	42.0	0.55
5	PPφ40	48.0	0.55
6	PPφ50	60.0	0.55
7	HPEφ75	90.0	0.55
8	HPEφ100	125.0	0.55
9	DGXφ125	143.0	0.55
10	HPEφ150	180.0	0.55
11	HPEφ200	250.0	0.55
12	DGXφ250	271.6	0.60
13	DGXφ300	322.8	0.70
14	DGXφ350	374.0	0.70
15	DGXφ400	425.6	1.05
16	DNSφ450	476.8	1.10

D2:	3	管外径	34
W:	3	掘削幅	0.55

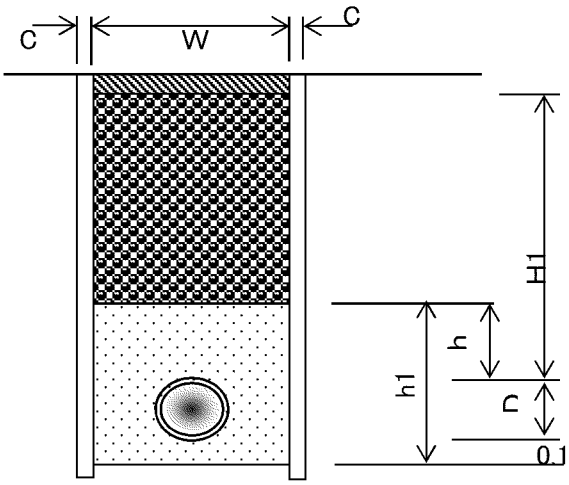

PPφ13	延長L＝ 1.00 m	管天H＝ 0.65 m	既設舗装厚・舗装取壊厚t＝ 10 cm	管外径区分 1
	矢板厚t＝ cm		仮舗装厚t＝ 3 cm	路盤厚t＝ 17

名　称	形　状　寸　法	阿野田町7-3工区,PPφ13本設工数量計算	単位	数　量	摘　要
舗装切断工	Co, t＝15cm以下	1.00 × 2.00	m	2.0	
舗装版取り壊し工	Co, t＝10cm以下	1.00 × 0.55	m^2	0.6	
掘削工	砂質土	0.37 × 1.00	m^3	0.4	
埋め戻し工	RC-40	0.08 × 1.00	m^3	0.1	
埋め戻し工	砂	0.23 × 1.00	m^3	0.2	
発生土運搬	砂質土	0.37 × 1.00	m^3	0.4	
整地工		0.40	m^3	0.4	
残塊処理	Co	0.60 × 0.10	m^3	0.1	
残塊処分費	Co		m^3	0.1	
表層工	再生As, t＝3cm	1.00 × 0.55	m^2	0.6	
路盤工	RC-40, t＝17cm	1.00 × 0.55	m^2	0.6	

土　工　数　量　表

阿野田町7-3工区,PPφ13本設工数量計算	管天(H)＝　0.65　m

PPφ13　　掘削幅(W)　　矢板厚(C)

管外径(D2)　0.022　　掘削幅(W)　0.55　＋　　＝　0.55　m

掘削幅(W)　管天(H1)　管外径　敷砂

掘削土量＝　0.55　×(　0.55　＋　0.022　＋　0.1　)＝　0.37　m³

掘削幅(W)　管天(H1)　砂埋戻厚(h)　路盤

砕石埋戻＝　0.55　×(　0.62　－　0.30　－　0.17　)＝　0.08　m³

掘削幅(W)　砂埋戻厚(h1)　管断面積

砂埋戻＝　0.55　×　0.42　－　0.0004　＝　0.23　m³

掘削土量

発生土運搬＝　0.37　m³

※管天(H1)は、舗装厚削除済数量

D2:管外径一覧表(mm)

区分	管　種	管外径	掘削幅
1	PPφ13	21.5	0.55
2	PPφ20	27.0	0.55
3	PPφ25	34.0	0.55
4	PPφ30	42.0	0.55
5	PPφ40	48.0	0.55
6	PPφ50	60.0	0.55
7	HPEφ75	90.0	0.55
8	HPEφ100	125.0	0.55
9	DGXφ125	143.0	0.55
10	HPEφ150	180.0	0.55
11	HPEφ200	250.0	0.55
12	DGXφ250	271.6	0.60
13	DGXφ300	322.8	0.70
14	DGXφ350	374.0	0.70
15	DGXφ400	425.6	1.05
16	DNSφ450	476.8	1.10

D2:	1	管外径	21.5
W:	1	掘削幅	0.55

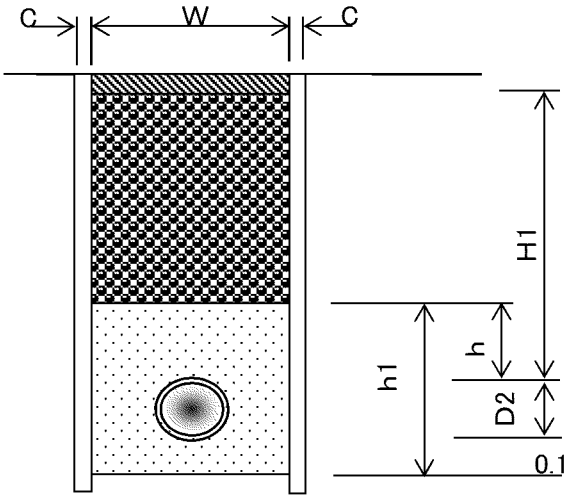

阿野田町7-3工区仮設（下水道補助） PPφ25,13 資材,労務

名　称	規格	略図及び算式	数　量	単位
【資材】	仮設			
ポリエチレンパイプ	φ25	5.0 ＋ 5.5	10.5	m
	φ13	1.0 ＋ 0.9	1.9	m
PP異径チーズ	φ40×φ25	1	1	個
	φ25×φ13	1	1	個
PPエルボ	φ13	1	1	個
PVエルボ	φ13	1	1	個
保温筒	φ25	9.5	9.5	m
【労務】	仮設			
ポリエチレン管布設工	φ25	10.5	10.5	m
	φ13	1.9	1.9	m
PP継手工	φ40	ソケット　チーズ　エルボ　サドル 0.0 ＋ 2.0 ＋ 0.0 ＋ 0.0	2	口
	φ25	ソケット　チーズ　エルボ　サドル 0.0 ＋ 3.0 ＋ 0.0 ＋ 0.0	3	口
	φ13	ソケット　チーズ　エルボ　サドル 0.0 ＋ 1.0 ＋ 4.0 ＋ 0.0	5	口
ポリエチレン管撤去工	φ25	10.5	10.5	m
	φ13	1.9	1.9	m
廃プラ費	PPφ25	延長　重量 10.5 ×0.423 ＝ 4.44	4.4	kg
	PPφ13	延長　重量 1.9 ×0.184 ＝ 0.35	0.3	kg
			4.8	kg
非鉄スクラップ	PP異径チーズ φ40×φ25	個数　重量 1 ×2.660 ＝ 2.66	2.7	kg
	PP異径チーズ φ25×φ13	個数　重量 1 ×0.970 ＝ 0.97	1.0	kg
	PPエルボ φ13	個数　重量 1 ×0.340 ＝ 0.34	0.3	kg
	PVエルボ φ13	個数　重量 1 ×0.365 ＝ 0.37	0.4	kg
			4.3	kg

名　　称	形　状　寸　法	阿野田町7-3工区(下水道補助)仮設　土工数量計算	単位	数　　量	摘　　要
		PP φ25　　PP φ13			
舗装切断工	Co, t＝15cm以下	2.00　+　2.00	m	4	4.00
舗装版取り壊し工	Co, t＝10cm以下	0.60　+　0.60	m^2	1	1.20
掘削工	砂質土	0.10　+　0.10	m^3	0.2	0.20
埋め戻し工	RC－40	0.10　+　0.06	m^3	0.2	0.16
発生土運搬	砂質土	0.10　+　0.10	m^3	0.2	0.20
整地工		0.10　+　0.10	m^3	0.2	0.20
残塊処理	Co	0.06　+　0.06	m^3	0.1	0.12
残塊処分費	Co	0.06　+　0.06	m^3	0.1	0.12
表層工	再生As, t＝3cm	0.60　+　0.60	m^2	1	1.20
路盤工	RC-40, t＝17cm	0.60　+　0.60	m^2	1	1.20
汚泥運搬・処分工		発生量　舗装版切断深さ　舗装版切断延長 0.023 t/m　×　0.04 m　×　4.0 m　＝　0.004	m^3	0.004	0.004

PPφ25	延長L＝ 1.00 m	管天H＝ 0.30 m	既設舗装厚・舗装取壊厚t＝ 10 cm	管外径区分 3
	矢板厚t＝ cm		仮舗装厚t＝ 3 cm	路盤厚t＝ 17

名　称	形　状　寸　法	阿野田町7-3工区,PPφ25仮設工数量計算	単位	数　量	摘　要
舗装切断工	Co, t＝15cm以下	1.00 × 2.00	m	2.0	
舗装版取り壊し工	Co, t＝10cm以下	1.00 × 0.55	m^2	0.6	
掘削工	砂質土	0.13 × 1.00	m^3	0.1	
埋め戻し工	RC-40	0.06 × 1.00	m^3	0.1	
発生土運搬	砂質土	0.13 × 1.00	m^3	0.1	
整地工		0.10	m^3	0.1	
残塊処理	Co	0.60 × 0.10	m^3	0.06	
残塊処分費	Co		m^3	0.06	
表層工	再生As, t＝3cm	1.00 × 0.55	m^2	0.6	
路盤工	RC-40, t＝17cm	1.00 × 0.55	m^2	0.6	

土　工　数　量　表

阿野田町7-3工区,PPφ25仮設工数量計算	管天(H)＝　0.30　m

PPφ25　　掘削幅(W)　　矢板厚(C)

管外径(D2)　0.034　　掘削幅(W)　0.55　＋　　＝　0.55　m

掘削幅(W)　管天(H1)　管外径　敷砂

掘削土量＝　0.55　×(　0.20　＋　0.034　＋　　)＝　0.13　m³

掘削幅(W)　管天(H1)　砂埋戻厚(h)　路盤

砕石埋戻＝　0.55　×(　0.27　－　　－　0.17　)＝　0.06　m³

掘削幅(W)　砂埋戻厚(h1)　管断面積

砂埋戻＝　　×　　－　　＝　　m³

掘削土量

発生土運搬＝　0.13　m³

※管天(H1)は、舗装厚削除済数量

D2:管外径一覧表(mm)

区分	管　種	管外径	掘削幅
1	PPφ13	21.5	0.55
2	PPφ20	27.0	0.55
3	PPφ25	34.0	0.55
4	PPφ30	42.0	0.55
5	PPφ40	48.0	0.55
6	PPφ50	60.0	0.55
7	HPEφ75	90.0	0.55
8	HPEφ100	125.0	0.55
9	DGXφ125	143.0	0.55
10	HPEφ150	180.0	0.55
11	HPEφ200	250.0	0.55
12	DGXφ250	271.6	0.60
13	DGXφ300	322.8	0.70
14	DGXφ350	374.0	0.70
15	DGXφ400	425.6	1.05
16	DNSφ450	476.8	1.10

D2:	3	管外径	34
W:	3	掘削幅	0.55

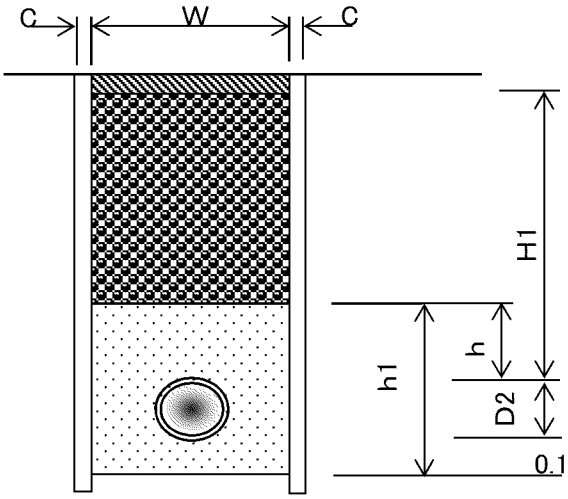

PPφ13	延長L＝	1.00	m	管天H＝	0.30	m	既設舗装厚・舗装取壊厚t＝	10	cm	管外径区分	1
	矢板厚t＝		cm				仮舗装厚t＝	3	cm	路盤厚t＝	17

名　称	形　状　寸　法	阿野田町6工区,PPφ50仮設工数量計算	単位	数　量	摘　要
舗装切断工	Co, t＝15cm以下	1.00 × 2.00	m	2.0	
舗装版取り壊し工	Co, t＝10cm以下	1.00 × 0.55	m^2	0.6	
掘削工	砂質土	0.12 × 1.00	m^3	0.1	
埋め戻し工	RC-40	0.06 × 1.00	m^3	0.06	
発生土運搬	砂質土	0.12 × 1.00	m^3	0.1	
整地工		0.10	m^3	0.1	
残塊処理	Co	0.60 × 0.10	m^3	0.06	
残塊処分費	Co		m^3	0.06	
表層工	再生As, t＝3cm	1.00 × 0.55	m^2	0.6	
路盤工	RC-40, t＝17cm	1.00 × 0.55	m^2	0.6	

土　工　数　量　表

阿野田町6工区,PPφ50仮設工数量計算	管天(H)＝　0.30　m

PPφ13　　掘削幅(W)　　矢板厚(C)

管外径(D2)　0.022　　掘削幅(W)　0.55　＋　　＝　0.55　m

掘削幅(W)　管天(H1)　管外径　敷砂

掘削土量＝　0.55　×(　0.2　＋　0.022　＋　　)＝　0.12　m^3

掘削幅(W)　管天(H1)　砂埋戻厚(h)　路盤

砕石埋戻＝　0.55　×(　0.27　－　　－　0.17　)＝　0.06　m^3

掘削幅(W)　砂埋戻厚(h1)　管断面積

砂埋戻＝　　×　　－　　＝　　m^3

掘削土量

発生土運搬＝　0.12　m^3

※管天(H1)は、舗装厚削除済数量

D2:管外径一覧表(mm)

区分	管　種	管外径	掘削幅
1	PPφ13	21.5	0.55
2	PPφ20	27.0	0.55
3	PPφ25	34.0	0.55
4	PPφ30	42.0	0.55
5	PPφ40	48.0	0.55
6	PPφ50	60.0	0.55
7	HPEφ75	90.0	0.55
8	HPEφ100	125.0	0.55
9	DGXφ125	143.0	0.55
10	HPEφ150	180.0	0.55
11	HPEφ200	250.0	0.60
12	DGXφ250	271.6	0.60
13	DGXφ300	322.8	0.70
14	DGXφ350	374.0	0.70
15	DGXφ400	425.6	1.05
16	DNSφ450	476.8	1.10

D2:	1	管外径	21.5
W:	1	掘削幅	0.55

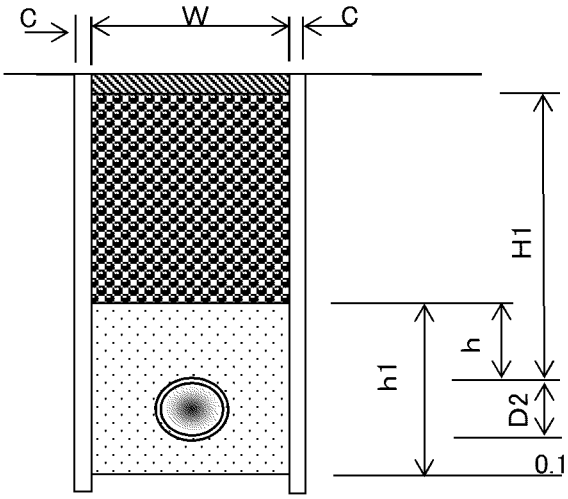

阿野田町8工区本設（下水道補助） HPEφ75,PPφ50,25,13 資材,労務

名　称	規格	略図及び算式	数　量	単位
【資材】	本設			
EF受口付直管	φ75	1.0	1.0	本
ポリエチレンパイプ	φ50	1.0	1.0	m
	φ25	0.3 + 27.0 + 4.0 + 15.1	46.4	m
	φ13	1.5 + 7.5	9.0	m
PP異径ソケット	φ50×φ25	1	1	個
PP異径チーズ	φ25×φ13	1 + 1	2	個
PPエルボ	φ25	1	1	個
PVソケット	φ13	1 + 1	2	個
PVジョイント	φ75×φ50	1	1	個
明示テープ	150㎜	φ75 φ50 φ25 φ13 1.0 + 1.0 + 46.4 + 9.0	57.4	m
マーカー杭		5	5	個
【労務】	本設			
ポリエチレン管布設工	φ75	1.0	1.0	m
	φ50	1.0	1.0	m
	φ25	46.4	46.4	m
	φ13	9.0	9.0	m
融着継手工	φ75	直管 1.0	1	口
PP継手工	φ50	ソケット チーズ エルボ サドル 1.0 + 0.0 + 0.0 + 0.0	1	口
	φ25	ソケット チーズ エルボ サドル 1.0 + 4.0 + 2.0 + 0.0	7	口
	φ13	ソケット チーズ エルボ サドル 4.0 + 2.0 + 0.0 + 0.0	6	口
ﾎﾟﾘｴﾁﾚﾝｽﾘｰﾌﾞ被覆工	φ75	1.0	1.0	m
明示テープ布設工		57.4	57.4	m
メカニカル継手工	φ75	1	1	口
	φ50	1	1	口
ポリエチレン管切断工	φ75	直管 1	1	口

名　称	形　状　寸　法	阿野田町8工区(下水道補助)本設　土工数量計算	単位	数　量	摘　要
		PP φ25　PP φ13			
舗装切断工	As, t＝15cm以下	3.40 ＋ 2.00	m	5	5.40
舗装版取り壊し工	As, t＝10cm以下	0.90 ＋ 0.60	m^2	2	1.50
掘削工	砂質土	1.00 ＋ 0.60	m^3	2	1.60
埋め戻し工	RC－40	0.40 ＋ 0.23	m^3	1	0.63
埋め戻し工	砂	0.40 ＋ 0.30	m^3	1	0.70
発生土運搬	砂質土	1.00 ＋ 0.60	m^3	2	1.60
整地工		1.00 ＋ 0.60	m^3	2	1.60
残塊処理	As	0.04 ＋ 0.02	m^3	0.1	0.06
残塊処分費	As	0.04 ＋ 0.02	m^3	0.1	0.06
表層工	再生As, t＝3cm	0.90 ＋ 0.60	m^2	2	1.50
路盤工	RC-40, t＝16cm	0.90 ＋ 0.60	m^2	2	1.50
汚泥運搬・処分工		発生量　舗装版切断深さ　舗装版切断延長 0.023 t/m × 0.04 m × 5.4 m ＝ 0.005	m^3	0.005	0.005

HPEφ75	延長L＝	1.70	m	管天H＝	0.90	m	既設舗装厚・舗装取壊厚t＝	4	cm	管外径区分	7
	矢板厚t＝		cm				仮舗装厚t＝	3	cm	路盤厚t＝	16

名　称	形　状　寸　法	阿野田町8工区,HPEφ75本設工数量計算	単位	数　量	摘　要
舗装切断工	As, t＝15cm以下	1.70 × 2.00	m	3.4	
舗装版取り壊し工	As, t＝10cm以下	1.70 × 0.55	m^2	0.9	
掘削工	砂質土	1.70 × 0.58	m^3	1.0	
埋め戻し工	RC-40	1.70 × 0.23	m^3	0.4	
埋め戻し工	砂	1.70 × 0.26	m^3	0.4	
発生土運搬	砂質土	1.70 × 0.58	m^3	1.0	
整地工		1.00	m^3	1.0	
残塊処理	As	0.90 × 0.04	m^3	0.04	
残塊処分費	As		m^3	0.04	
表層工	再生As, t＝3cm	1.70 × 0.55	m^2	0.9	
路盤工	RC-40, t＝16cm	1.70 × 0.55	m^2	0.9	

土　工　数　量　表

阿野田町8工区,HPEφ75本設工数量計算	管天(H)＝　0.90　m

HPEφ75　　掘削幅(W)　　矢板厚(C)

管外径(D2)　0.090　　掘削幅(W)　0.55　＋　　＝　0.55　m

	掘削幅(W)		管天(H1)		管外径		敷砂			
掘削土量＝	0.55	×(	0.86	＋	0.090	＋	0.1	)＝	0.58	m^3

	掘削幅(W)		管天(H1)		砂埋戻厚(h)		路盤			
砕石埋戻＝	0.55	×(	0.87	－	0.3	－	0.16	)＝	0.23	m^3

	掘削幅(W)		砂埋戻厚(h1)		管断面積			
砂埋戻＝	0.55	×	0.490	－	0.0064	＝	0.26	m^3

	掘削土量	
発生土運搬＝	0.58	m^3

※管天(H1)は、舗装厚削除済数量

D2:管外径一覧表(mm)

区分	管　種	管外径	掘削幅
1	PPφ13	21.5	0.55
2	PPφ20	27.0	0.55
3	PPφ25	34.0	0.55
4	PPφ30	42.0	0.55
5	PPφ40	48.0	0.55
6	PPφ50	60.0	0.55
7	HPEφ75	90.0	0.55
8	HPEφ100	125.0	0.55
9	DGXφ125	143.0	0.55
10	HPEφ150	180.0	0.55
11	HPEφ200	250.0	0.55
12	DGXφ250	271.6	0.60
13	DGXφ300	322.8	0.70
14	DGXφ350	374.0	0.70
15	DGXφ400	425.6	1.05
16	DNSφ450	476.8	1.10

D2:	7	管外径	90
W:	7	掘削幅	0.55

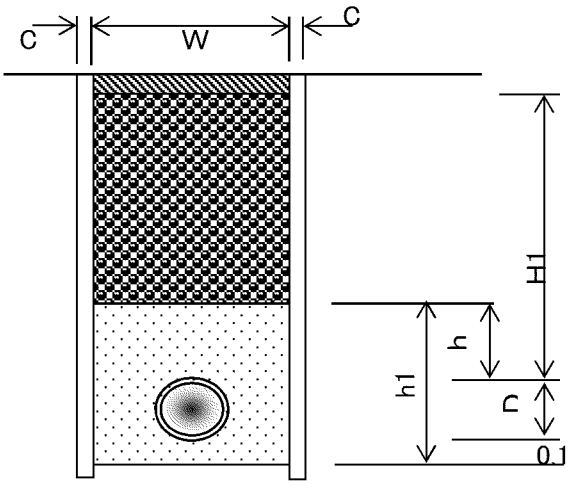

PPφ50	延長L＝ 1.00 m	管天H＝ 0.90 m	既設舗装厚・舗装取壊厚t＝ 4 cm	管外径区分 6
	矢板厚t＝ cm		仮舗装厚t＝ 3 cm	路盤厚t＝ 16

名　称	形　状　寸　法	阿野田町8工区,PPφ50本設工数量計算	単位	数　量	摘　要
舗装切断工	As, t＝15cm以下	1.00 × 2.00	m	2.0	
舗装版取り壊し工	As, t＝10cm以下	1.00 × 0.55	m^2	0.6	
掘削工	砂質土	0.56 × 1.00	m^3	0.6	
埋め戻し工	RC-40	0.23 × 1.00	m^3	0.23	
埋め戻し工	砂	0.25 × 1.00	m^3	0.3	
発生土運搬	砂質土	0.56 × 1.00	m^3	0.6	
整地工		0.60	m^3	0.6	
残塊処理	As	0.60 × 0.04	m^3	0.02	
残塊処分費	As		m^3	0.02	
表層工	再生As, t＝3cm	1.00 × 0.55	m^2	0.6	
路盤工	RC-40, t＝16cm	1.00 × 0.55	m^2	0.6	

土　工　数　量　表

阿野田町8工区,PPφ50本設工数量計算	管天(H)＝　0.90　m

PPφ50　　掘削幅(W)　　矢板厚(C)

管外径(D2)　0.060　　掘削幅(W)　0.55　＋　　＝　0.55　m

掘削土量＝　掘削幅(W) 0.55 ×(　管天(H1) 0.86 ＋ 管外径 0.060 ＋ 敷砂 0.1)＝　0.56　m³

砕石埋戻＝　掘削幅(W) 0.55 ×(　管天(H1) 0.87 － 砂埋戻厚(h) 0.3 － 路盤 0.16)＝　0.23　m³

砂埋戻＝　掘削幅(W) 0.55 ×　砂埋戻厚(h1) 0.460 － 管断面積 0.0028 ＝　0.25　m³

発生土運搬＝　掘削土量 0.56　m³

※管天(H1)は、舗装厚削除済数量

D2:管外径一覧表(mm)

区分	管　種	管外径	掘削幅
1	PPφ13	21.5	0.55
2	PPφ20	27.0	0.55
3	PPφ25	34.0	0.55
4	PPφ30	42.0	0.55
5	PPφ40	48.0	0.55
6	PPφ50	60.0	0.55
7	HPEφ75	90.0	0.55
8	HPEφ100	125.0	0.55
9	DGXφ125	143.0	0.55
10	HPEφ150	180.0	0.55
11	HPEφ200	250.0	0.55
12	DGXφ250	271.6	0.60
13	DGXφ300	322.8	0.70
14	DGXφ350	374.0	0.70
15	DGXφ400	425.6	1.05
16	DNSφ450	476.8	1.10

D2:	6	管外径	60
W:	6	掘削幅	0.55

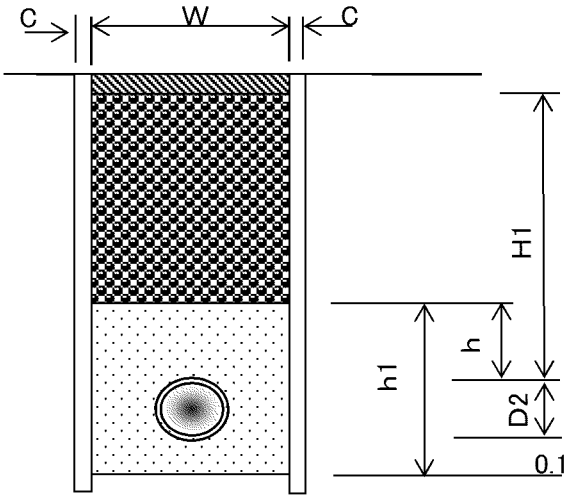

PPφ25	延長L＝ 46.40 m	管天H＝ 0.65 m	既設舗装厚・舗装取壊厚t＝ 4 cm	管外径区分 3
	矢板厚t＝ cm		仮舗装厚t＝ 3 cm	路盤厚t＝ 16

名　称	形　状　寸　法	阿野田町8工区,PPφ25本設工数量計算	単位	数　量	摘　要
舗装切断工	As, t＝15cm以下	46.40 × 2.00	m	92.8	
舗装版取り壊し工	As, t＝10cm以下	46.40 × 0.55	m²	25.5	
掘削工	砂質土	0.55 × 46.40	m³	25.5	
埋め戻し工	RC-40	0.09 × 46.40	m³	4.1	
埋め戻し工	砂	0.24 × 46.40	m³	11.1	
発生土運搬	砂質土	0.55 × 46.40	m³	25.5	
整地工		25.50	m³	25.5	
残塊処理	As	25.50 × 0.04	m³	1.0	
残塊処分費	As		m³	1.0	
表層工	再生As, t＝3cm	46.40 × 0.55	m²	25.5	
路盤工	RC-40, t＝16cm	46.40 × 0.55	m²	25.5	
			m²		

土　工　数　量　表

阿野田町8工区,PPφ25本設工数量計算	管天(H)＝　0.65　m

PPφ25　　掘削幅(W)　　矢板厚(C)

管外径(D2)　0.034　　掘削幅(W)　0.55　＋　　＝　0.55　m

掘削幅(W)　管天(H1)　管外径　敷砂

掘削土量＝　0.55　×(　0.86　＋　0.034　＋　0.1　)＝　0.55　m^3

掘削幅(W)　管天(H1)　砂埋戻厚(h)　路盤

砕石埋戻＝　0.55　×(　0.62　－　0.3　－　0.16　)＝　0.09　m^3

掘削幅(W)　砂埋戻厚(h1)　管断面積

砂埋戻＝　0.55　×　0.434　－　0.0009　＝　0.24　m^3

掘削土量

発生土運搬＝　0.55　m^3

※管天(H1)は、舗装厚削除済数量

D2:管外径一覧表(mm)

区分	管　種	管外径	掘削幅
1	PPφ13	21.5	0.55
2	PPφ20	27.0	0.55
3	PPφ25	34.0	0.55
4	PPφ30	42.0	0.55
5	PPφ40	48.0	0.55
6	PPφ50	60.0	0.55
7	HPEφ75	90.0	0.55
8	HPEφ100	125.0	0.55
9	DGXφ125	143.0	0.55
10	HPEφ150	180.0	0.55
11	HPEφ200	250.0	0.55
12	DGXφ250	271.6	0.60
13	DGXφ300	322.8	0.70
14	DGXφ350	374.0	0.70
15	DGXφ400	425.6	1.05
16	DNSφ450	476.8	1.10

D2:	3	管外径	34
W:	3	掘削幅	0.55

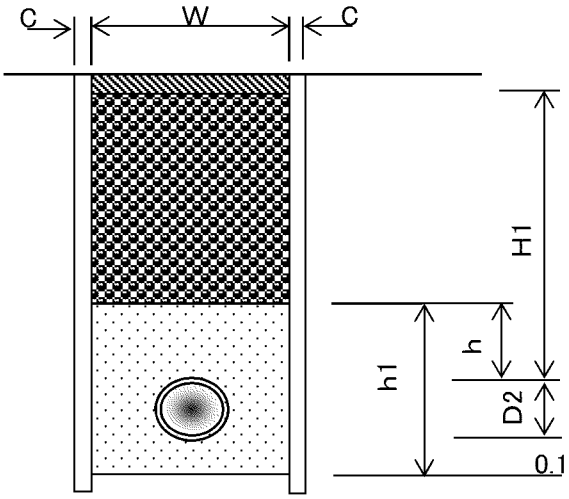

PPφ13	延長L＝ 9.00 m	管天H＝ 0.65 m	既設舗装厚・舗装取壊厚t＝ 4 cm	管外径区分 1
	矢板厚t＝ cm		仮舗装厚t＝ 3 cm	路盤厚t＝ 16

名　称	形　状　寸　法	阿野田町8工区,PPφ13本設工数量計算	単位	数　量	摘　要
舗装切断工	As, t＝15cm以下	9.00 × 2.00	m	18.0	
舗装版取り壊し工	As, t＝10cm以下	9.00 × 0.55	m^2	5.0	
掘削工	砂質土	1.00 × 9.00	m^3	9.0	
埋め戻し工	RC-40	1.00 × 9.00	m^3	9.0	
埋め戻し工	砂	1.00 × 9.00	m^3	9.0	
残土処理	砂質土	1.00 × 9.00	m^3	9.0	
残塊処理	As	5.00 × 0.04	m^3	0.20	
残塊処分費	As		m^3	0.20	
表層工	再生As, t＝3cm	1.00 × 1.00	m^2	1.0	
路盤工	RC-40, t＝16cm	1.00 × 1.00	m^2	1.0	

土　工　数　量　表

阿野田町8工区,PPφ13本設工数量計算	管天(H)＝　0.65　m

PPφ13　　掘削幅(W)　　矢板厚(C)

管外径(D2)　0.022　　掘削幅(W)　0.55　＋　　＝　0.55　m

	掘削幅(W)		管天(H)		管外径		敷砂			
掘削土量＝	0.55	×(	1.17	＋	0.022	＋	0.1	)＝	0.71	m³

	掘削幅(W)		管天(H)		砂埋戻厚(h)		路盤			
砕石埋戻＝	0.55	×(	1.17	－	0.3	－	0.1	)＝	0.42	m³

	掘削幅(W)		砂埋戻厚(h1)		管断面積			
砂埋戻＝	0.55	×	0.422	－	0.0004	＝	0.23	m³

	掘削土量	
残土処理＝	0.71	m³

※管天(H1)は、舗装厚削除済数量

D2:管外径一覧表(mm)

区分	管　種	管外径	掘削幅
1	PPφ13	21.5	0.55
2	PPφ20	27.0	0.55
3	PPφ25	34.0	0.55
4	PPφ30	42.0	0.55
5	PPφ40	48.0	0.55
6	PPφ50	60.0	0.55
7	HPEφ75	90.0	0.55
8	HPEφ100	125.0	0.55
9	DGXφ125	143.0	0.55
10	HPEφ150	180.0	0.55
11	HPEφ200	250.0	0.55
12	DGXφ250	271.6	0.60
13	DGXφ300	322.8	0.70
14	DGXφ350	374.0	0.70
15	DGXφ400	425.6	1.05
16	DNSφ450	476.8	1.10

D2:	1	管外径	21.5
W:	1	掘削幅	0.55

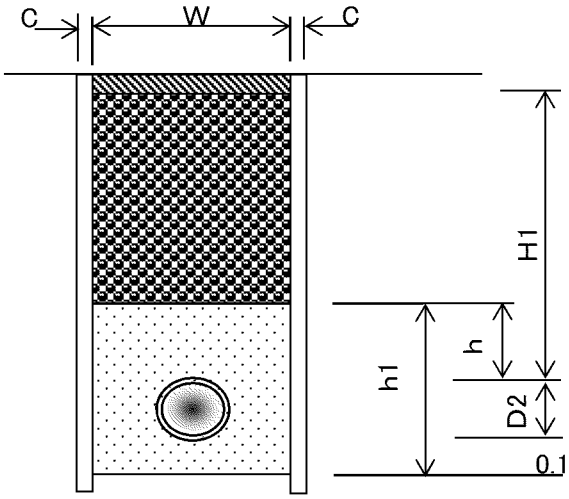

阿野田町8工区仮設（下水道補助） PPφ25,13 資材,労務

名　称	規格	略図及び算式	数　量	単位
【資材】	仮設			
ポリエチレンパイプ	φ25	0.5 ＋ 1.5 ＋ 28.5 ＋ 4.0 ＋ 15.1	49.6	m
	φ13	1.5 ＋ 0.9 ＋ 7.0 ＋ 0.9	10.3	m
PP異径チーズ	φ25×φ13	1 ＋ 1	2	個
PPエルボ	φ25	1 ＋ 1	2	個
	φ13	1 ＋ 1	2	個
PVソケット	φ13	1 ＋ 1	2	個
EFキャップ	φ75	1	1	個
サドル分水栓	HPE用 φ75×φ25	1	1	個
【労務】	仮設			
ポリエチレン管布設工	φ25	49.6	49.6	m
	φ13	10.3	10.3	m
PP継手工	φ25	ソケット　チーズ　エルボ　サドル 0.0 ＋ 4.0 ＋ 4.0 ＋ 1.0	9	口
	φ13	ソケット　チーズ　エルボ　サドル 4.0 ＋ 2.0 ＋ 4.0 ＋ 0.0	10	口
融着継手工	φ75	キャップ 1.0	1	口
サドル分水栓建込み工	ポリエチレン管 φ75×φ25	1.0	1	口
ポリエチレン管撤去工	φ25	49.6	49.6	m
	φ13	10.3	10.3	m
廃プラ費	PPφ25	延長　重量 49.6 ×0.423 ＝ 20.98	21.0	kg
	PPφ13	延長　重量 10.3 ×0.184 ＝ 1.90	1.9	kg
			22.9	kg
非鉄スクラップ	PP異径チーズ φ25×φ13	個数　重量 2 ×0.970 ＝ 1.94	1.9	kg
	PPエルボ φ25	個数　重量 2 ×0.720 ＝ 1.44	1.4	kg
	PPエルボ φ13	個数　重量 2 ×0.340 ＝ 0.68	0.7	kg
	PVソケット φ13	個数　重量 2 ×0.375 ＝ 0.75	0.8	kg
			4.8	kg

名　　称	形　状　寸　法	阿野田町8工区(下水道補助)仮設　土工数量計算	単位	数　　量	摘　　要
		PP φ25　　PP φ13			
舗装切断工	As, t＝15cm以下	2.00　＋　20.00	m	20	22.00
舗装版取り壊し工	As, t＝10cm以下	0.60　＋　5.50	m^2	6	6.10
掘削工	砂質土	0.20　＋　1.50	m^3	2	1.70
埋め戻し工	RC－40	0.10　＋　0.60	m^3	1	0.70
発生土運搬	砂質土	0.20　＋　1.50	m^3	2	1.70
整地工		0.20　＋　1.50	m^3	2	1.70
残塊処理	As	0.02　＋　0.22	m^3	0.2	0.24
残塊処分費	As	0.02　＋　0.22	m^3	0.2	0.24
表層工	再生As, t＝3cm	0.60　＋　5.50	m^2	6	6.10
路盤工	RC-40, t＝16cm	0.60　＋　5.50	m^2	6	6.10
汚泥運搬・処分工		発生量　舗装版切断深さ　舗装版切断延長 0.023 t/m　×　0.04 m　×　22.0 m　＝　0.020	m^3	0.02	0.020

PPφ25	延長L＝ 1.00 m	管天H＝ 0.30 m	既設舗装厚・舗装取壊厚t＝ 4 cm	管外径区分 3
	矢板厚t＝ cm		仮舗装厚t＝ 3 cm	路盤厚t＝ 16

名　称	形　状　寸　法	阿野田町8工区,PPφ25仮設工数量計算	単位	数　量	摘　要
舗装切断工	As, t＝15cm以下	1.00 × 2.00	m	2.0	
舗装版取り壊し工	As, t＝10cm以下	1.00 × 0.55	m^2	0.6	
掘削工	砂質土	0.16 × 1.00	m^3	0.2	
埋め戻し工	RC-40	0.06 × 1.00	m^3	0.1	
発生土運搬	砂質土	0.16 × 1.00	m^3	0.2	
整地工		0.20	m^3	0.2	
残塊処理	As	0.60 × 0.04	m^3	0.02	
残塊処分費	As		m^3	0.02	
表層工	再生As, t＝3cm	1.00 × 0.55	m^2	0.6	
路盤工	RC-40, t＝16cm	1.00 × 0.55	m^2	0.6	

土　工　数　量　表

阿野田町8工区,PPφ25仮設工数量計算	管天(H)＝　0.30　m

PPφ25　　掘削幅(W)　　矢板厚(C)

管外径(D2)　0.034　　掘削幅(W)　0.55　＋　　＝　0.55　m

掘削幅(W)　管天(H1)　管外径　敷砂

掘削土量＝　0.55　×(　0.26　＋　0.034　＋　　)＝　0.16　m³

掘削幅(W)　管天(H1)　砂埋戻厚(h)　路盤

砕石埋戻＝　0.55　×(　0.27　－　　－　0.16　)＝　0.06　m³

掘削幅(W)　砂埋戻厚(h1)　管断面積

砂埋戻＝　　×　　－　　＝　　m³

掘削土量

発生土運搬＝　0.16　m³

※管天(H1)は、舗装厚削除済数量

D2:管外径一覧表(mm)

区分	管　種	管外径	掘削幅
1	PPφ13	21.5	0.55
2	PPφ20	27.0	0.55
3	PPφ25	34.0	0.55
4	PPφ30	42.0	0.55
5	PPφ40	48.0	0.55
6	PPφ50	60.0	0.55
7	HPEφ75	90.0	0.55
8	HPEφ100	125.0	0.55
9	DGXφ125	143.0	0.55
10	HPEφ150	180.0	0.55
11	HPEφ200	250.0	0.55
12	DGXφ250	271.6	0.60
13	DGXφ300	322.8	0.70
14	DGXφ350	374.0	0.70
15	DGXφ400	425.6	1.05
16	DNSφ450	476.8	1.10

D2:	3	管外径	34
W:	3	掘削幅	0.55

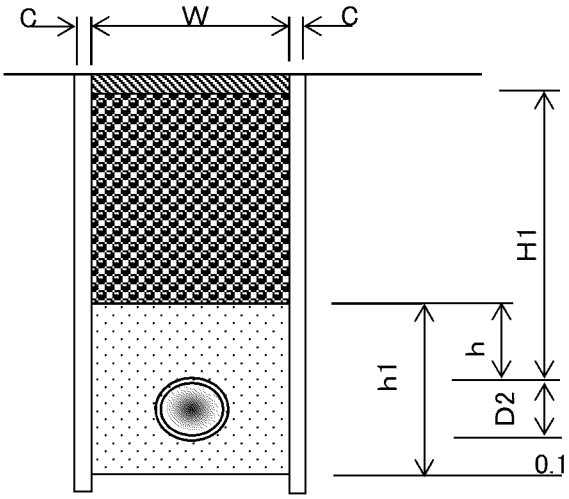

PPφ13	延長L＝	10.00	m	管天H＝	0.30	m	既設舗装厚・舗装取壊厚t＝	4	cm	管外径区分	1
	矢板厚t＝		cm				仮舗装厚t＝	3	cm	路盤厚t＝	16

名　称	形　状　寸　法	阿野田町8工区,PPφ13仮設工数量計算	単位	数　量	摘　要
舗装切断工	As, t＝15cm以下	10.00 × 2.00	m	20.0	
舗装版取り壊し工	As, t＝10cm以下	10.00 × 0.55	m^2	5.5	
掘削工	砂質土	0.15 × 10.00	m^3	1.5	
埋め戻し工	RC-40	0.06 × 10.00	m^3	0.60	
発生土運搬	砂質土	0.15 × 10.00	m^3	1.5	
整地工		1.50	m^3	1.5	
残塊処理	As	5.50 × 0.04	m^3	0.22	
残塊処分費	As		m^3	0.22	
表層工	再生As, t＝3cm	10.00 × 0.55	m^2	5.5	
路盤工	RC-40, t＝16cm	10.00 × 0.55	m^2	5.5	

土　工　数　量　表

阿野田町8工区,PPφ13仮設工数量計算	管天(H)＝　0.30　m

PPφ13　　掘削幅(W)　　矢板厚(C)

管外径(D2)　0.022　　掘削幅(W)　0.55　＋　　＝　0.55　m

掘削幅(W)　管天(H1)　管外径　敷砂

掘削土量＝　0.55　×(　0.26　＋　0.022　＋　　)＝　0.15　m³

掘削幅(W)　管天(H1)　砂埋戻厚(h)　路盤

砕石埋戻＝　0.55　×(　0.27　－　　－　0.16　)＝　0.06　m³

掘削幅(W)　砂埋戻厚(h1)　管断面積

砂埋戻＝　　×　　－　　＝　　m³

掘削土量

発生土運搬＝　0.15　m³

※管天(H1)は、舗装厚削除済数量

D2:管外径一覧表(mm)

区分	管　種	管外径	掘削幅
1	PPφ13	21.5	0.55
2	PPφ20	27.0	0.55
3	PPφ25	34.0	0.55
4	PPφ30	42.0	0.55
5	PPφ40	48.0	0.55
6	PPφ50	60.0	0.55
7	HPEφ75	90.0	0.55
8	HPEφ100	125.0	0.55
9	DGXφ125	143.0	0.55
10	HPEφ150	180.0	0.55
11	HPEφ200	250.0	0.60
12	DGXφ250	271.6	0.60
13	DGXφ300	322.8	0.70
14	DGXφ350	374.0	0.70
15	DGXφ400	425.6	1.05
16	DNSφ450	476.8	1.10

D2:	1	管外径	21.5
W:	1	掘削幅	0.55

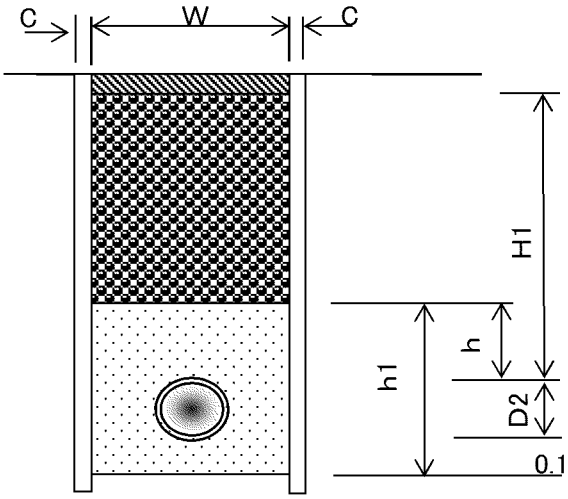

天神3丁目3工区本設(下水道補助) PPφ20 資材,労務

名　称	規格	略図及び算式	数　量	単位
【資材】	本設			
ポリエチレンパイプ	φ20	5.5 + 30.0 + 4.5 + 1.0	41.0	m
PPソケット	φ20	1 + 1	2	個
PPエルボ	φ20	1	1	個
PVソケット	φ20	1	1	個
DIP用 サドル分水栓	φ75×φ20	1	1	個
明示テープ	150㎜	φ20 41.0	41.0	m
マーカー杭		2	2	個
【労務】	本設			
ポリエチレン管布設工	φ20	41.0	41.0	m
PP継手工	φ20	ソケット　チーズ　エルボ　サドル 6.0 + 0.0 + 2.0 + 1.0	9	口
明示テープ布設工		41.0	41.0	m
サドル分水栓建込み工	ダクタイル鋳鉄管 φ75×φ20	1	1	箇所
ポリエチレン管切断工	φ20	1	1	口

名　　称	形　状　寸　法	天神3丁目3工区(下水道補助)本設　土工数量計算	単位	数　　量	摘　　要
		PP φ20　　PP φ13			
舗装切断工	As, t＝15cm以下	82.00　＋　1.00	m	80	83.00
舗装版取り壊し工	As, t＝10cm以下	22.60　＋　0.30	m^2	23	22.90
掘削工	砂質土	22.10　＋　0.20	m^3	20	22.30
埋め戻し工	RC－40	9.40　＋　0.05	m^3	10	9.45
埋め戻し工	砂	9.40　＋　0.10	m^3	10	9.50
発生土運搬	砂質土	22.10　＋　0.20	m^3	20	22.30
整地工		22.10　＋　0.20	m^3	20	22.30
残塊処理	As	0.90　＋　0.01	m^3	1	0.91
残塊処分費	As	0.90　＋　0.01	m^3	1	0.91
表層工	再生As, t＝3cm	22.60　＋　0.30	m^2	23	22.90
路盤工	RC-40, t＝16cm	22.60　＋　0.30	m^2	23	22.90
汚泥運搬・処分工		発生量　舗装版切断深さ　舗装版切断延長 0.023 t/m　×　0.04 m　×　83.0 m　＝　0.08	m^3	0.08	0.08

PPφ20	延長L＝	41.00	m	管天H＝	0.90	m	既設舗装厚・舗装取壊厚t＝	4	cm	管外径区分	2
	矢板厚t＝		cm				仮舗装厚t＝	3	cm	路盤厚t＝	16

名　称	形　状　寸　法	天神3丁目3工区,PPφ20本設工数量計算	単位	数　量	摘　要
舗装切断工	As, t＝15cm以下	41.00 × 2.00	m	82.0	
舗装版取り壊し工	As, t＝10cm以下	41.00 × 0.55	m^2	22.6	
掘削工	砂質土	41.00 × 0.54	m^3	22.1	
埋め戻し工	RC-40	41.00 × 0.23	m^3	9.4	
埋め戻し工	砂	41.00 × 0.23	m^3	9.4	
発生土運搬	砂質土	41.00 × 0.54	m^3	22.1	
整地工		22.10	m^3	22.1	
残塊処理	As	22.60 × 0.04	m^3	0.90	
残塊処分費	As		m^3	0.90	
表層工	再生As, t＝3cm	41.00 × 0.55	m^2	22.6	
路盤工	RC-40, t＝16cm	41.00 × 0.55	m^2	22.6	

土　工　数　量　表

天神3丁目3工区,PPφ20本設工数量計算	管天(H)＝　0.90　m

PPφ20　　掘削幅(W)　　矢板厚(C)

管外径(D2)　0.027　　掘削幅(W)　0.55　＋　　＝　0.55　m

	掘削幅(W)		管天(H1)		管外径		敷砂			
掘削土量＝	0.55	×(	0.86	＋	0.027	＋	0.1	)＝	0.54	m^3

	掘削幅(W)		管天(H1)		砂埋戻厚(h)		路盤			
砕石埋戻＝	0.55	×(	0.87	－	0.3	－	0.16	)＝	0.23	m^3

	掘削幅(W)		砂埋戻厚(h1)		管断面積			
砂埋戻＝	0.55	×	0.427	－	0.0006	＝	0.23	m^3

	掘削土量	
発生土運搬＝	0.54	m^3

※管天(H1)は、舗装厚削除済数量

D2:管外径一覧表(mm)

区分	管　種	管外径	掘削幅
1	PPφ13	21.5	0.55
2	PPφ20	27.0	0.55
3	PPφ25	34.0	0.55
4	PPφ30	42.0	0.55
5	PPφ40	48.0	0.55
6	PPφ50	60.0	0.55
7	DGXφ75	93.0	0.55
8	DGXφ100	118.0	0.55
9	DGXφ125	143.0	0.55
10	DGXφ150	169.0	0.55
11	DGXφ200	220.0	0.60
12	DGXφ250	271.6	0.60
13	DGXφ300	322.8	0.70
14	DGXφ350	374.0	0.70
15	DGXφ400	425.6	1.05
16	DNSφ450	476.8	1.10

D2:	2	管外径	27
W:	2	掘削幅	0.55

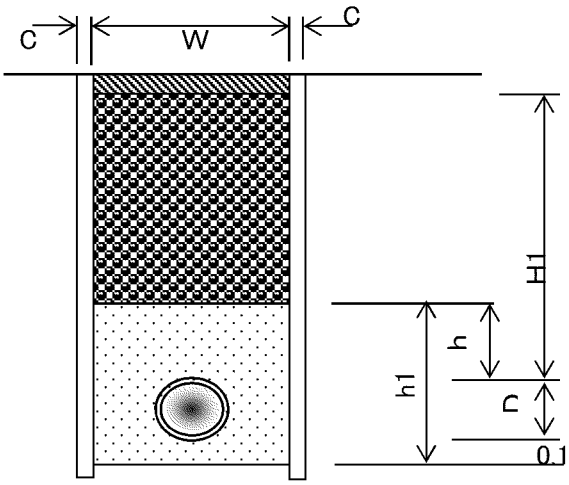

PPφ13	延長L＝ 0.50 m	管天H＝ 0.65 m	既設舗装厚・舗装取壊厚t＝ 4 cm	管外径区分 1
	矢板厚t＝ cm		仮舗装厚t＝ 3 cm	路盤厚t＝ 16

名　称	形　状　寸　法	天神3丁目3工区,PPφ13本設工数量計算	単位	数　量	摘　要
舗装切断工	As, t＝15cm以下	0.50 × 2.00	m	1.0	
舗装版取り壊し工	As, t＝10cm以下	0.50 × 0.55	m^2	0.3	
掘削工	砂質土	0.40 × 0.50	m^3	0.2	
埋め戻し工	RC-40	0.09 × 0.50	m^3	0.05	
埋め戻し工	砂	0.23 × 0.50	m^3	0.1	
発生土運搬	砂質土	0.40 × 0.50	m^3	0.2	
整地工		0.20	m^3	0.2	
残塊処理	As	0.30 × 0.04	m^3	0.01	
残塊処分費	As		m^3	0.01	
表層工	再生As, t＝3cm	0.50 × 0.55	m^2	0.3	
路盤工	RC-40, t＝16cm	0.50 × 0.55	m^2	0.3	

土　工　数　量　表

天神3丁目3工区,PPφ13本設工数量計算	管天(H)＝　0.65　m

PPφ13　　掘削幅(W)　　矢板厚(C)

管外径(D2)　0.022　　掘削幅(W)　0.55　＋　　＝　0.55　m

掘削幅(W)　管天(H1)　管外径　敷砂

掘削土量＝　0.55　×(　0.61　＋　0.022　＋　0.1　)＝　0.40　m^3

掘削幅(W)　管天(H1)　砂埋戻厚(h)　路盤

砕石埋戻＝　0.55　×(　0.62　－　0.3　－　0.16　)＝　0.09　m^3

掘削幅(W)　砂埋戻厚(h1)　管断面積

砂埋戻＝　0.55　×　0.422　－　0.0004　＝　0.23　m^3

掘削土量

発生土運搬＝　0.40　m^3

※管天(H1)は、舗装厚削除済数量

D2:管外径一覧表(mm)

区分	管　種	管外径	掘削幅
1	PPφ13	21.5	0.55
2	PPφ20	27.0	0.55
3	PPφ25	34.0	0.55
4	PPφ30	42.0	0.55
5	PPφ40	48.0	0.55
6	PPφ50	60.0	0.55
7	DGXφ75	93.0	0.55
8	DGXφ100	118.0	0.55
9	DGXφ125	143.0	0.55
10	DGXφ150	169.0	0.55
11	DGXφ200	220.0	0.60
12	DGXφ250	271.6	0.60
13	DGXφ300	322.8	0.70
14	DGXφ350	374.0	0.70
15	DGXφ400	425.6	1.05
16	DNSφ450	476.8	1.10

D2:	1	管外径	21.5
W:	1	掘削幅	0.55

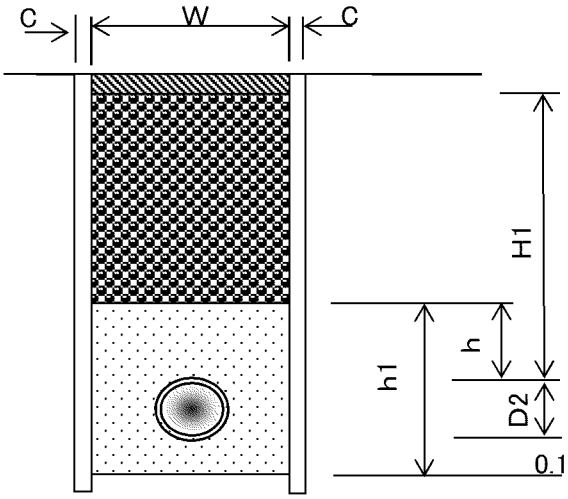

天神3丁目3工区仮設(下水道補助) PPφ20 資材,労務

名 称	規格	略図及び算式	数 量	単位
【資材】	本設			
ポリエチレンパイプ	φ20	0.5 + 0.5 + 34.0 + 0.5 + 0.9	36.4	m
PPエルボ	φ20	1 + 1 + 1 + 1	4	個
PVエルボ	φ20	1	1	個
保温筒	φ20	34.0	34.0	m
【労務】	本設			
ポリエチレン管布設工	φ20	36.4	36.4	m
PP継手工	φ20	ソケット チーズ エルボ サドル 0.0 + 0.0 + 10.0 + 0.0	10	口
ポリエチレン管撤去工	φ20	36.4	36.4	m
廃プラ費	PPφ20	延長 重量 36.4 ×0.269 = 9.79	9.8	kg
非鉄スクラップ	PPエルボ φ20	個数 重量 4 ×0.490 = 1.96	2.0	kg
	PVエルボ φ20	個数 重量 1 ×0.535 = 0.54	0.5	kg
			2.5	kg

名　　称	形　状　寸　法	天神3丁目3工区(下水道補助)仮設　土工数量計算	単位	数　　量	摘　　要
		PP φ20　　PP φ20			
舗装切断工	As, t＝15cm以下	1.00　＋　2.00	m	3	3.00
舗装版取り壊し工	As, t＝10cm以下	0.30　＋　0.60	m^2	1	0.90
掘削工	砂質土	0.20　＋　0.20	m^3	0.4	0.40
埋め戻し工	RC－40	0.05　＋　0.06	m^3	0.1	0.11
埋め戻し工	砂	0.10　＋	m^3	0.1	0.10
発生土運搬	砂質土	0.20　＋　0.20	m^3	0.4	0.40
整地工		0.20　＋　0.20	m^3	0.4	0.40
残塊処理	As	0.01　＋　0.02	m^3	0.03	0.03
残塊処分費	As	0.01　＋　0.02	m^3	0.03	0.03
表層工	再生As, t＝3cm	0.30　＋　0.60	m^2	1	0.90
路盤工	RC-40, t＝16cm	0.30　＋　0.60	m^2	1	0.90
汚泥運搬・処分工		発生量　舗装版切断深さ　舗装版切断延長 0.023 t/m　×　0.04 m　×　3.0 m　＝　0.003	m^3	0.003	0.003

PPφ20	延長L＝ 0.50 m	管天H＝ 0.65 m	既設舗装厚・舗装取壊厚t＝ 4 cm	管外径区分 2
	矢板厚t＝ cm		仮舗装厚t＝ 3 cm	路盤厚t＝ 16

名　称	形　状　寸　法	天神3丁目3工区,PPφ20仮設工数量計算	単位	数　量	摘　要
舗装切断工	As, t＝15cm以下	0.50 × 2.00	m	1.0	
舗装版取り壊し工	As, t＝10cm以下	0.50 × 0.55	m^2	0.3	
掘削工	砂質土	0.41 × 0.50	m^3	0.2	
埋め戻し工	RC-40	0.09 × 0.50	m^3	0.1	
埋め戻し工	砂	0.50 × 0.23	m^3	0.1	
発生土運搬	砂質土	0.41 × 0.50	m^3	0.2	
整地工		0.20	m^3	0.2	
残塊処理	As	0.30 × 0.04	m^3	0.01	
残塊処分費	As		m^3	0.01	
表層工	再生As, t＝3cm	0.50 × 0.55	m^2	0.3	
路盤工	RC-40, t＝16cm	0.50 × 0.55	m^2	0.3	

土　工　数　量　表

天神3丁目3工区,PPφ20仮設工数量計算	管天(H)＝　0.65　m

PPφ20　　掘削幅(W)　　矢板厚(C)

管外径(D2)　0.027　　掘削幅(W)　0.55　＋　　＝　0.55　m

掘削幅(W)　管天(H1)　管外径　敷砂

掘削土量＝　0.55　×(　0.61　＋　0.027　＋　0.1　)＝　0.41　m^3

掘削幅(W)　管天(H1)　砂埋戻厚(h)　路盤

砕石埋戻＝　0.55　×(　0.62　－　0.30　－　0.16　)＝　0.09　m^3

掘削幅(W)　砂埋戻厚(h1)　管断面積

砂埋戻＝　0.55　×　0.43　－　0.0006　＝　0.23　m^3

掘削土量

発生土運搬＝　0.41　m^3

※管天(H1)は、舗装厚削除済数量

D2:管外径一覧表(mm)

区分	管　種	管外径	掘削幅
1	PPφ13	21.5	0.55
2	PPφ20	27.0	0.55
3	PPφ25	34.0	0.55
4	PPφ30	42.0	0.55
5	PPφ40	48.0	0.55
6	PPφ50	60.0	0.55
7	HPEφ75	90.0	0.55
8	HPEφ100	125.0	0.55
9	DGXφ125	143.0	0.55
10	HPEφ150	180.0	0.55
11	HPEφ200	250.0	0.55
12	DGXφ250	271.6	0.60
13	DGXφ300	322.8	0.70
14	DGXφ350	374.0	0.70
15	DGXφ400	425.6	1.05
16	DNSφ450	476.8	1.10

D2:	2	管外径	27
W:	2	掘削幅	0.55

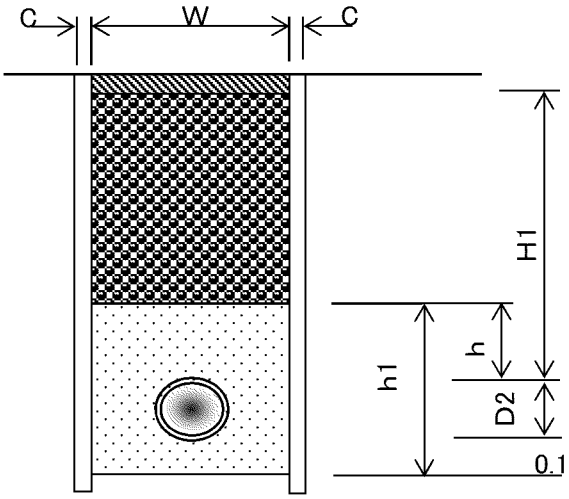

PPφ20	延長L＝	1.00	m	管天H＝	0.30	m	既設舗装厚・舗装取壊厚t＝	4	cm	管外径区分	2
	矢板厚t＝		cm				仮舗装厚t＝	3	cm	路盤厚t＝	16

名　称	形　状　寸　法	天神3丁目3工区,PPφ20仮設工数量計算	単位	数　量	摘　要
舗装切断工	As, t＝15cm以下	1.00 × 2.00	m	2.0	
舗装版取り壊し工	As, t＝10cm以下	1.00 × 0.55	m^2	0.6	
掘削工	砂質土	0.16 × 1.00	m^3	0.2	
埋め戻し工	RC-40	0.06 × 1.00	m^3	0.06	
発生土運搬	砂質土	0.16 × 1.00	m^3	0.2	
整地工		0.20	m^3	0.2	
残塊処理	As	0.60 × 0.04	m^3	0.02	
残塊処分費	As		m^3	0.02	
表層工	再生As, t＝3cm	1.00 × 0.55	m^2	0.6	
路盤工	RC-40, t＝16cm	1.00 × 0.55	m^2	0.6	

土　工　数　量　表

天神3丁目3工区,PPφ20仮設工数量計算	管天(H)＝　0.30　m

PPφ20　　掘削幅(W)　矢板厚(C)

管外径(D2)　0.027　掘削幅(W)　0.55　＋　＝　0.55　m

掘削幅(W)　管天(H1)　管外径　敷砂

掘削土量＝　0.55　×(　0.26　＋　0.027　＋　)＝　0.16　m^3

掘削幅(W)　管天(H1)　砂埋戻厚(h)　路盤

砕石埋戻＝　0.55　×(　0.27　－　－　0.16　)＝　0.06　m^3

掘削幅(W)　砂埋戻厚(h1)　管断面積

砂埋戻＝　×　－　＝　m^3

掘削土量

発生土運搬＝　0.16　m^3

※管天(H1)は、舗装厚削除済数量

D2:管外径一覧表(mm)

区分	管　種	管外径	掘削幅
1	PPφ13	21.5	0.55
2	PPφ20	27.0	0.55
3	PPφ25	34.0	0.55
4	PPφ30	42.0	0.55
5	PPφ40	48.0	0.55
6	PPφ50	60.0	0.55
7	HPEφ75	90.0	0.55
8	HPEφ100	125.0	0.55
9	DGXφ125	143.0	0.55
10	HPEφ150	180.0	0.55
11	HPEφ200	250.0	0.60
12	DGXφ250	271.6	0.60
13	DGXφ300	322.8	0.70
14	DGXφ350	374.0	0.70
15	DGXφ400	425.6	1.05
16	DNSφ450	476.8	1.10

D2:	2	管外径	27
W:	2	掘削幅	0.55

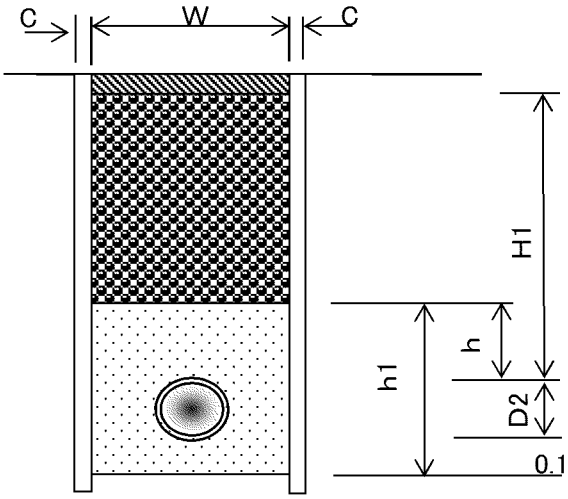

天神4丁目4工区本設（下水道補助） PPφ50,20,13 資材

名 称	規格	略図及び算式	数 量	単位
【資材】	本設			
ポリエチレンパイプ	φ50	3.5 + 1.0 + 25.0 + 25.0 + 13.5	68.0	m
	φ20	0.5 + 0.5	1.0	m
	φ13	2.0 + 2.0	4.0	m
ソフトシール仕切弁	φ50	1	1	基
仕切弁筐(円形1号)	鉄蓋 JWWA B 132	1	1	組
	調整リング PR25(K)	2	2	個
	上部壁 RA25(A)	1	1	個
	下部壁 RC25(C)	1	1	個
	底版 RS25(S)	1	1	組
MFジョイント	φ50	2	2	個
PPソケット	φ50	1 + 1 + 1	3	個
PVソケット	φ20	1 + 1	2	個
	φ13	1 + 1	2	個
DIP用 サドル分水栓	φ150×φ50	1	1	個
PP用 サドル分水栓	φ50×φ20	1 + 1	2	個
	φ50×φ13	1 + 1	2	個
明示テープ	150㎜	φ50 φ20 φ13 68.0 + 1.0 + 4.0	73.0	m
マーカー杭		5	5	個
サドルキャップ	φ50	1	1	個

天神4丁目4工区本設（下水道補助） PPφ50,20,13 労務

名　称	規格	略図及び算式	数　量	単位
【労務】	本設			
ポリエチレン管布設工	φ50	68.0	68.0	m
	φ20	1.0	1.0	m
	φ13	4.0	4.0	m
PP継手工	φ50	ソケット 6.0 + チーズ 0.0 + エルボ 0.0 + サドル 1.0	7	口
	φ20	ソケット 4.0 + チーズ 0.0 + エルボ 0.0 + サドル 2.0	6	口
	φ13	ソケット 4.0 + チーズ 0.0 + エルボ 0.0 + サドル 2.0	6	口
明示テープ布設工		73.0	73.0	m
仕切弁設置工（筐据付含む）	φ50	1	1	箇所
サドル分水栓建込み工	ダクタイル鋳鉄管 φ150×φ50	1	1	箇所
	ポリエチレン管 φ50×φ20	2	2	箇所
	ポリエチレン管 φ50×φ13	2	2	箇所
メカニカル継手工	φ50	2	2	口
フランジ継手工	φ50	2	2	口

名　称	形　状　寸　法	天神4丁目4工区(下水道補助)本設　土工数量計算	単位	数　量	摘　要
		PP φ50 + PP φ20 + PP φ13			
舗装切断工	As, t＝15cm以下	136.00 + 2.00 + 8.00	m	150	146.00
舗装版取り壊し工	As, t＝10cm以下	37.40 + 0.60 + 2.20	m^2	40	40.20
掘削工	砂質土	38.10 + 0.40 + 1.60	m^3	40	40.10
埋め戻し工	RC－40	15.60 + 0.09 + 0.40	m^3	16	16.09
埋め戻し工	砂	17.00 + 0.20 + 0.90	m^3	18	18.10
発生土運搬	砂質土	38.10 + 0.40 + 1.60	m^3	40	40.10
整地工		38.10 + 0.40 + 1.60	m^3	40	40.10
残塊処理	As	1.50 + 0.02 + 0.10	m^3	2	1.62
残塊処分費	As	1.50 + 0.02 + 0.10	m^3	2	1.62
表層工	再生As, t＝3cm	37.40 + 0.60 + 2.20	m^2	40	40.20
路盤工	RC-40, t＝16cm	37.40 + 0.60 + 2.20	m^2	40	40.20
汚泥運搬・処分工		発生量 0.023 t/m × 舗装版切断深さ 0.04 m × 舗装版切断延長 146.0 m ＝ 0.13	m^3	0.1	0.13

PPφ50	延長L＝	68.00	m	管天H＝	0.90	m	既設舗装厚・舗装取壊厚t＝	4	cm	管外径区分	6
	矢板厚t＝		cm				仮舗装厚t＝	3	cm	路盤厚t＝	16

名　称	形　状　寸　法	天神4丁目4工区,PPφ50本設工数量計算	単位	数　量	摘　要
舗装切断工	As, t＝15cm以下	68.00 × 2.00	m	136.0	
舗装版取り壊し工	As, t＝10cm以下	68.00 × 0.55	m²	37.4	
掘削工	砂質土	68.00 × 0.56	m³	38.1	
埋め戻し工	RC-40	68.00 × 0.23	m³	15.6	
埋め戻し工	砂	68.00 × 0.25	m³	17.0	
発生土運搬	砂質土	68.00 × 0.56	m³	38.1	
整地工		38.10	m³	38.1	
残塊処理	As	37.40 × 0.04	m³	1.50	
残塊処分費	As		m³	1.50	
表層工	再生As, t＝3cm	68.00 × 0.55	m²	37.4	
路盤工	RC-40, t＝16cm	68.00 × 0.55	m²	37.4	

土　工　数　量　表

天神4丁目4工区,PPφ50本設工数量計算	管天(H)＝　0.90　m

PPφ50　　掘削幅(W)　　矢板厚(C)

管外径(D2)　0.060　　掘削幅(W)　0.55　＋　　＝　0.55　m

	掘削幅(W)		管天(H1)		管外径		敷砂			
掘削土量＝	0.55	×(	0.86	＋	0.060	＋	0.1	)＝	0.56	m^3

	掘削幅(W)		管天(H1)		砂埋戻厚(h)		路盤			
砕石埋戻＝	0.55	×(	0.87	－	0.3	－	0.16	)＝	0.23	m^3

	掘削幅(W)		砂埋戻厚(h1)		管断面積			
砂埋戻＝	0.55	×	0.460	－	0.0028	＝	0.25	m^3

	掘削土量	
発生土運搬＝	0.56	m^3

※管天(H1)は、舗装厚削除済数量

D2:管外径一覧表(mm)

区分	管　種	管外径	掘削幅
1	PPφ13	21.5	0.55
2	PPφ20	27.0	0.55
3	PPφ25	34.0	0.55
4	PPφ30	42.0	0.55
5	PPφ40	48.0	0.55
6	PPφ50	60.0	0.55
7	DGXφ75	93.0	0.55
8	DGXφ100	118.0	0.55
9	DGXφ125	143.0	0.55
10	DGXφ150	169.0	0.55
11	DGXφ200	220.0	0.60
12	DGXφ250	271.6	0.60
13	DGXφ300	322.8	0.70
14	DGXφ350	374.0	0.70
15	DGXφ400	425.6	1.05
16	DNSφ450	476.8	1.10

D2:	6	管外径	60
W:	6	掘削幅	0.55

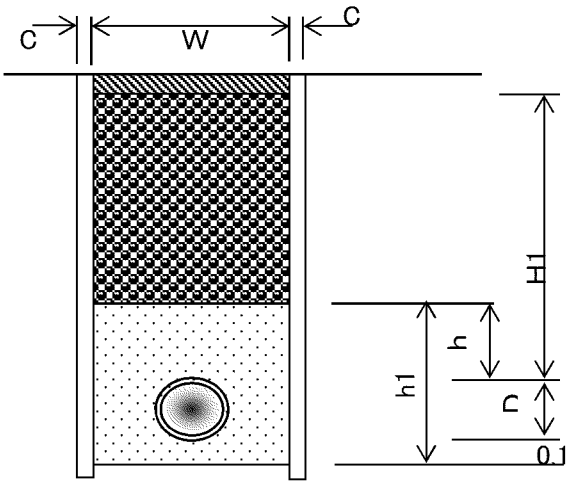

PPφ20	延長L＝ 1.00 m	管天H＝ 0.65 m	既設舗装厚・舗装取壊厚t＝ 4 cm	管外径区分 2
	矢板厚t＝ cm		仮舗装厚t＝ 3 cm	路盤厚t＝ 16

名　称	形　状　寸　法	天神4丁目4工区,PPφ20本設工数量計算	単位	数　量	摘　要
舗装切断工	As, t＝15cm以下	1.00 × 2.00	m	2.0	
舗装版取り壊し工	As, t＝10cm以下	1.00 × 0.55	m^2	0.6	
掘削工	砂質土	0.41 × 1.00	m^3	0.4	
埋め戻し工	RC-40	0.09 × 1.00	m^3	0.09	
埋め戻し工	砂	0.23 × 1.00	m^3	0.2	
発生土運搬	砂質土	0.41 × 1.00	m^3	0.4	
整地工		0.40	m^3	0.4	
残塊処理	As	0.60 × 0.04	m^3	0.02	
残塊処分費	As		m^3	0.02	
表層工	再生As, t＝3cm	1.00 × 0.55	m^2	0.6	
路盤工	RC-40, t＝16cm	1.00 × 0.55	m^2	0.6	

土　工　数　量　表

天神4丁目4工区,PPφ20本設工数量計算	管天(H)＝　0.65　m

PPφ20　　掘削幅(W)　　矢板厚(C)

管外径(D2)　0.027　　掘削幅(W)　0.55　＋　　＝　0.55　m

掘削土量＝　0.55（掘削幅(W)）×(　0.61（管天(H1)）＋　0.027（管外径）＋　0.1（敷砂）)＝　0.41　m³

砕石埋戻＝　0.55（掘削幅(W)）×(　0.62（管天(H1)）－　0.3（砂埋戻厚(h)）－　0.16（路盤）)＝　0.09　m³

砂埋戻＝　0.55（掘削幅(W)）×　0.427（砂埋戻厚(h1)）－　0.0006（管断面積）＝　0.23　m³

発生土運搬＝　0.41（掘削土量）m³

※管天(H1)は、舗装厚削除済数量

D2:管外径一覧表(mm)

区分	管　種	管外径	掘削幅
1	PPφ13	21.5	0.55
2	PPφ20	27.0	0.55
3	PPφ25	34.0	0.55
4	PPφ30	42.0	0.55
5	PPφ40	48.0	0.55
6	PPφ50	60.0	0.55
7	DGXφ75	93.0	0.55
8	DGXφ100	118.0	0.55
9	DGXφ125	143.0	0.55
10	DGXφ150	169.0	0.55
11	DGXφ200	220.0	0.60
12	DGXφ250	271.6	0.60
13	DGXφ300	322.8	0.70
14	DGXφ350	374.0	0.70
15	DGXφ400	425.6	1.05
16	DNSφ450	476.8	1.10

D2:	2	管外径	27
W:	2	掘削幅	0.55

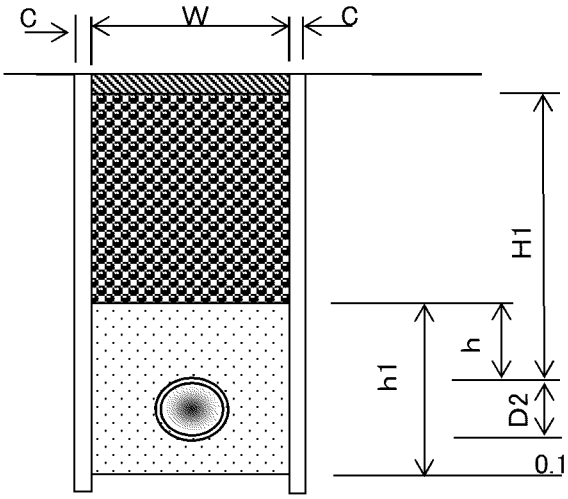

PPφ13	延長L＝	4.00	m	管天H＝	0.65	m	既設舗装厚・舗装取壊厚t＝	4	cm	管外径区分	1
	矢板厚t＝		cm				仮舗装厚t＝	3	cm	路盤厚t＝	16

名　称	形　状　寸　法	天神4丁目4工区,PPφ13本設工数量計算	単位	数　量	摘　要
舗装切断工	As, t＝15cm以下	4.00 × 2.00	m	8.0	
舗装版取り壊し工	As, t＝10cm以下	4.00 × 0.55	m^2	2.2	
掘削工	砂質土	0.40 × 4.00	m^3	1.6	
埋め戻し工	RC-40	0.09 × 4.00	m^3	0.4	
埋め戻し工	砂	0.23 × 4.00	m^3	0.9	
発生土運搬	砂質土	0.40 × 4.00	m^3	1.6	
整地工		1.60	m^3	1.6	
残塊処理	As	2.20 × 0.04	m^3	0.1	
残塊処分費	As		m^3	0.1	
表層工	再生As, t＝3cm	4.00 × 0.55	m^2	2.2	
路盤工	RC-40, t＝16cm	4.00 × 0.55	m^2	2.2	
			m^2		

土　工　数　量　表

天神4丁目4工区,PPφ13本設工数量計算	管天(H)＝　0.65　m

PPφ13　　掘削幅(W)　　矢板厚(C)

管外径(D2)　0.022　　掘削幅(W)　0.55　＋　　＝　0.55　m

	掘削幅(W)		管天(H1)		管外径		敷砂			
掘削土量＝	0.55	×(	0.61	＋	0.022	＋	0.1	)＝	0.40	m³

	掘削幅(W)		管天(H1)		砂埋戻厚(h)		路盤			
砕石埋戻＝	0.55	×(	0.62	－	0.3	－	0.16	)＝	0.09	m³

	掘削幅(W)		砂埋戻厚(h1)		管断面積			
砂埋戻＝	0.55	×	0.422	－	0.0004	＝	0.23	m³

	掘削土量	
発生土運搬＝	0.40	m³

※管天(H1)は、舗装厚削除済数量

D2:管外径一覧表(mm)

区分	管　種	管外径	掘削幅
1	PPφ13	21.5	0.55
2	PPφ20	27.0	0.55
3	PPφ25	34.0	0.55
4	PPφ30	42.0	0.55
5	PPφ40	48.0	0.55
6	PPφ50	60.0	0.55
7	DGXφ75	93.0	0.55
8	DGXφ100	118.0	0.55
9	DGXφ125	143.0	0.55
10	DGXφ150	169.0	0.55
11	DGXφ200	220.0	0.60
12	DGXφ250	271.6	0.60
13	DGXφ300	322.8	0.70
14	DGXφ350	374.0	0.70
15	DGXφ400	425.6	1.05
16	DNSφ450	476.8	1.10

D2:	1	管外径	21.5
W:	1	掘削幅	0.55

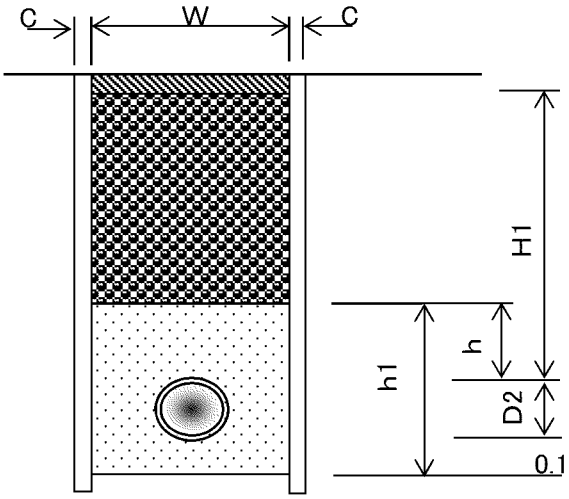

天神4丁目4工区仮設（下水道補助） PPφ50,20,13 資材

名 称	規格	略図及び算式	数 量	単位
【資材】	本設			
ポリエチレンパイプ	φ50	1.0 + 0.6 + 0.5 + 0.3 + 25.0 + 2.0 + 37.5	66.9	m
	φ20	0.5 + 0.9 + 2.0 + 0.9	4.3	m
	φ13	2.0 + 0.9 + 0.9 + 0.5	4.3	m
PPエルボ	φ50	2 + 2 + 1 + 1	6	個
	φ20	1 + 1	2	個
	φ13	1 + 1	2	個
PVエルボ	φ20	1 + 1	2	個
	φ13	1 + 1	2	個
PP用 サドル分水栓	φ50×φ20	1 + 1	2	個
	φ50×φ13	1 + 1	2	個
保温筒	φ50	64.5	64.5	m

天神4丁目4工区仮設（下水道補助） PPφ50,20,13 労務

名　称	規格	略図及び算式	数　量	単位
【労務】	本設			
ポリエチレン管布設工	φ50	66.9	66.9	m
	φ20	4.3	4.3	m
	φ13	4.3	4.3	m
PP継手工	φ50	ソケット　チーズ　エルボ　サドル 0.0 ＋ 0.0 ＋ 12.0 ＋ 0.0	12	口
	φ20	ソケット　チーズ　エルボ　サドル 0.0 ＋ 0.0 ＋ 8.0 ＋ 2.0	10	口
	φ13	ソケット　チーズ　エルボ　サドル 0.0 ＋ 0.0 ＋ 8.0 ＋ 2.0	10	口
ポリエチレン管撤去工	φ50	66.9	66.9	m
	φ20	4.3	4.3	m
	φ13	4.3	4.3	m
サドル分水栓建込み工	ポリエチレン管 φ50×φ20	2	2	箇所
	ポリエチレン管 φ50×φ13	2	2	箇所
廃プラ費	PPφ50	延長　重量 66.9 × 1.216 ＝ 81.35	81.4	kg
	PPφ20	延長　重量 4.3 × 0.269 ＝ 1.16	1.2	kg
	PPφ13	延長　重量 4.3 × 0.184 ＝ 0.79	0.8	kg
			83.3	kg
非鉄スクラップ	PPエルボ φ50	個数　重量 6 × 3.170 ＝ 19.02	19.0	kg
	PPエルボ φ20	個数　重量 2 × 0.490 ＝ 0.98	1.0	kg
	PPエルボ φ13	個数　重量 2 × 0.340 ＝ 0.68	0.7	kg
	PVエルボ φ20	個数　重量 2 × 0.535 ＝ 1.07	1.1	kg
	PVエルボ φ13	個数　重量 2 × 0.365 ＝ 0.73	0.7	kg
			22.5	kg
鉄スクラップ	サドル分水栓 φ50×φ20	個数　重量 2 × 2.000 ＝ 4.00	4.0	kg
	サドル分水栓 φ50×φ13	個数　重量 2 × 1.700 ＝ 3.40	3.4	kg
			7.4	kg

名　称	形　状　寸　法	天神4丁目4工区(下水道補助)仮設　土工数量計算	単位	数　量	摘　要
		PP φ50 + PP φ50 + PP φ20 + PP φ13			
舗装切断工	As, t＝15cm以下	2.00 + 1.00 + 5.00 + 5.00	m	10	13.00
舗装版取り壊し工	As, t＝10cm以下	0.60 + 0.30 + 1.40 + 1.40	m^2	4	3.70
掘削工	砂質土	0.60 + 0.10 + 0.40 + 0.40	m^3	2	1.50
埋め戻し工	RC－40	0.20 + 0.03 + 0.20 + 0.15	m^3	1	0.58
埋め戻し工	砂	0.30 + + +	m^3	0.3	0.30
発生土運搬	砂質土	0.60 + 0.10 + 0.40 + 0.40	m^3	2	1.50
整地工		0.60 + 0.10 + 0.40 + 0.40	m^3	2	1.50
残塊処理	As	0.02 + 0.01 + 0.10 + 0.06	m^3	0.2	0.19
残塊処分費	As	0.02 + 0.01 + 0.10 + 0.06	m^3	0.2	0.19
表層工	再生As, t＝3cm	0.60 + 0.30 + 1.40 + 1.40	m^2	4	3.70
路盤工	RC-40, t＝16cm	0.60 + 0.30 + 1.40 + 1.40	m^2	4	3.70
汚泥運搬・処分工		発生量 0.023 t/m × 舗装版切断深さ 0.04 m × 舗装版切断延長 13.0 m ＝ 0.012	m^3	0.01	0.012

PPφ50	延長L＝ 1.00 m	管天H＝ 0.90 m	既設舗装厚・舗装取壊厚t＝ 4 cm	管外径区分 6
	矢板厚t＝ cm		仮舗装厚t＝ 3 cm	路盤厚t＝ 16

名　称	形　状　寸　法	天神4丁目4工区,PPφ50仮設工数量計算	単位	数　量	摘　要
舗装切断工	As, t＝15cm以下	1.00 × 2.00	m	2.0	
舗装版取り壊し工	As, t＝10cm以下	1.00 × 0.55	m^2	0.6	
掘削工	砂質土	0.56 × 1.00	m^3	0.6	
埋め戻し工	RC-40	0.23 × 1.00	m^3	0.2	
埋め戻し工	砂	1.00 × 0.25	m^3	0.3	
発生土運搬	砂質土	0.56 × 1.00	m^3	0.6	
整地工		0.60	m^3	0.6	
残塊処理	As	0.60 × 0.04	m^3	0.02	
残塊処分費	As		m^3	0.02	
表層工	再生As, t＝3cm	1.00 × 0.55	m^2	0.6	
路盤工	RC-40, t＝16cm	1.00 × 0.55	m^2	0.6	

土　工　数　量　表

天神4丁目4工区,PPφ50仮設工数量計算	管天(H)＝　0.90　m

PPφ50　　掘削幅(W)　　矢板厚(C)

管外径(D2)　0.060　　掘削幅(W)　0.55　＋　　＝　0.55　m

掘削幅(W)　管天(H1)　管外径　敷砂

掘削土量＝　0.55　×(　0.86　＋　0.060　＋　0.1　)＝　0.56　m³

掘削幅(W)　管天(H1)　砂埋戻厚(h)　路盤

砕石埋戻＝　0.55　×(　0.87　－　0.30　－　0.16　)＝　0.23　m³

掘削幅(W)　砂埋戻厚(h1)　管断面積

砂埋戻＝　0.55　×　0.46　－　0.0028　＝　0.25　m³

掘削土量

発生土運搬＝　0.56　m³

※管天(H1)は、舗装厚削除済数量

D2:管外径一覧表(mm)

区分	管　種	管外径	掘削幅
1	PPφ13	21.5	0.55
2	PPφ20	27.0	0.55
3	PPφ25	34.0	0.55
4	PPφ30	42.0	0.55
5	PPφ40	48.0	0.55
6	PPφ50	60.0	0.55
7	HPEφ75	90.0	0.55
8	HPEφ100	125.0	0.55
9	DGXφ125	143.0	0.55
10	HPEφ150	180.0	0.55
11	HPEφ200	250.0	0.55
12	DGXφ250	271.6	0.60
13	DGXφ300	322.8	0.70
14	DGXφ350	374.0	0.70
15	DGXφ400	425.6	1.05
16	DNSφ450	476.8	1.10

D2:	6	管外径	60
W:	6	掘削幅	0.55

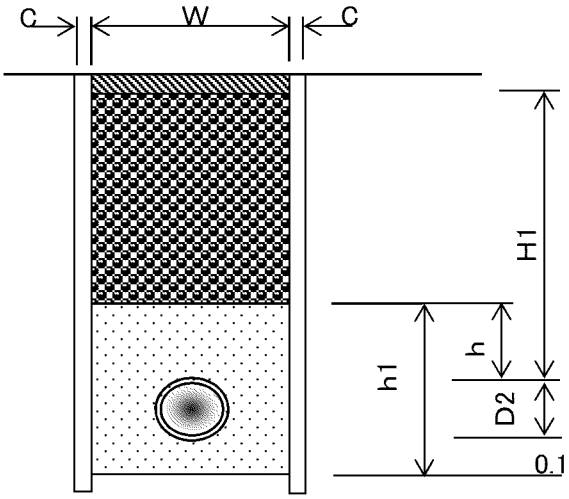

PPφ50	延長L＝	0.50	m	管天H＝	0.30	m	既設舗装厚・舗装取壊厚t＝	4	cm	管外径区分	6
	矢板厚t＝		cm				仮舗装厚t＝	3	cm	路盤厚t＝	16

名　称	形　状　寸　法	天神4丁目4工区,PPφ50仮設工数量計算	単位	数　量	摘　要
舗装切断工	As, t＝15cm以下	0.50 × 2.00	m	1.0	
舗装版取り壊し工	As, t＝10cm以下	0.50 × 0.55	m^2	0.3	
掘削工	砂質土	0.18 × 0.50	m^3	0.1	
埋め戻し工	RC-40	0.06 × 0.50	m^3	0.03	
発生土運搬	砂質土	0.18 × 0.50	m^3	0.1	
整地工		0.10	m^3	0.1	
残塊処理	As	0.30 × 0.04	m^3	0.01	
残塊処分費	As		m^3	0.01	
表層工	再生As, t＝3cm	0.50 × 0.55	m^2	0.3	
路盤工	RC-40, t＝16cm	0.50 × 0.55	m^2	0.3	

土　工　数　量　表

天神4丁目4工区,PPφ50仮設工数量計算	管天(H)＝　0.30　m

PPφ50　　掘削幅(W)　　矢板厚(C)

管外径(D2)　0.060　　掘削幅(W)　0.55　＋　　＝　0.55　m

掘削幅(W)　管天(H1)　管外径　敷砂

掘削土量＝　0.55　×(　0.26　＋　0.060　＋　　)＝　0.18　m^3

掘削幅(W)　管天(H1)　砂埋戻厚(h)　路盤

砕石埋戻＝　0.55　×(　0.27　－　　－　0.16　)＝　0.06　m^3

掘削幅(W)　砂埋戻厚(h1)　管断面積

砂埋戻＝　　×　　－　　＝　　m^3

掘削土量

発生土運搬＝　0.18　m^3

※管天(H1)は、舗装厚削除済数量

D2:管外径一覧表(mm)

区分	管　種	管外径	掘削幅
1	PPφ13	21.5	0.55
2	PPφ20	27.0	0.55
3	PPφ25	34.0	0.55
4	PPφ30	42.0	0.55
5	PPφ40	48.0	0.55
6	PPφ50	60.0	0.55
7	HPEφ75	90.0	0.55
8	HPEφ100	125.0	0.55
9	DGXφ125	143.0	0.55
10	HPEφ150	180.0	0.55
11	HPEφ200	250.0	0.60
12	DGXφ250	271.6	0.60
13	DGXφ300	322.8	0.70
14	DGXφ350	374.0	0.70
15	DGXφ400	425.6	1.05
16	DNSφ450	476.8	1.10

D2:	6	管外径	60
W:	6	掘削幅	0.55

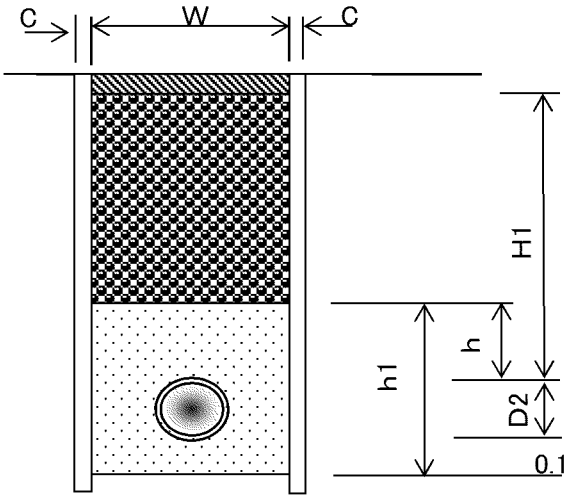

PPφ20	延長L＝	2.50	m	管天H＝	0.30	m	既設舗装厚・舗装取壊厚t＝	4	cm	管外径区分	2
	矢板厚t＝		cm				仮舗装厚t＝	3	cm	路盤厚t＝	16

名　称	形　状　寸　法	天神4丁目4工区,PPφ20仮設工数量計算	単位	数　量	摘　要
舗装切断工	As, t＝15cm以下	2.50 × 2.00	m	5.0	
舗装版取り壊し工	As, t＝10cm以下	2.50 × 0.55	m^2	1.4	
掘削工	砂質土	0.16 × 2.50	m^3	0.4	
埋め戻し工	RC-40	0.06 × 2.50	m^3	0.2	
残土処理	砂質土	0.16 × 2.50	m^3	0.4	
整地工		0.40	m^3	0.4	
残塊処理	As	1.40 × 0.04	m^3	0.1	
残塊処分費	As		m^3	0.1	
表層工	再生As, t＝3cm	2.50 × 0.55	m^2	1.4	
路盤工	RC-40, t＝16cm	2.50 × 0.55	m^2	1.4	

土　工　数　量　表

天神4丁目4工区,PPφ20仮設工数量計算	管天(H)＝　0.30　m

PPφ20　　掘削幅(W)　矢板厚(C)

管外径(D2)　0.027　掘削幅(W)　0.55　＋　＝　0.55　m

掘削幅(W)　管天(H1)　管外径　敷砂

掘削土量＝　0.55　×(　0.26　＋　0.027　＋　)＝　0.16　m³

掘削幅(W)　管天(H1)　砂埋戻厚(h)　路盤

砕石埋戻＝　0.55　×(　0.27　－　－　0.16　)＝　0.06　m³

掘削幅(W)　砂埋戻厚(h1)　管断面積

砂埋戻＝　×　－　＝　m³

掘削土量

残土処理＝　0.16　m³

※管天(H1)は、舗装厚削除済数量

D2:管外径一覧表(mm)

区分	管　種	管外径	掘削幅
1	PPφ13	21.5	0.55
2	PPφ20	27.0	0.55
3	PPφ25	34.0	0.55
4	PPφ30	42.0	0.55
5	PPφ40	48.0	0.55
6	PPφ50	60.0	0.55
7	HPEφ75	90.0	0.55
8	HPEφ100	125.0	0.55
9	DGXφ125	143.0	0.55
10	HPEφ150	180.0	0.55
11	HPEφ200	250.0	0.55
12	DGXφ250	271.6	0.60
13	DGXφ300	322.8	0.70
14	DGXφ350	374.0	0.70
15	DGXφ400	425.6	1.05
16	DNSφ450	476.8	1.10

D2:	2	管外径	27
W:	2	掘削幅	0.55

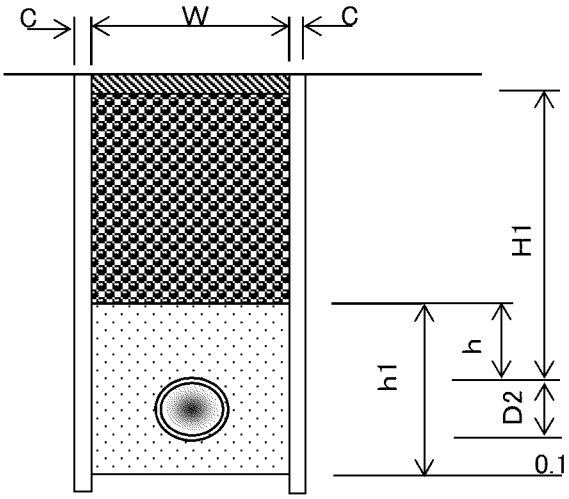

PPφ13	延長L＝	2.50	m	管天H＝	0.30	m	既設舗装厚・舗装取壊厚t＝	4	cm	管外径区分	1
	矢板厚t＝		cm				仮舗装厚t＝	3	cm	路盤厚t＝	16

名　称	形　状　寸　法	天神4丁目4工区,PPφ13仮設工数量計算	単位	数　量	摘　要
舗装切断工	As, t＝15cm以下	2.50 × 2.00	m	5.0	
舗装版取り壊し工	As, t＝10cm以下	2.50 × 0.55	m^2	1.4	
掘削工	砂質土	0.15 × 2.50	m^3	0.4	
埋め戻し工	RC-40	0.06 × 2.50	m^3	0.15	
残土処理	砂質土	0.15 × 2.50	m^3	0.4	
整地工		0.40	m^3	0.4	
残塊処理	As	1.40 × 0.04	m^3	0.06	
残塊処分費	As		m^3	0.06	
表層工	再生As, t＝3cm	2.50 × 0.55	m^2	1.4	
下層路盤工	RC-40, t＝16cm	2.50 × 0.55	m^2	1.4	

土　工　数　量　表

天神4丁目4工区,PPφ13仮設工数量計算	管天(H)＝　0.30　m

PPφ13　　掘削幅(W)　　矢板厚(C)

管外径(D2)　0.022　　掘削幅(W)　0.55　＋　　＝　0.55　m

掘削幅(W)　管天(H1)　管外径　敷砂

掘削土量＝　0.55　×(　0.26　＋　0.022　＋　　)＝　0.15　m^3

掘削幅(W)　管天(H1)　砂埋戻厚(h)　路盤

砕石埋戻＝　0.55　×(　0.27　－　　－　0.16　)＝　0.06　m^3

掘削幅(W)　砂埋戻厚(h1)　管断面積

砂埋戻＝　　×　　－　　＝　　m^3

掘削土量

残土処理＝　0.15　m^3

※管天(H1)は、舗装厚削除済数量

D2:管外径一覧表(mm)

区分	管　種	管外径	掘削幅
1	PPφ13	21.5	0.55
2	PPφ20	27.0	0.55
3	PPφ25	34.0	0.55
4	PPφ30	42.0	0.55
5	PPφ40	48.0	0.55
	PPφ50	60.0	0.55
7	DGXφ75	90.0	0.55
8	DGXφ100	125.0	0.55
9	DGXφ125	143.0	0.55
10	DGXφ150	180.0	0.55
11	DGXφ200	250.0	0.60
12	DGXφ250	271.6	0.60
13	DGXφ300	322.8	0.70
14	DGXφ350	374.0	0.70
15	DGXφ400	425.6	1.05
16	DNSφ450	476.8	1.10

D2:	1	管外径	21.5
W:	1	掘削幅	0.55

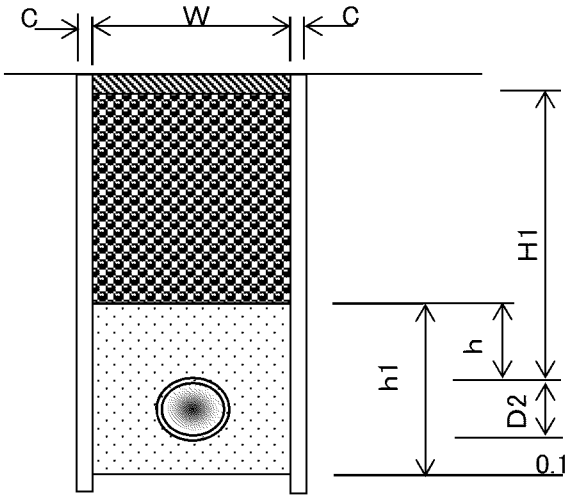

阿野田町1工区本設（下水道単独） PPφ40,13 資材,労務

名　称	規格	略図及び算式	数　量	単位
【資材】	本設			
ポリエチレンパイプ	φ40	5.2 + 1.5 + 5.5 + 20.0 + 0.55	32.8	m
	φ13	1.5 + 1.0 + 1.0	3.5	m
PP異径チーズ	φ40×φ13	1 + 1 + 1	3	個
PVソケット	φ13	1 + 1 + 1	3	個
PPエルボ	φ40	1	1	個
PVエルボ	φ40	1	1	個
明示テープ	150mm	φ40 φ13 32.8 + 3.5	36.3	m
マーカー杭		3	3	個
【労務】	本設			
ポリエチレン管布設工	φ40	32.8	32.8	m
	φ13	3.5	3.5	m
PP継手工	φ40	ソケット チーズ エルボ サドル 0.0 + 6.0 + 4.0 + 0.0	10	口
	φ13	ソケット チーズ エルボ サドル 6.0 + 3.0 + 0.0 + 0.0	9	口
明示テープ布設工		36.3	36.3	m

名　称	形　状　寸　法	阿野田町1工区(下水道単独)本設　土工数量計算	単位	数　量	摘　要
		PP φ40　PP φ13			
舗装切断工	Co, t＝15cm以下	64.40 ＋ 7.00	m	70	71.40
舗装版取り壊し工	Co, t＝10cm以下	17.70 ＋ 1.90	m²	20	19.60
掘削工	砂質土	16.70 ＋ 1.30	m³	20	18.00
埋め戻し工	RC－40	7.10 ＋ 0.30	m³	7	7.40
埋め戻し工	砂	7.70 ＋ 0.80	m³	9	8.50
発生土運搬	砂質土	16.70 ＋ 1.30	m³	20	18.00
整地工		16.70 ＋ 1.30	m³	20	18.00
残塊処理	Co	1.80 ＋ 0.20	m³	2	2.00
残塊処分費	Co	1.80 ＋ 0.20	m³	2	2.00
表層工	再生As, t＝3cm	17.70 ＋ 1.90	m²	20	19.60
路盤工	RC-40, t＝17cm	17.70 ＋ 1.90	m²	20	19.60
汚泥運搬・処分工		発生量　舗装版切断深さ　舗装版切断延長 0.023 t/m × 0.10 m × 71.4 m ＝ 0.16	m³	0.16	0.16

PPφ40	延長L＝	32.20	m	管天H＝	0.90	m	既設舗装厚・舗装取壊厚t＝	10	cm	管外径区分	5
	矢板厚t＝		cm				仮舗装厚t＝	3	cm	路盤厚t＝	17

名　称	形　状　寸　法	阿野田町1工区,PPφ40本設工数量計算	単位	数　量	摘　要
舗装切断工	Co, t＝15cm以下	32.20 × 2.00	m	64.4	
舗装版取り壊し工	Co, t＝10cm以下	32.20 × 0.55	m^2	17.7	
掘削工	砂質土	32.20 × 0.52	m^3	16.7	
埋め戻し工	RC-40	32.20 × 0.22	m^3	7.1	
埋め戻し工	砂	32.20 × 0.24	m^3	7.7	
発生土運搬	砂質土	32.20 × 0.52	m^3	16.7	
整地工		16.70	m^3	16.7	
残塊処理	Co	17.70 × 0.10	m^3	1.8	
残塊処分費	Co		m^3	1.8	
表層工	再生As, t＝3cm	32.20 × 0.55	m^2	17.7	
路盤工	RC-40, t＝17cm	32.20 × 0.55	m^2	17.7	

土　工　数　量　表

阿野田町1工区,PPφ40本設工数量計算	管天(H)＝　0.90　m

PPφ40　　掘削幅(W)　　矢板厚(C)

管外径(D2)　0.048　　掘削幅(W)　0.55　＋　　＝　0.55　m

掘削土量＝　0.55（掘削幅(W)）×(　0.8（管天(H1)）＋　0.048（管外径）＋　0.1（敷砂）)＝　0.52　m³

砕石埋戻＝　0.55（掘削幅(W)）×(　0.87（管天(H1)）－　0.3（砂埋戻厚(h)）－　0.17（路盤）)＝　0.22　m³

砂埋戻＝　0.55（掘削幅(W)）×　0.448（砂埋戻厚(h1)）－　0.0018（管断面積）＝　0.24　m³

発生土運搬＝　0.52（掘削土量）m³

※管天(H1)は、舗装厚削除済数量

D2:管外径一覧表(mm)

区分	管　種	管外径	掘削幅
1	PPφ13	21.5	0.55
2	PPφ20	27.0	0.55
3	PPφ25	34.0	0.55
4	PPφ30	42.0	0.55
5	PPφ40	48.0	0.55
6	PPφ50	60.0	0.55
7	HPEφ75	90.0	0.55
8	HPEφ100	125.0	0.55
9	DGXφ125	143.0	0.55
10	HPEφ150	180.0	0.55
11	HPEφ200	250.0	0.55
12	DGXφ250	271.6	0.60
13	DGXφ300	322.8	0.70
14	DGXφ350	374.0	0.70
15	DGXφ400	425.6	1.05
16	DNSφ450	476.8	1.10

D2:	5	管外径	48
W:	5	掘削幅	0.55

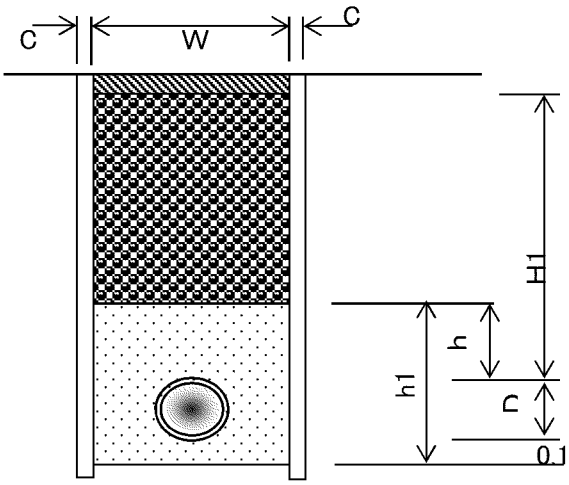

PPφ13	延長L＝	3.50	m	管天H＝	0.65	m	既設舗装厚・舗装取壊厚t＝	10	cm	管外径区分	1
	矢板厚t＝		cm				仮舗装厚t＝	3	cm	路盤厚t＝	17

名　称	形　状　寸　法	阿野田町1工区,PPφ13本設工数量計算	単位	数　量	摘　要
舗装切断工	Co, t＝15cm以下	3.50 × 2.00	m	7.0	
舗装版取り壊し工	Co, t＝10cm以下	3.50 × 0.55	m^2	1.9	
掘削工	砂質土	0.37 × 3.50	m^3	1.3	
埋め戻し工	RC-40	0.08 × 3.50	m^3	0.3	
埋め戻し工	砂	0.23 × 3.50	m^3	0.8	
発生土運搬	砂質土	0.37 × 3.50	m^3	1.3	
整地工		1.30	m^3	1.3	
残塊処理	Co	1.90 × 0.10	m^3	0.2	
残塊処分費	Co		m^3	0.2	
表層工	再生As, t＝3cm	3.50 × 0.55	m^2	1.9	
路盤工	RC-40, t＝17cm	3.50 × 0.55	m^2	1.9	

土　工　数　量　表

阿野田町1工区,PPφ13本設工数量計算	管天(H)＝　0.65　m

PPφ13　　掘削幅(W)　　矢板厚(C)

管外径(D2)　0.022　　掘削幅(W)　0.55　＋　　＝　0.55　m

掘削幅(W)　管天(H1)　管外径　敷砂

掘削土量＝　0.55　×(　0.55　＋　0.022　＋　0.1　)＝　0.37　m³

掘削幅(W)　管天(H1)　砂埋戻厚(h)　路盤

砕石埋戻＝　0.55　×(　0.62　－　0.30　－　0.17　)＝　0.08　m³

掘削幅(W)　砂埋戻厚(h1)　管断面積

砂埋戻＝　0.55　×　0.42　－　0.0004　＝　0.23　m³

掘削土量

発生土運搬＝　0.37　m³

※管天(H1)は、舗装厚削除済数量

D2:管外径一覧表(mm)

区分	管　種	管外径	掘削幅
1	PPφ13	21.5	0.55
2	PPφ20	27.0	0.55
3	PPφ25	34.0	0.55
4	PPφ30	42.0	0.55
5	PPφ40	48.0	0.55
6	PPφ50	60.0	0.55
7	HPEφ75	90.0	0.55
8	HPEφ100	125.0	0.55
9	DGXφ125	143.0	0.55
10	HPEφ150	180.0	0.55
11	HPEφ200	250.0	0.55
12	DGXφ250	271.6	0.60
13	DGXφ300	322.8	0.70
14	DGXφ350	374.0	0.70
15	DGXφ400	425.6	1.05
16	DNSφ450	476.8	1.10

D2:	1	管外径	21.5
W:	1	掘削幅	0.55

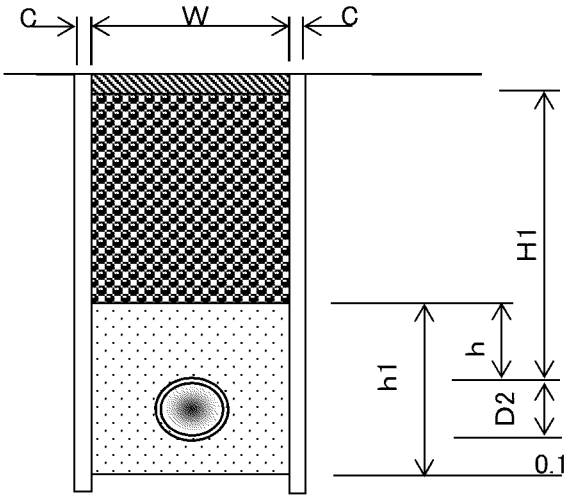

阿野田町1工区仮設（下水道単独） PPφ40,13 資材,労務

名　称	規格	略図及び算式	数　量	単位
【資材】	仮設			
ポリエチレンパイプ	φ40	5.2 + 1.5 + 5.5 + 20.0 + 0.3 + 1.5 + 0.9	34.9	m
	φ13	0.5 + 1.2 + 1.5 + 0.9 + 1.5 + 0.9	6.5	m
PP異径チーズ	φ40×φ13	1 + 1 + 1	3	個
PPエルボ	φ40	2 + 1	3	個
	φ13	1 + 1 + 1	3	個
PVエルボ	φ40	1	1	個
	φ13	1 + 1 + 1	3	個
保温筒	φ40	32.2	32.2	m
【労務】	仮設			
ポリエチレン管布設工	φ40	34.9	34.9	m
	φ13	6.5	6.5	m
PP継手工	φ40	ソケット　チーズ　エルボ　サドル 0.0 + 6.0 + 8.0 + 0.0	14	口
	φ13	ソケット　チーズ　エルボ　サドル 0.0 + 3.0 + 12.0 + 0.0	15	口
ポリエチレン管撤去工	φ40	34.9	34.9	m
	φ13	6.5	6.5	m
廃プラ費	PPφ40	延長　重量 34.9 ×0.788 = 27.50	27.5	kg
	PPφ13	延長　重量 6.5 ×0.184 = 1.20	1.2	kg
		合計	28.7	kg
非鉄スクラップ	PP異径チーズ φ40×φ13	個数　重量 3 ×2.330 = 6.99	7.0	kg
	PPエルボ φ40	個数　重量 3 ×2.155 = 6.47	6.5	kg
	PPエルボ φ13	個数　重量 3 ×0.340 = 1.02	1.0	kg
	PVエルボ φ40	個数　重量 1 ×2.150 = 2.15	2.2	kg
	PVエルボ φ13	個数　重量 3 ×0.365 = 1.10	1.1	kg
			17.7	kg

名　　称	形　状　寸　法	阿野田町1工区(下水道単独)仮設　土工数量計算	単位	数　　量	摘　　要
		PP φ40　　PP φ13			
舗装切断工	Co, t＝15cm以下	3.00　＋　7.00	m	10	10.00
舗装版取り壊し工	Co, t＝10cm以下	0.80　＋　1.90	m^2	3	2.70
掘削工	砂質土	0.20　＋　0.40	m^3	1	0.60
埋め戻し工	RC－40	0.10　＋　0.21	m^3	0.3	0.31
発生土運搬	砂質土	0.20　＋　0.40	m^3	1	0.60
整地工		0.20　＋　0.40	m^3	1	0.60
残塊処理	Co	0.08　＋　0.19	m^3	0.3	0.27
残塊処分費	Co	0.08　＋　0.19	m^3	0.3	0.27
表層工	再生As, t＝3cm	0.80　＋　1.90	m^2	3	2.70
路盤工	RC-40, t＝17cm	0.80　＋　1.90	m^2	3	2.70
汚泥運搬・処分工		発生量　舗装版切断深さ　舗装版切断延長 0.023 t/m　×　0.04 m　×　10.0 m　＝　0.009	m^3	0.009	0.009

PPφ40	延長L＝ 1.50 m	管天H＝ 0.30 m	既設舗装厚・舗装取壊厚t＝ 10 cm	管外径区分 5
	矢板厚t＝ cm		仮舗装厚t＝ 3 cm	路盤厚t＝ 17

名　称	形　状　寸　法	阿野田町1工区,PPφ40仮設工数量計算	単位	数　量	摘　要
舗装切断工	Co, t＝15cm以下	1.50 × 2.00	m	3.0	
舗装版取り壊し工	Co, t＝10cm以下	1.50 × 0.55	m^2	0.8	
掘削工	砂質土	0.14 × 1.50	m^3	0.2	
埋め戻し工	RC-40	0.06 × 1.50	m^3	0.1	
発生土運搬	砂質土	0.14 × 1.50	m^3	0.2	
整地工		0.20	m^3	0.2	
残塊処理	Co	0.80 × 0.10	m^3	0.1	
残塊処分費	Co		m^3	0.1	
表層工	再生As, t＝3cm	1.50 × 0.55	m^2	0.8	
路盤工	RC-40, t＝17cm	1.50 × 0.55	m^2	0.8	

土　工　数　量　表

阿野田町1工区,PPφ40仮設工数量計算	管天(H)＝　0.30　m

PPφ40　　掘削幅(W)　　矢板厚(C)

管外径(D2)　0.048　　掘削幅(W)　0.55　＋　　＝　0.55　m

掘削土量＝　掘削幅(W) 0.55 ×(　管天(H1) 0.20　＋　管外径 0.048　＋　敷砂　)＝　0.14　m³

砕石埋戻＝　掘削幅(W) 0.55 ×(　管天(H1) 0.27　－　砂埋戻厚(h)　－　路盤 0.17)＝　0.06　m³

砂埋戻＝　掘削幅(W)　×　砂埋戻厚(h1)　－　管断面積　＝　m³

発生土運搬＝　掘削土量 0.14　m³

※管天(H1)は、舗装厚削除済数量

D2:管外径一覧表(mm)

区分	管　種	管外径	掘削幅
1	PPφ13	21.5	0.55
2	PPφ20	27.0	0.55
3	PPφ25	34.0	0.55
4	PPφ30	42.0	0.55
5	PPφ40	48.0	0.55
6	PPφ50	60.0	0.55
7	HPEφ75	90.0	0.55
8	HPEφ100	125.0	0.55
9	DGXφ125	143.0	0.55
10	HPEφ150	180.0	0.55
11	HPEφ200	250.0	0.55
12	DGXφ250	271.6	0.60
13	DGXφ300	322.8	0.70
14	DGXφ350	374.0	0.70
15	DGXφ400	425.6	1.05
16	DNSφ450	476.8	1.10

D2:	5	管外径	48
W:	5	掘削幅	0.55

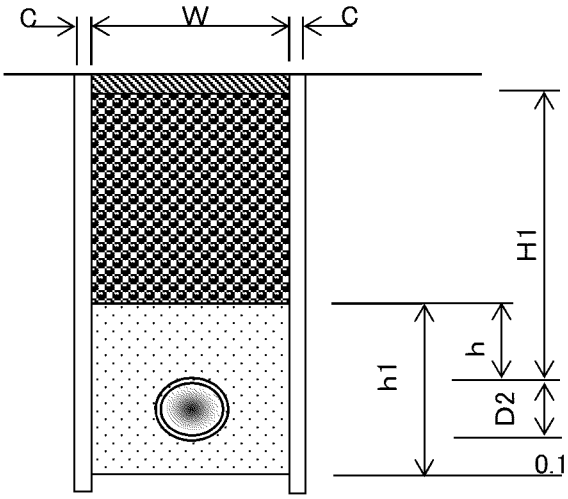

PPφ13	延長L＝	3.50	m	管天H＝	0.30	m	既設舗装厚・舗装取壊厚t＝	10	cm	管外径区分	1
	矢板厚t＝		cm				仮舗装厚t＝	3	cm	路盤厚t＝	17

名　称	形　状　寸　法	阿野田町1工区,PPφ13仮設工数量計算	単位	数　量	摘　要
舗装切断工	Co, t＝15cm以下	3.50 × 2.00	m	7.0	
舗装版取り壊し工	Co, t＝10cm以下	3.50 × 0.55	m^2	1.9	
掘削工	砂質土	0.12 × 3.50	m^3	0.4	
埋め戻し工	RC-40	0.06 × 3.50	m^3	0.21	
発生土運搬	砂質土	0.12 × 3.50	m^3	0.4	
整地工		0.40	m^3	0.4	
残塊処理	Co	1.90 × 0.10	m^3	0.19	
残塊処分費	Co		m^3	0.19	
表層工	再生As, t＝3cm	3.50 × 0.55	m^2	1.9	
路盤工	RC-40, t＝17cm	3.50 × 0.55	m^2	1.9	

土　工　数　量　表

阿野田町1工区,PPφ13仮設工数量計算	管天(H)＝　0.30　m

PPφ13　　掘削幅(W)　　矢板厚(C)

管外径(D2)　0.022　　掘削幅(W)　0.55　＋　　＝　0.55　m

掘削土量＝　掘削幅(W) 0.55 ×(　管天(H1) 0.2 ＋ 管外径 0.022 ＋ 敷砂)＝　0.12　m³

砕石埋戻＝　掘削幅(W) 0.55 ×(　管天(H1) 0.27 － 砂埋戻厚(h) － 路盤 0.17)＝　0.06　m³

砂埋戻＝　掘削幅(W) ×　砂埋戻厚(h1) －　管断面積 ＝　m³

発生土運搬＝　掘削土量 0.12　m³

※管天(H1)は、舗装厚削除済数量

D2:管外径一覧表(mm)

区分	管　種	管外径	掘削幅
1	PPφ13	21.5	0.55
2	PPφ20	27.0	0.55
3	PPφ25	34.0	0.55
4	PPφ30	42.0	0.55
5	PPφ40	48.0	0.55
6	PPφ50	60.0	0.55
7	HPEφ75	90.0	0.55
8	HPEφ100	125.0	0.55
9	DGXφ125	143.0	0.55
10	HPEφ150	180.0	0.55
11	HPEφ200	250.0	0.60
12	DGXφ250	271.6	0.60
13	DGXφ300	322.8	0.70
14	DGXφ350	374.0	0.70
15	DGXφ400	425.6	1.05
16	DNSφ450	476.8	1.10

D2:	1	管外径	21.5
W:	1	掘削幅	0.55

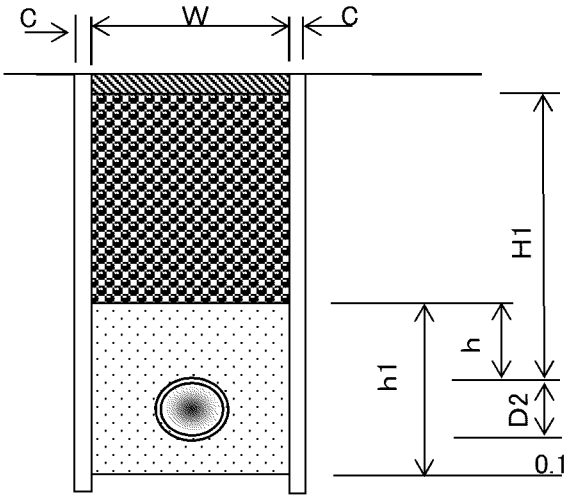

阿野田町2工区本設（下水道単独） PPφ50,13 資材,労務

名　称	規格	略図及び算式	数　量	単位
【資材】	本設			
ポリエチレンパイプ	φ50	11.2 + 9.0 + 1.0 + 0.5 + 0.7	22.4	m
	φ13	1.5 + 0.5 + 0.5	2.5	m
FCD製仕切弁	φ50	1	1	基
仕切弁筐(円形1号)	鉄蓋 JWWA B 132	1	1	組
	調整リング PR25(K)	2	2	個
	上部壁 RA25(A)	1	1	個
	下部壁 RC25(C)	1	1	個
	底版 RS25(S)	1	1	組
MFジョイント	φ50	1 + 1	2	個
PPソケット	φ50	1	1	個
PPエルボ	φ50	1 + 1 + 1	3	個
PVソケット	φ13	1 + 1 + 1	3	個
PP管用 サドル分水栓	φ50×φ13	3	3	個
明示テープ	150mm	φ50 φ13 22.4 + 2.5	24.9	m
マーカー杭		4	4	個
【労務】	本設			
ポリエチレン管布設工	φ50	22.4	22.4	m
	φ13	2.5	2.5	m
PP継手工	φ50	ソケット チーズ エルボ サドル 2.0 + 0.0 + 6.0 + 0.0	8	口
	φ13	ソケット チーズ エルボ サドル 6.0 + 0.0 + 0.0 + 3.0	9	口
明示テープ布設工		24.9	24.9	m
仕切弁設置工 (筐据付含む)	φ50	1	1	箇所
サドル分水栓建込み工	ポリエチレン管 φ50×φ13	3	3	箇所
メカニカル継手工	φ50	2	2	口
フランジ継手工	φ50	2	2	口

名　　称	形　状　寸　法	阿野田町2工区(下水道単独)本設　土工数量計算	単位	数　　量	摘　　要
		PP φ50　　PP φ13			
舗装切断工	As, t＝15cm以下	43.40　+　5.00	m	50	48.40
舗装版取り壊し工	As, t＝10cm以下	11.90　+　1.40	m^2	13	13.30
掘削工	砂質土	12.20　+　1.00	m^3	10	13.20
埋め戻し工	RC－40	5.00　+　0.23	m^3	5	5.23
埋め戻し工	砂	5.40　+　0.60	m^3	6	6.00
発生土運搬	砂質土	12.20　+　1.00	m^3	10	13.20
整地工		12.20　+　1.00	m^3	10	13.20
残塊処理	As	0.48　+　0.06	m^3	1	0.54
残塊処分費	As	0.48　+　0.06	m^3	1	0.54
表層工	再生As, t＝3cm	11.90　+　1.40	m^2	13	13.30
路盤工	RC-40, t＝16cm	11.90　+　1.40	m^2	13	13.30
汚泥運搬・処分工		発生量　舗装版切断深さ　舗装版切断延長 0.023 t/m　×　0.04 m　×　48.4 m　＝　0.04	m^3	0.04	0.04

PPφ50	延長L＝	21.70	m	管天H＝	0.90	m	既設舗装厚・舗装取壊厚t＝	4	cm	管外径区分	6
	矢板厚t＝		cm				仮舗装厚t＝	3	cm	路盤厚t＝	16

名　称	形　状　寸　法	阿野田町2工区,PPφ50本設工数量計算	単位	数　量	摘　要
舗装切断工	As, t＝15cm以下	21.70 × 2.00	m	43.4	
舗装版取り壊し工	As, t＝10cm以下	21.70 × 0.55	m^2	11.9	
掘削工	砂質土	21.70 × 0.56	m^3	12.2	
埋め戻し工	RC-40	21.70 × 0.23	m^3	5.0	
埋め戻し工	砂	21.70 × 0.25	m^3	5.4	
発生土運搬	砂質土	21.70 × 0.56	m^3	12.2	
整地工		12.20	m^3	12.2	
残塊処理	As	11.90 × 0.04	m^3	0.48	
残塊処分費	As		m^3	0.48	
表層工	再生As, t＝3cm	21.70 × 0.55	m^2	11.9	
路盤工	RC-40, t＝16cm	21.70 × 0.55	m^2	11.9	

土　工　数　量　表

阿野田町2工区,PPφ50本設工数量計算	管天(H)＝　0.90　m

PPφ50　　掘削幅(W)　　矢板厚(C)

管外径(D2)　0.060　　掘削幅(W)　0.55　＋　　＝　0.55　m

掘削幅(W)　管天(H1)　管外径　敷砂

掘削土量＝　0.55　×(　0.86　＋　0.060　＋　0.1　)＝　0.56　m³

掘削幅(W)　管天(H1)　砂埋戻厚(h)　路盤

砕石埋戻＝　0.55　×(　0.87　－　0.3　－　0.16　)＝　0.23　m³

掘削幅(W)　砂埋戻厚(h1)　管断面積

砂埋戻＝　0.55　×　0.460　－　0.0028　＝　0.25　m³

掘削土量

発生土運搬＝　0.56　m³

※管天(H1)は、舗装厚削除済数量

D2:管外径一覧表(mm)

区分	管　種	管外径	掘削幅
1	PPφ13	21.5	0.55
2	PPφ20	27.0	0.55
3	PPφ25	34.0	0.55
4	PPφ30	42.0	0.55
5	PPφ40	48.0	0.55
6	PPφ50	60.0	0.55
7	DGXφ75	93.0	0.55
8	DGXφ100	118.0	0.55
9	DGXφ125	143.0	0.55
10	DGXφ150	169.0	0.55
11	DGXφ200	220.0	0.60
12	DGXφ250	271.6	0.60
13	DGXφ300	322.8	0.70
14	DGXφ350	374.0	0.70
15	DGXφ400	425.6	1.05
16	DNSφ450	476.8	1.10

D2:	6	管外径	60
W:	6	掘削幅	0.55

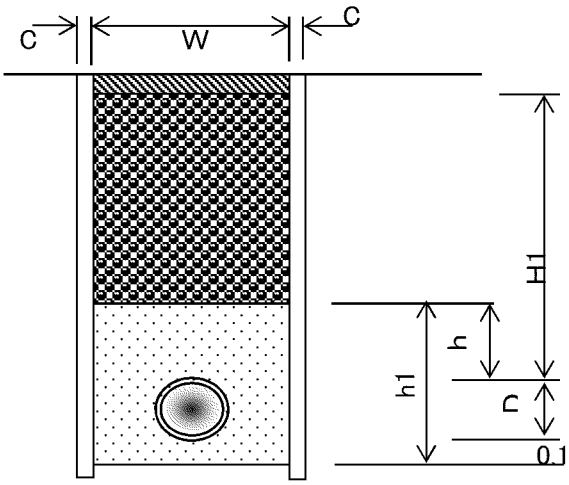

PPφ13	延長L＝ 2.50 m	管天H＝ 0.65 m	既設舗装厚・舗装取壊厚t＝ 4 cm	管外径区分 1
	矢板厚t＝ cm		仮舗装厚t＝ 3 cm	路盤厚t＝ 16

名　称	形　状　寸　法	阿野田町2工区,PPφ13本設工数量計算	単位	数　量	摘　要
舗装切断工	As, t＝15cm以下	2.50 × 2.00	m	5.0	
舗装版取り壊し工	As, t＝10cm以下	2.50 × 0.55	m^2	1.4	
掘削工	砂質土	0.40 × 2.50	m^3	1.0	
埋め戻し工	RC-40	0.09 × 2.50	m^3	0.23	
埋め戻し工	砂	0.23 × 2.50	m^3	0.6	
発生土運搬	砂質土	0.40 × 2.50	m^3	1.0	
整地工		1.00	m^3	1.0	
残塊処理	As	1.40 × 0.04	m^3	0.06	
残塊処分費	As		m^3	0.06	
表層工	再生As, t＝3cm	2.50 × 0.55	m^2	1.4	
路盤工	RC-40, t＝16cm	2.50 × 0.55	m^2	1.4	

土　工　数　量　表

阿野田町2工区,PPφ13本設工数量計算	管天(H)＝　0.65　m

PPφ13　　掘削幅(W)　　矢板厚(C)

管外径(D2)　0.022　　掘削幅(W)　0.55　＋　　＝　0.55　m

掘削幅(W)　管天(H1)　管外径　敷砂

掘削土量＝　0.55　×(　0.61　＋　0.022　＋　0.1　)＝　0.40　m³

掘削幅(W)　管天(H1)　砂埋戻厚(h)　路盤

砕石埋戻＝　0.55　×(　0.62　－　0.3　－　0.16　)＝　0.09　m³

掘削幅(W)　砂埋戻厚(h1)　管断面積

砂埋戻＝　0.55　×　0.422　－　0.0004　＝　0.23　m³

掘削土量

発生土運搬＝　0.40　m³

※管天(H1)は、舗装厚削除済数量

D2:管外径一覧表(mm)

区分	管　種	管外径	掘削幅
1	PPφ13	21.5	0.55
2	PPφ20	27.0	0.55
3	PPφ25	34.0	0.55
4	PPφ30	42.0	0.55
5	PPφ40	48.0	0.55
6	PPφ50	60.0	0.55
7	DGXφ75	93.0	0.55
8	DGXφ100	118.0	0.55
9	DGXφ125	143.0	0.55
10	DGXφ150	169.0	0.55
11	DGXφ200	220.0	0.60
12	DGXφ250	271.6	0.60
13	DGXφ300	322.8	0.70
14	DGXφ350	374.0	0.70
15	DGXφ400	425.6	1.05
16	DNSφ450	476.8	1.10

D2:	1	管外径	21.5
W:	1	掘削幅	0.55

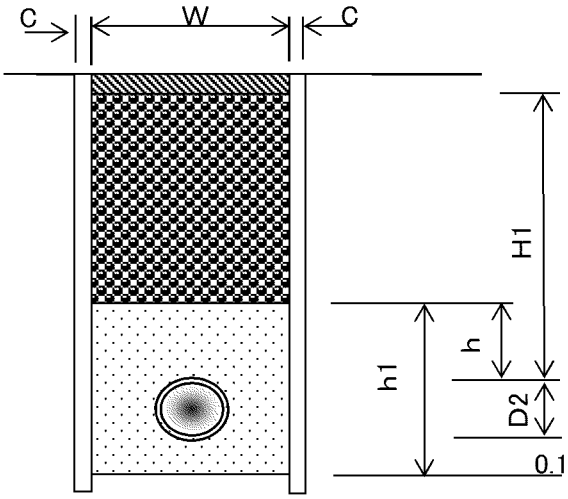

阿野田町2工区仮設（下水道単独） PPφ25,13 資材,労務

名　称	規格	略図及び算式	数　量	単位
【資材】	仮設			
ポリエチレンパイプ	φ25	9.2 + 2.0 + 8.0 + 1.0 + 0.5	20.7	m
	φ13	0.5 + 1.2 + 0.5 + 1.2 + 0.5 + 1.2	5.1	m
PP異径チーズ	φ25×φ13	1 + 1 + 1	3	個
PPエルボ	φ13	1 + 1 + 1	3	個
PVエルボ	φ13	1 + 1 + 1	3	個
保温筒	φ25	20.7	20.7	m
ゲートバルブ	おねじ付き φ25	1	1	個
【労務】	仮設			
ポリエチレン管布設工	φ25	20.7	20.7	m
	φ13	5.1	5.1	m
PP継手工	φ25	ソケット 0.0 + チーズ 6.0 + エルボ 0.0 + サドル 0.0 + おねじ 2.0	8	口
	φ13	ソケット 0.0 + チーズ 3.0 + エルボ 12.0 + サドル 0.0	15	口
ポリエチレン管撤去工	φ25	20.7	20.7	m
	φ13	5.1	5.1	m
廃プラ費	PPφ25	延長 20.7 ×0.423 重量 = 8.76	8.8	kg
	PPφ13	延長 5.1 ×0.184 重量 = 0.94	0.9	kg
			9.7	kg
非鉄スクラップ	PP異径チーズ φ25×φ13	個数 3 ×0.970 重量 = 2.91	2.9	kg
	PPエルボ φ13	個数 3 ×0.340 重量 = 1.02	1.0	kg
	PVエルボ φ13	個数 3 ×0.365 重量 = 1.10	1.1	kg
	ゲートバルブ φ25	個数 1 ×0.600 重量 = 0.60	0.6	kg
			5.6	kg

名　　称	形　状　寸　法	阿野田町2工区(下水道単独)仮設　土工数量計算	単位	数　　量	摘　　要
		PP φ13			
舗装切断工	As, t＝15cm以下	3.00	m	3	3.00
舗装版取り壊し工	As, t＝10cm以下	0.80	m^2	1	0.80
掘削工	砂質土	0.20	m^3	0.2	0.20
埋め戻し工	RC－40	0.10	m^3	0.1	0.10
発生土運搬	砂質土	0.20	m^3	0.2	0.20
整地工		0.20	m^3	0.2	0.20
残塊処理	As	0.03	m^3	0.03	0.03
残塊処分費	As	0.03	m^3	0.03	0.03
表層工	再生As, t＝3cm	0.80	m^2	1	0.80
路盤工	RC-40, t＝16cm	0.80	m^2	1	0.80
汚泥運搬・処分工		発生量　舗装版切断深さ　舗装版切断延長 0.023 t/m × 0.04 m × 3.0 m ＝ 0.003	m^3	0.003	0.003

PPφ13	延長L＝ 1.50 m	管天H＝ 0.30 m	既設舗装厚・舗装取壊厚t＝ 4 cm	管外径区分 1
	矢板厚t＝ cm		仮舗装厚t＝ 3 cm	路盤厚t＝ 16

名　称	形　状　寸　法	阿野田町2工区,PPφ13仮設工数量計算	単位	数　量	摘　要
舗装切断工	As, t＝15cm以下	1.50 × 2.00	m	3.0	
舗装版取り壊し工	As, t＝10cm以下	1.50 × 0.55	m^2	0.8	
掘削工	砂質土	0.15 × 1.50	m^3	0.2	
埋め戻し工	RC-40	0.06 × 1.50	m^3	0.1	
発生土運搬	砂質土	0.15 × 1.50	m^3	0.2	
整地工		0.20	m^3	0.2	
残塊処理	As	0.80 × 0.04	m^3	0.03	
残塊処分費	As		m^3	0.03	
表層工	再生As, t＝3cm	1.50 × 0.55	m^2	0.8	
路盤工	RC-40, t＝16cm	1.50 × 0.55	m^2	0.8	

土　工　数　量　表

阿野田町2工区,PPφ13仮設工数量計算	管天(H)＝　0.30　m

PPφ13　　掘削幅(W)　　矢板厚(C)

管外径(D2)　0.022　　掘削幅(W)　0.55　＋　　＝　0.55　m

掘削幅(W)　管天(H1)　管外径　敷砂

掘削土量＝　0.55　×(　0.26　＋　0.022　＋　　)＝　0.15　m³

掘削幅(W)　管天(H1)　砂埋戻厚(h)　路盤

砕石埋戻＝　0.55　×(　0.27　－　　－　0.16　)＝　0.06　m³

掘削幅(W)　砂埋戻厚(h1)　管断面積

砂埋戻＝　　×　　－　　＝　　m³

掘削土量

発生土運搬＝　0.15　m³

※管天(H1)は、舗装厚削除済数量

D2:管外径一覧表(mm)

区分	管　種	管外径	掘削幅
1	PPφ13	21.5	0.55
2	PPφ20	27.0	0.55
3	PPφ25	34.0	0.55
4	PPφ30	42.0	0.55
5	PPφ40	48.0	0.55
6	PPφ50	60.0	0.55
7	HPEφ75	90.0	0.55
8	HPEφ100	125.0	0.55
9	DGXφ125	143.0	0.55
10	HPEφ150	180.0	0.55
11	HPEφ200	250.0	0.55
12	DGXφ250	271.6	0.60
13	DGXφ300	322.8	0.70
14	DGXφ350	374.0	0.70
15	DGXφ400	425.6	1.05
16	DNSφ450	476.8	1.10

D2:	1	管外径	21.5
W:	1	掘削幅	0.55

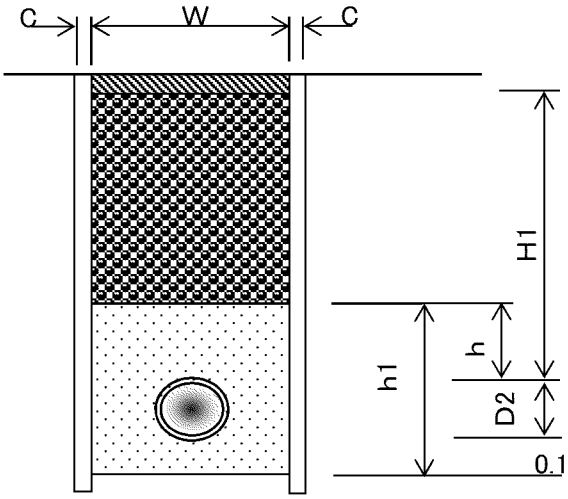

阿野田町3-2工区本設（下水道単独） PPφ50,30,25 資材,労務

名　称	規格	略図及び算式	数　量	単位
【資材】	本設			
ポリエチレンパイプ	φ25	4.0 + 17.0 + 20.0	41.0	m
	φ20	0.5 + 1.5 + 0.5	2.5	m
	φ13	1.0 + 1.7 + 0.5	3.2	m
埋設仕切弁	おねじ付き φ25	1	1	基
仕切弁筐(円形1号)	鉄蓋 JWWA B 132	1	1	組
	調整リング PR25(K)	2	2	個
	上下部壁 RAC25(CA)	1	1	個
	底版 RS25(S)	1	1	組
PPエルボ	φ20	1	1	個
PP異径チーズ	φ30×φ25	1	1	個
	φ25×φ13	1	1	個
	φ20×φ13	1	1	個
PVソケット	φ13	1 + 1 + 1	3	個
PP異径ソケット	φ25×φ20	1	1	個
	φ20×φ13	1	1	個
明示テープ	150mm	φ25 φ20 φ13 41.0 + 2.5 + 3.2	46.7	m
マーカー杭		5	5	個
【労務】	本設			
ポリエチレン管布設工	φ25	41.0	41.0	m
	φ20	2.5	2.5	m
	φ13	3.2	3.2	m
PP継手工	φ30	ソケット エルボ チーズ サドル 0.0 + 0.0 + 2.0 + 0.0	2.0	口
	φ25	ソケット エルボ チーズ サドル おねじ 1.0 + 0.0 + 3.0 + 0.0 + 2.0	6.0	口
	φ20	ソケット エルボ チーズ サドル 2.0 + 2.0 + 2.0 + 0.0	6.0	口
	φ13	ソケット エルボ チーズ サドル 7.0 + 0.0 + 2.0 + 0.0	9.0	口
明示テープ布設工		46.7	46.7	m
仕切弁設置工 (筐据付含む)	φ25	1	1	箇所

名　　称	形　状　寸　法	阿野田町3-2工区(下水道単独)本設　土工数量計算	単位	数　　量	摘　　要
		PP φ25 PP φ20 PP φ13			
舗装切断工	Co, t＝15cm以下	82.00 ＋ 5.00 ＋ 6.40	m	90	93.40
舗装版取り壊し工	Co, t＝10cm以下	22.60 ＋ 1.40 ＋ 1.80	m²	26	25.80
掘削工	砂質土	15.60 ＋ 0.90 ＋ 1.20	m³	20	17.70
埋め戻し工	RC－40	3.30 ＋ 0.20 ＋ 0.30	m³	4	3.80
埋め戻し工	砂	9.80 ＋ 0.60 ＋ 0.70	m³	11	11.10
発生土運搬	砂質土	15.60 ＋ 0.90 ＋ 1.20	m³	20	17.70
整地工		15.60 ＋ 0.90 ＋ 1.20	m³	20	17.70
残塊処理	Co	2.30 ＋ 0.10 ＋ 0.20	m³	3	2.60
残塊処分費	Co	2.30 ＋ 0.10 ＋ 0.20	m³	3	2.60
表層工	再生As, t＝3cm	22.60 ＋ 1.40 ＋ 1.80	m²	26	25.80
路盤工	RC-40, t＝17cm	22.60 ＋ 1.40 ＋ 1.80	m²	26	25.80
汚泥運搬・処分工		発生量 舗装版切断深さ 舗装版切断延長 0.023 t/m × 0.10 m × 93.4 m ＝ 0.21	m³	0.2	0.21

PPφ25	延長L＝	41.00	m	管天H＝	0.65	m	既設舗装厚・舗装取壊厚t＝	10	cm	管外径区分	3
	矢板厚t＝		cm				仮舗装厚t＝	3	cm	路盤厚t＝	17

名　称	形　状　寸　法	阿野田町3-2工区,PPφ25本設工数量計算	単位	数　量	摘　要
舗装切断工	Co, t＝15cm以下	41.00 × 2.00	m	82.0	
舗装版取り壊し工	Co, t＝10cm以下	41.00 × 0.55	m^2	22.6	
掘削工	砂質土	41.00 × 0.38	m^3	15.6	
埋め戻し工	RC-40	41.00 × 0.08	m^3	3.3	
埋め戻し工	砂	41.00 × 0.24	m^3	9.8	
発生土運搬	砂質土	41.00 × 0.38	m^3	15.6	
整地工		15.60	m^3	15.6	
残塊処理	Co	22.60 × 0.10	m^3	2.3	
残塊処分費	Co		m^3	2.3	
表層工	再生As, t＝3cm	41.00 × 0.55	m^2	22.6	
路盤工	RC-40, t＝17cm	41.00 × 0.55	m^2	22.6	

土　工　数　量　表

阿野田町3-2工区,PPφ25本設工数量計算	管天(H)＝　0.65　m

PPφ25　　掘削幅(W)　　矢板厚(C)

管外径(D2)　0.034　　掘削幅(W)　0.55　＋　　＝　0.55　m

掘削幅(W)　管天(H1)　管外径　敷砂

掘削土量＝　0.55　×(　0.55　＋　0.034　＋　0.1　)＝　0.38　m^3

掘削幅(W)　管天(H1)　砂埋戻厚(h)　路盤

砕石埋戻＝　0.55　×(　0.62　－　0.3　－　0.17　)＝　0.08　m^3

掘削幅(W)　砂埋戻厚(h1)　管断面積

砂埋戻＝　0.55　×　0.434　－　0.0009　＝　0.24　m^3

掘削土量

発生土運搬＝　0.38　m^3

※管天(H1)は、舗装厚削除済数量

D2:管外径一覧表(mm)

区分	管　種	管外径	掘削幅
1	PPφ13	21.5	0.55
2	PPφ20	27.0	0.55
3	PPφ25	34.0	0.55
4	PPφ30	42.0	0.55
5	PPφ40	48.0	0.55
6	PPφ50	60.0	0.55
7	HPEφ75	90.0	0.55
8	HPEφ100	125.0	0.55
9	DGXφ125	143.0	0.55
10	HPEφ150	180.0	0.55
11	HPEφ200	250.0	0.55
12	DGXφ250	271.6	0.60
13	DGXφ300	322.8	0.70
14	DGXφ350	374.0	0.70
15	DGXφ400	425.6	1.05
16	DNSφ450	476.8	1.10

D2:	3	管外径	34
W:	3	掘削幅	0.55

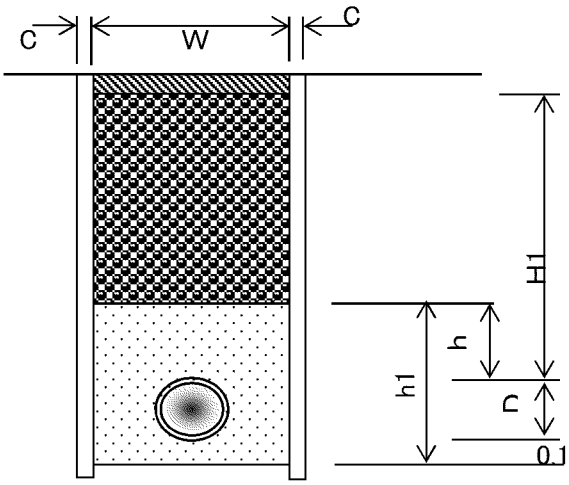

PPφ20	延長L＝ 2.50 m	管天H＝ 0.65 m	既設舗装厚・舗装取壊厚t＝ 10 cm	管外径区分 2
	矢板厚t＝ cm		仮舗装厚t＝ 3 cm	路盤厚t＝ 17

名　称	形　状　寸　法	阿野田町3-2工区,PPφ20本設工数量計算	単位	数　量	摘　要
舗装切断工	Co, t＝15cm以下	2.50 × 2.00	m	5.0	
舗装版取り壊し工	Co, t＝10cm以下	2.50 × 0.55	m^2	1.4	
掘削工	砂質土	0.37 × 2.50	m^3	0.9	
埋め戻し工	RC-40	0.08 × 2.50	m^3	0.2	
埋め戻し工	砂	0.23 × 2.50	m^3	0.6	
発生土運搬	砂質土	0.37 × 2.50	m^3	0.9	
整地工		0.90	m^3	0.9	
残塊処理	Co	1.40 × 0.10	m^3	0.1	
残塊処分費	Co		m^3	0.1	
表層工	再生As, t＝3cm	2.50 × 0.55	m^2	1.4	
路盤工	RC-40, t＝17cm	2.50 × 0.55	m^2	1.4	

土　工　数　量　表

阿野田町3-2工区,PPφ20本設工数量計算	管天(H)＝　0.65　m

PPφ20　　掘削幅(W)　　矢板厚(C)

管外径(D2)　0.027　　掘削幅(W)　0.55　＋　　＝　0.55　m

掘削幅(W)　管天(H1)　管外径　敷砂

掘削土量＝　0.55　×(　0.55　＋　0.027　＋　0.1　)＝　0.37　m³

掘削幅(W)　管天(H1)　砂埋戻厚(h)　路盤

砕石埋戻＝　0.55　×(　0.62　－　0.30　－　0.17　)＝　0.08　m³

掘削幅(W)　砂埋戻厚(h1)　管断面積

砂埋戻＝　0.55　×　0.43　－　0.0006　＝　0.23　m³

掘削土量

発生土運搬＝　0.37　m³

※管天(H1)は、舗装厚削除済数量

D2:管外径一覧表(mm)

区分	管　種	管外径	掘削幅
1	PPφ13	21.5	0.55
2	PPφ20	27.0	0.55
3	PPφ25	34.0	0.55
4	PPφ30	42.0	0.55
5	PPφ40	48.0	0.55
6	PPφ50	60.0	0.55
7	HPEφ75	90.0	0.55
8	HPEφ100	125.0	0.55
9	DGXφ125	143.0	0.55
10	HPEφ150	180.0	0.55
11	HPEφ200	250.0	0.55
12	DGXφ250	271.6	0.60
13	DGXφ300	322.8	0.70
14	DGXφ350	374.0	0.70
15	DGXφ400	425.6	1.05
16	DNSφ450	476.8	1.10

D2:	2	管外径	27
W:	2	掘削幅	0.55

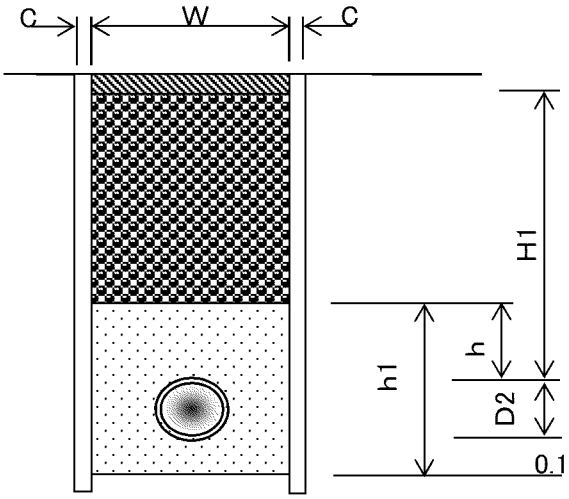

PPφ13	延長L＝ 3.20 m	管天H＝ 0.65 m	既設舗装厚・舗装取壊厚t＝ 10 cm	管外径区分 1
	矢板厚t＝ cm		仮舗装厚t＝ 3 cm	路盤厚t＝ 17

名　称	形　状　寸　法	阿野田町3-2工区,PPφ13本設工数量計算	単位	数　量	摘　要
舗装切断工	Co, t＝15cm以下	3.20 × 2.00	m	6.4	
舗装版取り壊し工	Co, t＝10cm以下	3.20 × 0.55	m^2	1.8	
掘削工	砂質土	0.37 × 3.20	m^3	1.2	
埋め戻し工	RC-40	0.08 × 3.20	m^3	0.3	
埋め戻し工	砂	0.23 × 3.20	m^3	0.7	
発生土運搬	砂質土	0.37 × 3.20	m^3	1.2	
整地工		1.20	m^3	1.2	
残塊処理	Co	1.80 × 0.10	m^3	0.2	
残塊処分費	Co		m^3	0.2	
表層工	再生As, t＝3cm	3.20 × 0.55	m^2	1.8	
路盤工	RC-40, t＝17cm	3.20 × 0.55	m^2	1.8	

土　工　数　量　表

阿野田町3-2工区,PPφ13本設工数量計算	管天(H)＝　0.65　m

PPφ13　　掘削幅(W)　　矢板厚(C)

管外径(D2)　0.022　　掘削幅(W)　0.55　＋　　＝　0.55　m

掘削土量＝　0.55（掘削幅(W)）×(　0.55（管天(H1)）＋　0.022（管外径）＋　0.1（敷砂）)＝　0.37　m³

砕石埋戻＝　0.55（掘削幅(W)）×(　0.62（管天(H1)）－　0.3（砂埋戻厚(h)）－　0.17（路盤）)＝　0.08　m³

砂埋戻＝　0.55（掘削幅(W)）×　0.422（砂埋戻厚(h1)）－　0.0004（管断面積）＝　0.23　m³

発生土運搬＝　0.37（掘削土量）m³

※管天(H1)は、舗装厚削除済数量

D2:管外径一覧表(mm)

区分	管　種	管外径	掘削幅
1	PPφ13	21.5	0.55
2	PPφ20	27.0	0.55
3	PPφ25	34.0	0.55
4	PPφ30	42.0	0.55
5	PPφ40	48.0	0.55
6	PPφ50	60.0	0.55
7	HPEφ75	90.0	0.55
8	HPEφ100	125.0	0.55
9	DGXφ125	143.0	0.55
10	HPEφ150	180.0	0.55
11	HPEφ200	250.0	0.55
12	DGXφ250	271.6	0.60
13	DGXφ300	322.8	0.70
14	DGXφ350	374.0	0.70
15	DGXφ400	425.6	1.05
16	DNSφ450	476.8	1.10

D2:	1	管外径	21.5
W:	1	掘削幅	0.55

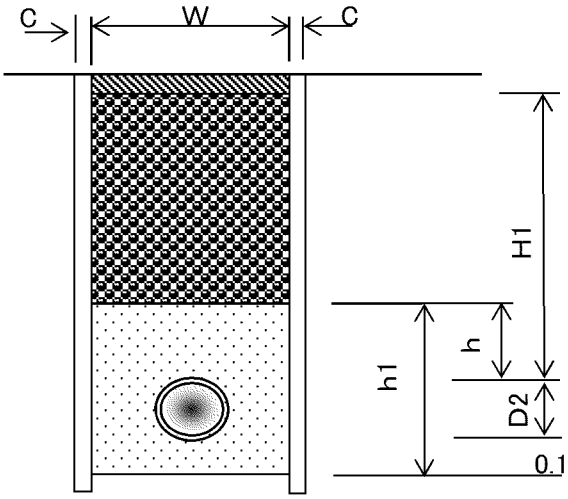

阿野田町4工区本設（下水道単独） PPφ50,20,13 資材,労務

名　称	規格	略図及び算式	数　量	単位
【資材】	本設			
ポリエチレンパイプ	φ50	3.5 + 1.0	4.5	m
	φ20	5.0 + 15.5 + 0.55	21.1	m
	φ13	1.5	1.5	m
ソフトシール仕切弁	φ50	1	1	基
仕切弁筐(円形1号)	鉄蓋 JWWA B 132	1	1	組
	調整リング PR25(K)	2	2	個
	上部壁 RA25(A)	1	1	個
	下部壁 RC25(C)	1	1	個
	底版 RS25(S)	1	1	組
MFジョイント	φ50	1 + 1	2	個
PP異径ソケット	φ50×φ20	1	1	個
PVソケット	φ13	1	1	個
PP異径チーズ	φ20×φ13	1	1	個
PPエルボ	φ20	1	1	個
PVエルボ	φ20	1	1	個
DIP用 サドル分水栓	φ100×φ50	1	1	個
明示テープ	150㎜	φ50 φ20 φ13 立上り 0.0 + 21.1 + 1.5 − 0.55	22.0	m
マーカー杭		3	3	個
サドルキャップ	φ20	1	1	個
【労務】	本設			
ポリエチレン管布設工	φ50	4.5	4.5	m
	φ20	21.1	21.1	m
	φ13	1.5	1.5	m
PP継手工	φ50	ソケット チーズ エルボ サドル 1.0 + 0.0 + 0.0 + 1.0	2	口
	φ20	ソケット チーズ エルボ サドル 1.0 + 2.0 + 4.0 + 0.0	7	口
	φ13	ソケット チーズ エルボ サドル 2.0 + 1.0 + 0.0 + 0.0	3	口
明示テープ布設工		22.0	22.0	m
仕切弁設置工 (筐据付含む)	φ50	1	1	箇所
サドル分水栓建込み工	ダクタイル鋳鉄管 φ100×φ50	1	1	箇所
メカニカル継手工	φ50	2	2	口
フランジ継手工	φ50	2	2	口
ポリエチレン管切断工	φ50	1	1	口

名　称	形　状　寸　法	阿野田町4工区(下水道単独)本設　土工数量計算	単位	数　量	摘　要
		PP φ50　PP φ20　PP φ13			
舗装切断工	Co, t＝15cm以下	9.00 ＋ 41.00 ＋ 3.00	m	50	53.00
舗装版取り壊し工	Co, t＝10cm以下	2.50 ＋ 11.30 ＋ 0.80	m^2	15	14.60
掘削工	砂質土	2.40 ＋ 7.60 ＋ 0.60	m^3	10	10.60
埋め戻し工	RC－40	1.00 ＋ 1.60 ＋ 0.10	m^3	3	2.70
埋め戻し工	砂	1.10 ＋ 4.70 ＋ 0.30	m^3	6	6.10
発生土運搬	砂質土	2.40 ＋ 7.60 ＋ 0.60	m^3	10	10.60
整地工		2.40 ＋ 7.60 ＋ 0.60	m^3	10	10.60
残塊処理	Co	0.30 ＋ 1.10 ＋ 0.10	m^3	2	1.50
残塊処分費	Co	0.30 ＋ 1.10 ＋ 0.10	m^3	2	1.50
表層工	再生As, t＝3cm	2.50 ＋ 11.30 ＋ 0.80	m^2	15	14.60
路盤工	RC-40, t＝17cm	2.50 ＋ 11.30 ＋ 0.80	m^2	15	14.60
汚泥運搬・処分工		発生量　舗装版切断深さ　舗装版切断延長 0.023 t/m × 0.10 m × 53.0 m ＝ 0.12	m^3	0.1	0.12

PPφ50	延長L＝	4.50	m	管天H＝	0.90	m	既設舗装厚・舗装取壊厚t＝	10	cm	管外径区分	6
	矢板厚t＝		cm				仮舗装厚t＝	3	cm	路盤厚t＝	17

名　称	形　状　寸　法	阿野田町4工区,PPφ50本設工数量計算	単位	数　量	摘　要
舗装切断工	Co, t＝15cm以下	4.50 × 2.00	m	9.0	
舗装版取り壊し工	Co, t＝10cm以下	4.50 × 0.55	m^2	2.5	
掘削工	砂質土	4.50 × 0.53	m^3	2.4	
埋め戻し工	RC-40	4.50 × 0.22	m^3	1.0	
埋め戻し工	砂	4.50 × 0.25	m^3	1.1	
発生土運搬	砂質土	4.50 × 0.53	m^3	2.4	
整地工		2.40	m^3	2.4	
残塊処理	Co	2.50 × 0.10	m^3	0.3	
残塊処分費	Co		m^3	0.3	
表層工	再生As, t＝3cm	4.50 × 0.55	m^2	2.5	
路盤工	RC-40, t＝17cm	4.50 × 0.55	m^2	2.5	

土　工　数　量　表

阿野田町4工区,PPφ50本設工数量計算	管天(H)＝　0.90　m

PPφ50　　掘削幅(W)　　矢板厚(C)

管外径(D2)　0.060　　掘削幅(W)　0.55　＋　　＝　0.55　m

	掘削幅(W)		管天(H1)		管外径		敷砂			
掘削土量＝	0.55	×(	0.8	＋	0.060	＋	0.1	)＝	0.53	m^3

	掘削幅(W)		管天(H1)		砂埋戻厚(h)		路盤			
砕石埋戻＝	0.55	×(	0.87	－	0.3	－	0.17	)＝	0.22	m^3

	掘削幅(W)		砂埋戻厚(h1)		管断面積			
砂埋戻＝	0.55	×	0.460	－	0.0028	＝	0.25	m^3

	掘削土量	
発生土運搬＝	0.53	m^3

※管天(H1)は、舗装厚削除済数量

D2:管外径一覧表(mm)

区分	管　種	管外径	掘削幅
1	PPφ13	21.5	0.55
2	PPφ20	27.0	0.55
3	PPφ25	34.0	0.55
4	PPφ30	42.0	0.55
5	PPφ40	48.0	0.55
6	PPφ50	60.0	0.55
7	HPEφ75	90.0	0.55
8	HPEφ100	125.0	0.55
9	DGXφ125	143.0	0.55
10	HPEφ150	180.0	0.55
11	HPEφ200	250.0	0.55
12	DGXφ250	271.6	0.60
13	DGXφ300	322.8	0.70
14	DGXφ350	374.0	0.70
15	DGXφ400	425.6	1.05
16	DNSφ450	476.8	1.10

D2:	6	管外径	60
W:	6	掘削幅	0.55

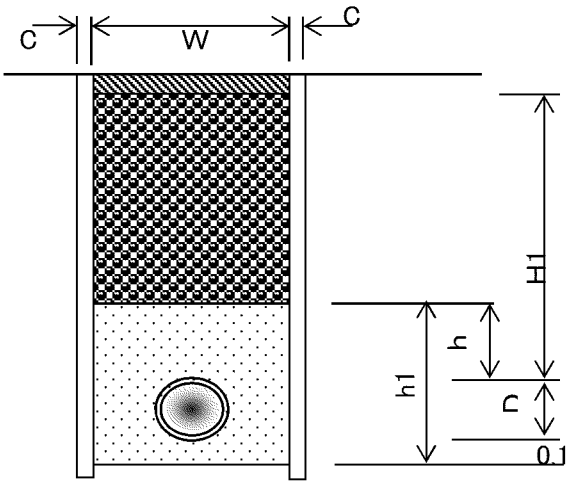

PPφ20	延長L＝ 20.50 m	管天H＝ 0.65 m	既設舗装厚・舗装取壊厚t＝ 10 cm	管外径区分 2
	矢板厚t＝ cm		仮舗装厚t＝ 3 cm	路盤厚t＝ 17

名　称	形　状　寸　法	阿野田町4工区,PPφ20本設工数量計算	単位	数　量	摘　要
舗装切断工	Co, t＝15cm以下	20.50 × 2.00	m	41.0	
舗装版取り壊し工	Co, t＝10cm以下	20.50 × 0.55	m^2	11.3	
掘削工	砂質土	0.37 × 20.50	m^3	7.6	
埋め戻し工	RC-40	0.08 × 20.50	m^3	1.6	
埋め戻し工	砂	0.23 × 20.50	m^3	4.7	
発生土運搬	砂質土	0.37 × 20.50	m^3	7.6	
整地工		7.60	m^3	7.6	
残塊処理	Co	11.30 × 0.10	m^3	1.1	
残塊処分費	Co		m^3	1.1	
表層工	再生As, t＝3cm	20.50 × 0.55	m^2	11.3	
路盤工	RC-40, t＝17cm	20.50 × 0.55	m^2	11.3	

土　工　数　量　表

阿野田町4工区,PPφ20本設工数量計算	管天(H)＝　0.65　m

PPφ20　　掘削幅(W)　　矢板厚(C)

管外径(D2)　0.027　　掘削幅(W)　0.55　＋　　＝　0.55　m

掘削幅(W)　管天(H1)　管外径　敷砂

掘削土量＝　0.55　×(　0.55　＋　0.027　＋　0.1　)＝　0.37　m³

掘削幅(W)　管天(H1)　砂埋戻厚(h)　路盤

砕石埋戻＝　0.55　×(　0.62　－　0.30　－　0.17　)＝　0.08　m³

掘削幅(W)　砂埋戻厚(h1)　管断面積

砂埋戻＝　0.55　×　0.43　－　0.0006　＝　0.23　m³

掘削土量

発生土運搬＝　0.37　m³

※管天(H1)は、舗装厚削除済数量

D2:管外径一覧表(mm)

区分	管　種	管外径	掘削幅
1	PPφ13	21.5	0.55
2	PPφ20	27.0	0.55
3	PPφ25	34.0	0.55
4	PPφ30	42.0	0.55
5	PPφ40	48.0	0.55
6	PPφ50	60.0	0.55
7	HPEφ75	90.0	0.55
8	HPEφ100	125.0	0.55
9	DGXφ125	143.0	0.55
10	HPEφ150	180.0	0.55
11	HPEφ200	250.0	0.55
12	DGXφ250	271.6	0.60
13	DGXφ300	322.8	0.70
14	DGXφ350	374.0	0.70
15	DGXφ400	425.6	1.05
16	DNSφ450	476.8	1.10

D2:	2	管外径	27
W:	2	掘削幅	0.55

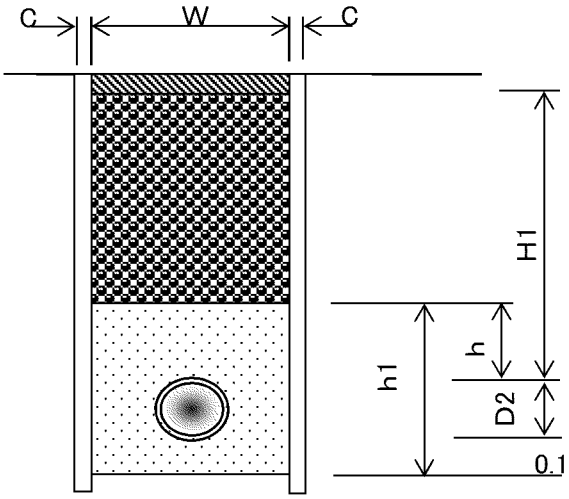

PPφ13	延長L＝ 1.50 m	管天H＝ 0.65 m	既設舗装厚・舗装取壊厚t＝ 10 cm	管外径区分 1
	矢板厚t＝ cm		仮舗装厚t＝ 3 cm	路盤厚t＝ 17

名　称	形　状　寸　法	阿野田町6工区,PPφ13本設工数量計算	単位	数　量	摘　要
舗装切断工	Co, t＝15cm以下	1.50 × 2.00	m	3.0	
舗装版取り壊し工	Co, t＝10cm以下	1.50 × 0.55	m^2	0.8	
掘削工	砂質土	0.37 × 1.50	m^3	0.6	
埋め戻し工	RC-40	0.08 × 1.50	m^3	0.1	
埋め戻し工	砂	0.23 × 1.50	m^3	0.3	
発生土運搬	砂質土	0.37 × 1.50	m^3	0.6	
整地工		0.60	m^3	0.6	
残塊処理	Co	0.80 × 0.10	m^3	0.1	
残塊処分費	Co		m^3	0.1	
表層工	再生As, t＝3cm	1.50 × 0.55	m^2	0.8	
路盤工	RC-40, t＝17cm	1.50 × 0.55	m^2	0.8	

土　工　数　量　表

阿野田町6工区,PPφ13本設工数量計算	管天(H)＝　0.65　m

PPφ13　　掘削幅(W)　　矢板厚(C)

管外径(D2)　0.022　　掘削幅(W)　0.55　＋　　＝　0.55　m

掘削幅(W)　管天(H1)　管外径　敷砂

掘削土量＝　0.55　×(　0.55　＋　0.022　＋　0.1　)＝　0.37　m³

掘削幅(W)　管天(H1)　砂埋戻厚(h)　路盤

砕石埋戻＝　0.55　×(　0.62　－　0.3　－　0.17　)＝　0.08　m³

掘削幅(W)　砂埋戻厚(h1)　管断面積

砂埋戻＝　0.55　×　0.422　－　0.0004　＝　0.23　m³

掘削土量

発生土運搬＝　0.37　m³

※管天(H1)は、舗装厚削除済数量

D2:管外径一覧表(mm)

区分	管　種	管外径	掘削幅
1	PPφ13	21.5	0.55
2	PPφ20	27.0	0.55
3	PPφ25	34.0	0.55
4	PPφ30	42.0	0.55
5	PPφ40	48.0	0.55
6	PPφ50	60.0	0.55
7	HPEφ75	90.0	0.55
8	HPEφ100	125.0	0.55
9	DGXφ125	143.0	0.55
10	HPEφ150	180.0	0.55
11	HPEφ200	250.0	0.55
12	DGXφ250	271.6	0.60
13	DGXφ300	322.8	0.70
14	DGXφ350	374.0	0.70
15	DGXφ400	425.6	1.05
16	DNSφ450	476.8	1.10

D2:	1	管外径	21.5
W:	1	掘削幅	0.55

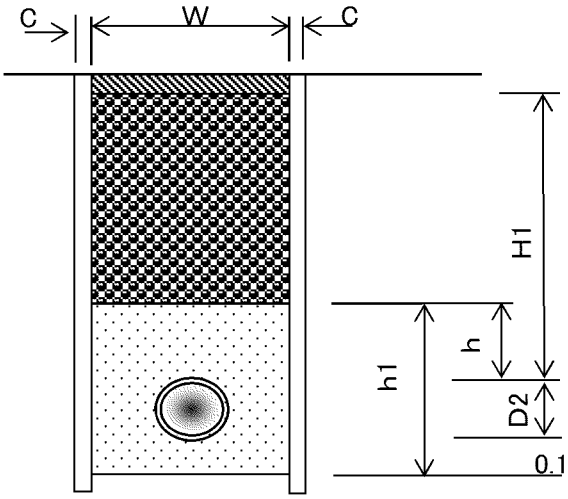

阿野田町4工区仮設（下水道単独） PPφ50,20,13 資材,労務

名　称	規格	略図及び算式	数　量	単位
【資材】	仮設			
ポリエチレンパイプ	φ50	1.0 ＋ 0.6 ＋ 0.5	2.1	m
	φ20	0.5 ＋ 0.3 ＋ 4.0 ＋ 15.5 ＋ 0.3 ＋ 1.5 ＋ 0.9	23.0	m
	φ13	1.5 ＋ 0.9	2.4	m
PP異径ソケット	φ50×φ20	1	1	個
PP異径チーズ	φ20×φ13	1	1	個
PPエルボ	φ50	2	2	個
	φ20	2 ＋ 2 ＋ 1	5	個
	φ13	1	1	個
PVエルボ	φ20	1	1	個
	φ13	1	1	個
保温筒	φ20	19.5	19.5	m
【労務】	仮設			
ポリエチレン管布設工	φ50	2.1	2.1	m
	φ20	23.0	23.0	m
	φ13	2.4	2.4	m
PP継手工	φ50	ソケット チーズ エルボ サドル 1.0 ＋ 0.0 ＋ 4.0 ＋ 0.0	5	口
	φ20	ソケット チーズ エルボ サドル 1.0 ＋ 2.0 ＋ 12.0 ＋ 0.0	15	口
	φ13	ソケット チーズ エルボ サドル 0.0 ＋ 1.0 ＋ 4.0 ＋ 0.0	5	口
ポリエチレン管布設工	φ50	2.1	2.1	m
	φ20	23.0	23.0	m
	φ13	2.4	2.4	m
廃プラ費	PPφ50	延長 重量 2.1 ×1.216 ＝ 2.55	2.6	kg
	PPφ20	延長 重量 23.0 ×0.269 ＝ 6.19	6.2	kg
	PPφ13	延長 重量 2.4 ×0.184 ＝ 0.44	0.4	kg
			9.2	kg
非鉄スクラップ	PP異径ソケット φ50×φ20	個数 重量 1 ×1.960 ＝ 1.96	2.0	kg
	PP異径チーズ φ20×φ13	個数 重量 1 ×0.710 ＝ 0.71	0.7	kg
	PPエルボ φ50	個数 重量 2 ×3.170 ＝ 6.34	6.3	kg
	PPエルボ φ20	個数 重量 5 ×0.490 ＝ 2.45	2.5	kg
	PPエルボ φ13	個数 重量 1 ×0.340 ＝ 0.34	0.3	kg
	PVエルボ φ20	個数 重量 1 ×0.535 ＝ 0.54	0.5	kg
	PVエルボ φ13	個数 重量 1 ×0.365 ＝ 0.37	0.4	kg
			12.7	kg

名　称	形　状　寸　法	阿野田町4工区(下水道単独)仮設　土工数量計算	単位	数　量	摘　要
		PP φ50 + PP φ50 + PP φ20 + PP φ13			
舗装切断工	Co, t＝15cm以下	2.00 + 1.00 + 4.00 + 3.00	m	10	10.00
舗装版取り壊し工	Co, t＝10cm以下	0.60 + 0.30 + 1.10 + 0.80	m^2	3	2.80
掘削工	砂質土	0.50 + 0.10 + 0.20 + 0.20	m^3	1	1.00
埋め戻し工	RC－40	0.20 + 0.03 + 0.10 + 0.09	m^3	0.4	0.42
埋め戻し工	砂	0.30 + + +	m^3	0.3	0.30
発生土運搬	砂質土	0.50 + 0.10 + 0.20 + 0.20	m^3	1	1.00
整地工		0.50 + 0.10 + 0.20 + 0.20	m^3	1	1.00
残塊処理	Co	0.06 + 0.03 + 0.10 + 0.08	m^3	0.3	0.27
残塊処分費	Co	0.06 + 0.03 + 0.10 + 0.08	m^3	0.3	0.27
表層工	再生As, t＝3cm	0.60 + 0.30 + 1.10 + 0.80	m^2	3	2.80
路盤工	RC-40, t＝17cm	0.60 + 0.30 + 1.10 + 0.80	m^2	3	2.80
汚泥運搬・処分工		発生量 0.023 t/m × 舗装版切断深さ 0.04 m × 舗装版切断延長 10.0 m ＝ 0.009	m^3	0.009	0.009

PPφ50	延長L＝ 1.00 m	管天H＝ 0.90 m	既設舗装厚・舗装取壊厚t＝ 10 cm	管外径区分 6
	矢板厚t＝ cm		仮舗装厚t＝ 3 cm	路盤厚t＝ 17

名　称	形　状　寸　法	阿野田町4工区,PPφ50仮設工数量計算	単位	数　量	摘　要
舗装切断工	Co, t＝15cm以下	1.00 × 2.00	m	2.0	
舗装版取り壊し工	Co, t＝10cm以下	1.00 × 0.55	m^2	0.6	
掘削工	砂質土	0.53 × 1.00	m^3	0.5	
埋め戻し工	RC-40	0.22 × 1.00	m^3	0.2	
埋め戻し工	砂	1.00 × 0.25	m^3	0.3	
発生土運搬	砂質土	0.53 × 1.00	m^3	0.5	
整地工		0.50	m^3	0.5	
残塊処理	Co	0.60 × 0.10	m^3	0.06	
残塊処分費	Co		m^3	0.06	
表層工	再生As, t＝3cm	1.00 × 0.55	m^2	0.6	
路盤工	RC-40, t＝17cm	1.00 × 0.55	m^2	0.6	

土　工　数　量　表

阿野田町4工区,PPφ50仮設工数量計算	管天(H)＝　0.90　m

PPφ50　　掘削幅(W)　　矢板厚(C)

管外径(D2)　0.060　　掘削幅(W)　0.55　＋　　＝　0.55　m

	掘削幅(W)		管天(H1)		管外径		敷砂			
掘削土量＝	0.55	×(	0.80	＋	0.060	＋	0.1	)＝	0.53	m^3

	掘削幅(W)		管天(H1)		砂埋戻厚(h)		路盤			
砕石埋戻＝	0.55	×(	0.87	－	0.30	－	0.17	)＝	0.22	m^3

	掘削幅(W)		砂埋戻厚(h1)		管断面積			
砂埋戻＝	0.55	×	0.46	－	0.0028	＝	0.25	m^3

	掘削土量	
発生土運搬＝	0.53	m^3

※管天(H1)は、舗装厚削除済数量

D2:管外径一覧表(mm)

区分	管　種	管外径	掘削幅
1	PPφ13	21.5	0.55
2	PPφ20	27.0	0.55
3	PPφ25	34.0	0.55
4	PPφ30	42.0	0.55
5	PPφ40	48.0	0.55
6	PPφ50	60.0	0.55
7	HPEφ75	90.0	0.55
8	HPEφ100	125.0	0.55
9	DGXφ125	143.0	0.55
10	HPEφ150	180.0	0.55
11	HPEφ200	250.0	0.55
12	DGXφ250	271.6	0.60
13	DGXφ300	322.8	0.70
14	DGXφ350	374.0	0.70
15	DGXφ400	425.6	1.05
16	DNSφ450	476.8	1.10

D2:	6	管外径	60
W:	6	掘削幅	0.55

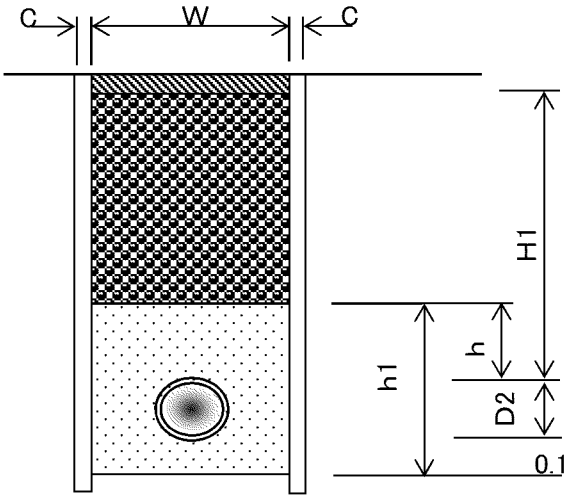

PPφ50	延長L＝	0.50	m	管天H＝	0.30	m	既設舗装厚・舗装取壊厚t＝	10	cm	管外径区分	6
	矢板厚t＝		cm				仮舗装厚t＝	3	cm	路盤厚t＝	17

名　称	形　状　寸　法	阿野田町4工区,PPφ50仮設工数量計算	単位	数　量	摘　要
舗装切断工	Co, t＝15cm以下	0.50 × 2.00	m	1.0	
舗装版取り壊し工	Co, t＝10cm以下	0.50 × 0.55	m^2	0.3	
掘削工	砂質土	0.14 × 0.50	m^3	0.1	
埋め戻し工	RC-40	0.06 × 0.50	m^3	0.03	
発生土運搬	砂質土	0.14 × 0.50	m^3	0.1	
整地工		0.10	m^3	0.1	
残塊処理	Co	0.30 × 0.10	m^3	0.03	
残塊処分費	Co		m^3	0.03	
表層工	再生As, t＝3cm	0.50 × 0.55	m^2	0.3	
路盤工	RC-40, t＝17cm	0.50 × 0.55	m^2	0.3	

土　工　数　量　表

阿野田町4工区,PPφ50仮設工数量計算	管天(H)＝　0.30　m

PPφ50　　掘削幅(W)　　矢板厚(C)

管外径(D2)　0.060　　掘削幅(W)　0.55　＋　　＝　0.55　m

掘削幅(W)　管天(H1)　管外径　敷砂

掘削土量＝　0.55　×(　0.2　＋　0.060　＋　　)＝　0.14　m³

掘削幅(W)　管天(H1)　砂埋戻厚(h)　路盤

砕石埋戻＝　0.55　×(　0.27　－　　－　0.17　)＝　0.06　m³

掘削幅(W)　砂埋戻厚(h1)　管断面積

砂埋戻＝　　×　　－　　＝　　m³

掘削土量

発生土運搬＝　0.14　m³

※管天(H1)は、舗装厚削除済数量

D2:管外径一覧表(mm)

区分	管　種	管外径	掘削幅
1	PPφ13	21.5	0.55
2	PPφ20	27.0	0.55
3	PPφ25	34.0	0.55
4	PPφ30	42.0	0.55
5	PPφ40	48.0	0.55
6	PPφ50	60.0	0.55
7	HPEφ75	90.0	0.55
8	HPEφ100	125.0	0.55
9	DGXφ125	143.0	0.55
10	HPEφ150	180.0	0.55
11	HPEφ200	250.0	0.60
12	DGXφ250	271.6	0.60
13	DGXφ300	322.8	0.70
14	DGXφ350	374.0	0.70
15	DGXφ400	425.6	1.05
16	DNSφ450	476.8	1.10

D2:	6	管外径	60
W:	6	掘削幅	0.55

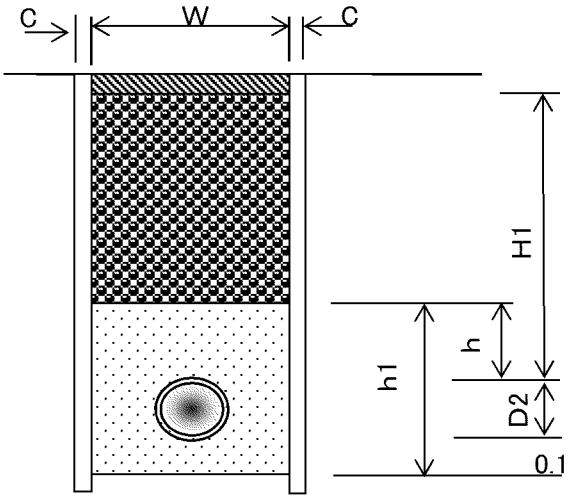

PPφ20	延長L＝	2.00	m	管天H＝	0.30	m	既設舗装厚・舗装取壊厚t＝	10	cm	管外径区分	2
	矢板厚t＝		cm				仮舗装厚t＝	3	cm	路盤厚t＝	17

名　称	形　状　寸　法	阿野田町4工区,PPφ20仮設工数量計算	単位	数　量	摘　要
舗装切断工	Co, t＝15cm以下	2.00 × 2.00	m	4.0	
舗装版取り壊し工	Co, t＝10cm以下	2.00 × 0.55	m^2	1.1	
掘削工	砂質土	0.12 × 2.00	m^3	0.2	
埋め戻し工	RC-40	0.06 × 2.00	m^3	0.1	
残土処理	砂質土	0.12 × 2.00	m^3	0.2	
整地工		0.20	m^3	0.2	
残塊処理	Co	1.10 × 0.10	m^3	0.1	
残塊処分費	Co		m^3	0.1	
表層工	再生As, t＝3cm	2.00 × 0.55	m^2	1.1	
路盤工	RC-40, t＝17cm	2.00 × 0.55	m^2	1.1	

土　工　数　量　表

阿野田町4工区,PPφ20仮設工数量計算	管天(H)＝　0.30　m

PPφ20　　掘削幅(W)　　矢板厚(C)

管外径(D2)　0.027　　掘削幅(W)　0.55　＋　　＝　0.55　m

掘削幅(W)　管天(H1)　管外径　敷砂

掘削土量＝　0.55　×(　0.2　＋　0.027　＋　　)＝　0.12　m^3

掘削幅(W)　管天(H1)　砂埋戻厚(h)　路盤

砕石埋戻＝　0.55　×(　0.27　－　　－　0.17　)＝　0.06　m^3

掘削幅(W)　砂埋戻厚(h1)　管断面積

砂埋戻＝　　×　　－　　＝　　m^3

掘削土量

残土処理＝　0.12　m^3

※管天(H1)は、舗装厚削除済数量

D2:管外径一覧表(mm)

区分	管　種	管外径	掘削幅
1	PPφ13	21.5	0.55
2	PPφ20	27.0	0.55
3	PPφ25	34.0	0.55
4	PPφ30	42.0	0.55
5	PPφ40	48.0	0.55
6	PPφ50	60.0	0.55
7	HPEφ75	90.0	0.55
8	HPEφ100	125.0	0.55
9	DGXφ125	143.0	0.55
10	HPEφ150	180.0	0.55
11	HPEφ200	250.0	0.55
12	DGXφ250	271.6	0.60
13	DGXφ300	322.8	0.70
14	DGXφ350	374.0	0.70
15	DGXφ400	425.6	1.05
16	DNSφ450	476.8	1.10

D2:	2	管外径	27
W:	2	掘削幅	0.55

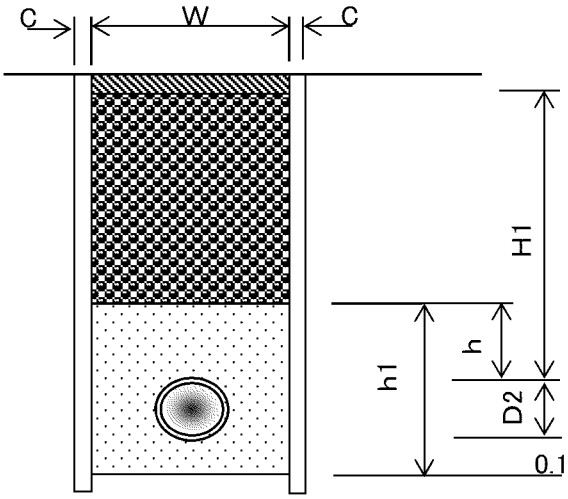

PPφ13	延長L＝	1.50	m	管天H＝	0.30	m	既設舗装厚・舗装取壊厚t＝	10	cm	管外径区分	1
	矢板厚t＝		cm				仮舗装厚t＝	3	cm	路盤厚t＝	17

名　称	形　状　寸　法	阿野田町4工区,PPφ13仮設工数量計算	単位	数　量	摘　要
舗装切断工	Co, t＝15cm以下	1.50 × 2.00	m	3.0	
舗装版取り壊し工	Co, t＝10cm以下	1.50 × 0.55	m^2	0.8	
掘削工	砂質土	0.12 × 1.50	m^3	0.2	
埋め戻し工	RC-40	0.06 × 1.50	m^3	0.09	
残土処理	砂質土	0.12 × 1.50	m^3	0.2	
整地工		0.20	m^3	0.2	
残塊処理	Co	0.80 × 0.10	m^3	0.08	
残塊処分費	Co		m^3	0.08	
表層工	再生As, t＝3cm	1.50 × 0.55	m^2	0.8	
下層路盤工	RC-40, t＝17cm	1.50 × 0.55	m^2	0.8	

土　工　数　量　表

阿野田町4工区,PPφ13仮設工数量計算	管天(H)＝　0.30　m

PPφ13　　掘削幅(W)　　矢板厚(C)

管外径(D2)　0.022　　掘削幅(W)　0.55　＋　　＝　0.55　m

掘削幅(W)　管天(H1)　管外径　敷砂

掘削土量＝　0.55　×(　0.2　＋　0.022　＋　　)＝　0.12　m^3

掘削幅(W)　管天(H1)　砂埋戻厚(h)　路盤

砕石埋戻＝　0.55　×(　0.27　－　　－　0.17　)＝　0.06　m^3

掘削幅(W)　砂埋戻厚(h1)　管断面積

砂埋戻＝　　×　　－　　＝　　m^3

掘削土量

残土処理＝　0.12　m^3

※管天(H1)は、舗装厚削除済数量

D2:管外径一覧表(mm)

区分	管　種	管外径	掘削幅
1	PPφ13	21.5	0.55
2	PPφ20	27.0	0.55
3	PPφ25	34.0	0.55
4	PPφ30	42.0	0.55
5	PPφ40	48.0	0.55
	PPφ50	60.0	0.55
7	DGXφ75	90.0	0.55
8	DGXφ100	125.0	0.55
9	DGXφ125	143.0	0.55
10	DGXφ150	180.0	0.55
11	DGXφ200	250.0	0.60
12	DGXφ250	271.6	0.60
13	DGXφ300	322.8	0.70
14	DGXφ350	374.0	0.70
15	DGXφ400	425.6	1.05
16	DNSφ450	476.8	1.10

D2:	1	管外径	21.5
W:	1	掘削幅	0.55

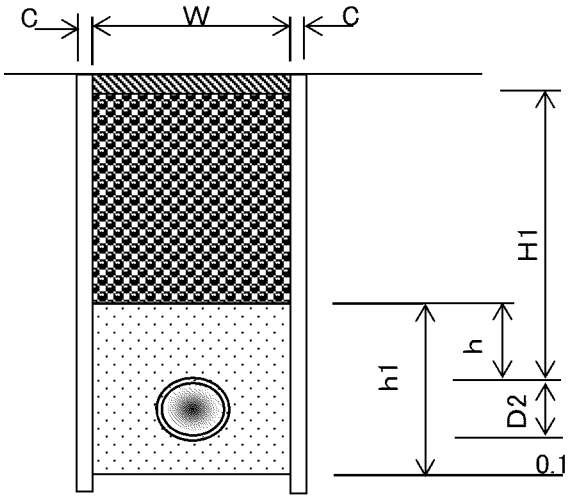

阿野田町5工区本設（下水道単独） PPφ50,20,13 資材,労務

名　称	規格	略図及び算式	数　量	単位
【資材】	本設			
ポリエチレンパイプ	φ50	4.0 + 1.0	5.0	m
	φ20	30.0 + 4.0 + 2.5 + 0.5	37.0	m
	φ13	3.0 + 2.0	5.0	m
ソフトシール仕切弁	φ50	1	1	基
仕切弁筐(円形1号)	鉄蓋 JWWA B 132	1	1	組
	調整リング PR25(K)	2	2	個
	上部壁 RA25(A)	1	1	個
	下部壁 RC25(C)	1	1	個
	底版 RS25(S)	1	1	組
MFジョイント	φ50	1 + 1	2	個
PPソケット	φ20	1	1	個
PP異径ソケット	φ50×φ20	1	1	個
	φ20×φ13	1	1	個
PVソケット	φ13	1 + 1	2	個
PP異径チーズ	φ20×φ13	1	1	個
PPエルボ	φ20	1	1	個
DIP用 サドル分水栓	φ100×φ50	1	1	個
明示テープ	150㎜	φ50 φ20 φ13 5.0 + 37.0 + 5.0	47.0	m
マーカー杭		4	4	個
サドルキャップ	φ20	1	1	個
【労務】	本設			
ポリエチレン管布設工	φ50	5.0	5.0	m
	φ20	37.0	37.0	m
	φ13	5.0	5.0	m
PP継手工	φ50	ソケット チーズ エルボ サドル 1.0 + 0.0 + 0.0 + 1.0	2	口
	φ20	ソケット チーズ エルボ サドル 4.0 + 2.0 + 2.0 + 0.0	8	口
	φ13	ソケット チーズ エルボ サドル 5.0 + 1.0 + 0.0 + 0.0	6	口
明示テープ布設工		47.0	47.0	m
仕切弁設置工 (筐据付含む)	φ50	1	1	箇所
サドル分水栓建込み工	ダクタイル鋳鉄管 φ100×φ50	1	1	箇所
メカニカル継手工	φ50	2	2	口
フランジ継手工	φ50	2	2	口

名　称	形　状　寸　法	阿野田町5工区(下水道単独)本設　土工数量計算	単位	数　量	摘　要
		PP φ50　PP φ20　PP φ13			
掘削工	砂質土	2.90 + 15.90 + 2.10	m³	20	20.90
埋め戻し工	RC－40	1.40 + 5.20 + 0.70	m³	7	7.30
埋め戻し工	砂	1.30 + 8.50 + 1.20	m³	11	11.00
発生土運搬	砂質土	2.90 + 15.90 + 2.10	m³	20	20.90
整地工		2.90 + 15.90 + 2.10	m³	20	20.90
路盤工	RC-40, t＝10cm	2.80 + 20.40 + 2.80	m²	26	26.00

PPφ50	延長L＝ 5.00 m	管天H＝ 0.90 m	既設舗装厚・舗装取壊厚t＝ cm	管外径区分 6
	矢板厚t＝ cm		仮舗装厚t＝ cm	路盤厚t＝ 10

名　称	形　状　寸　法	阿野田町5工区,PPφ50本設工数量計算	単位	数　量	摘　要
掘削工	砂質土	5.00 × 0.58	m^3	2.9	
埋め戻し工	RC-40	5.00 × 0.28	m^3	1.4	
埋め戻し工	砂	5.00 × 0.25	m^3	1.3	
発生土運搬	砂質土	5.00 × 0.58	m^3	2.9	
整地工		2.90	m^3	2.9	
路盤工	RC-40, t＝10cm	5.00 × 0.55	m^2	2.8	

土　工　数　量　表

阿野田町5工区,PPφ50本設工数量計算	管天(H)＝　0.90　m

PPφ50　　掘削幅(W)　　矢板厚(C)

管外径(D2)　0.060　　掘削幅(W)　0.55　＋　　＝　0.55　m

	掘削幅(W)		管天(H1)		管外径		敷砂			
掘削土量＝	0.55	×(	0.9	＋	0.060	＋	0.1	)＝	0.58	m³

	掘削幅(W)		管天(H1)		砂埋戻厚(h)		路盤			
砕石埋戻＝	0.55	×(	0.9	－	0.3	－	0.1	)＝	0.28	m³

	掘削幅(W)		砂埋戻厚(h1)		管断面積			
砂埋戻＝	0.55	×	0.460	－	0.0028	＝	0.25	m³

	掘削土量	
発生土運搬＝	0.58	m³

※管天(H1)は、舗装厚削除済数量

D2:管外径一覧表(mm)

区分	管　種	管外径	掘削幅
1	PPφ13	21.5	0.55
2	PPφ20	27.0	0.55
3	PPφ25	34.0	0.55
4	PPφ30	42.0	0.55
5	PPφ40	48.0	0.55
6	PPφ50	60.0	0.55
7	HPEφ75	90.0	0.55
8	HPEφ100	125.0	0.55
9	DGXφ125	143.0	0.55
10	HPEφ150	180.0	0.55
11	HPEφ200	250.0	0.55
12	DGXφ250	271.6	0.60
13	DGXφ300	322.8	0.70
14	DGXφ350	374.0	0.70
15	DGXφ400	425.6	1.05
16	DNSφ450	476.8	1.10

D2:	6	管外径	60
W:	6	掘削幅	0.55

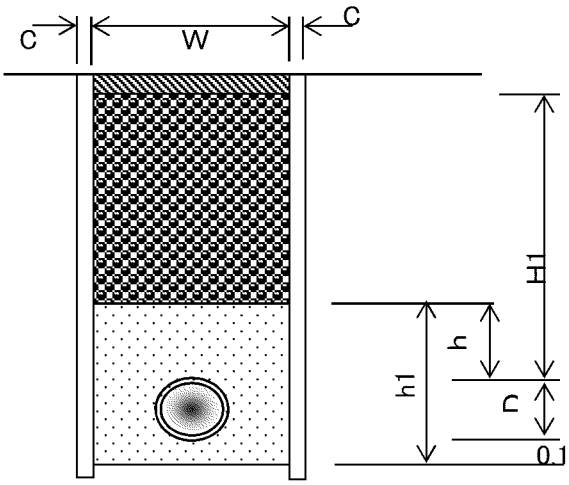

PPφ20	延長L＝ 37.00 m	管天H＝ 0.65 m	既設舗装厚・舗装取壊厚t＝ cm	管外径区分 2
	矢板厚t＝ cm		仮舗装厚t＝ cm	路盤厚t＝ 10

名　称	形　状　寸　法	阿野田町5工区,PPφ20本設工数量計算	単位	数　量	摘　要
掘削工	砂質土	0.43 × 37.00	m^3	15.9	
埋め戻し工	RC-40	0.14 × 37.00	m^3	5.2	
埋め戻し工	砂	0.23 × 37.00	m^3	8.5	
発生土運搬	砂質土	0.43 × 37.00	m^3	15.9	
整地工		15.90	m^3	15.9	
路盤工	RC-40, t＝10cm	37.00 × 0.55	m^2	20.4	

土　工　数　量　表

阿野田町5工区,PPφ20本設工数量計算	管天(H)＝　0.65　m

PPφ20　　掘削幅(W)　　矢板厚(C)

管外径(D2)　0.027　　掘削幅(W)　0.55　＋　　＝　0.55　m

掘削幅(W)　管天(H1)　管外径　敷砂

掘削土量＝　0.55　×(　0.65　＋　0.027　＋　0.1　)＝　0.43　m³

掘削幅(W)　管天(H1)　砂埋戻厚(h)　路盤

砕石埋戻＝　0.55　×(　0.65　－　0.30　－　0.1　)＝　0.14　m³

掘削幅(W)　砂埋戻厚(h1)　管断面積

砂埋戻＝　0.55　×　0.43　－　0.0006　＝　0.23　m³

掘削土量

発生土運搬＝　0.43　m³

※管天(H1)は、舗装厚削除済数量

D2:管外径一覧表(mm)

区分	管　種	管外径	掘削幅
1	PPφ13	21.5	0.55
2	PPφ20	27.0	0.55
3	PPφ25	34.0	0.55
4	PPφ30	42.0	0.55
5	PPφ40	48.0	0.55
6	PPφ50	60.0	0.55
7	HPEφ75	90.0	0.55
8	HPEφ100	125.0	0.55
9	DGXφ125	143.0	0.55
10	HPEφ150	180.0	0.55
11	HPEφ200	250.0	0.55
12	DGXφ250	271.6	0.60
13	DGXφ300	322.8	0.70
14	DGXφ350	374.0	0.70
15	DGXφ400	425.6	1.05
16	DNSφ450	476.8	1.10

D2:	2	管外径	27
W:	2	掘削幅	0.55

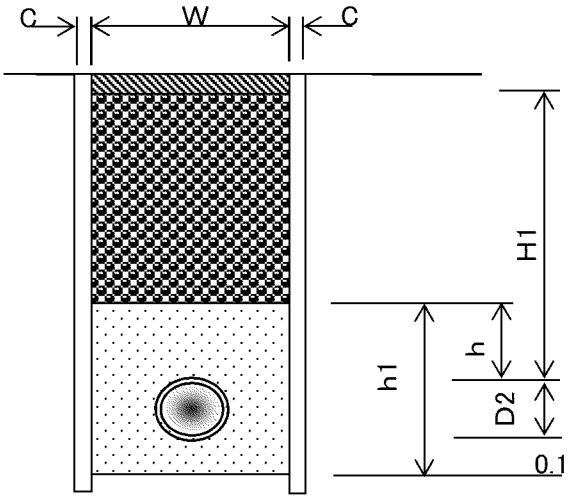

PPφ13	延長L＝ 5.00 m	管天H＝ 0.65 m	既設舗装厚・舗装取壊厚t＝ cm	管外径区分 1
	矢板厚t＝ cm		仮舗装厚t＝ cm	路盤厚t＝ 10

名　称	形　状　寸　法	阿野田町5工区,PPφ13本設工数量計算	単位	数　量	摘　要
掘削工	砂質土	0.42 × 5.00	m^3	2.1	
埋め戻し工	RC-40	0.14 × 5.00	m^3	0.7	
埋め戻し工	砂	0.23 × 5.00	m^3	1.2	
発生土運搬	砂質土	0.42 × 5.00	m^3	2.1	
整地工		2.10	m^3	2.1	
路盤工	RC-40, t＝10cm	5.00 × 0.55	m^2	2.8	

土　工　数　量　表

阿野田町5工区,PPφ13本設工数量計算	管天(H)＝　0.65　m

PPφ13　　掘削幅(W)　　矢板厚(C)

管外径(D2)　0.022　　掘削幅(W)　0.55　＋　　＝　0.55　m

掘削幅(W)　管天(H1)　管外径　敷砂

掘削土量＝　0.55　×(　0.65　＋　0.022　＋　0.1　)＝　0.42　m³

掘削幅(W)　管天(H1)　砂埋戻厚(h)　路盤

砕石埋戻＝　0.55　×(　0.65　－　0.3　－　0.1　)＝　0.14　m³

掘削幅(W)　砂埋戻厚(h1)　管断面積

砂埋戻＝　0.55　×　0.422　－　0.0004　＝　0.23　m³

掘削土量

発生土運搬＝　0.42　m³

※管天(H1)は、舗装厚削除済数量

D2:管外径一覧表(mm)

区分	管　種	管外径	掘削幅
1	PPφ13	21.5	0.55
2	PPφ20	27.0	0.55
3	PPφ25	34.0	0.55
4	PPφ30	42.0	0.55
5	PPφ40	48.0	0.55
6	PPφ50	60.0	0.55
7	HPEφ75	90.0	0.55
8	HPEφ100	125.0	0.55
9	DGXφ125	143.0	0.55
10	HPEφ150	180.0	0.55
11	HPEφ200	250.0	0.55
12	DGXφ250	271.6	0.60
13	DGXφ300	322.8	0.70
14	DGXφ350	374.0	0.70
15	DGXφ400	425.6	1.05
16	DNSφ450	476.8	1.10

D2:	1	管外径	21.5
W:	1	掘削幅	0.55

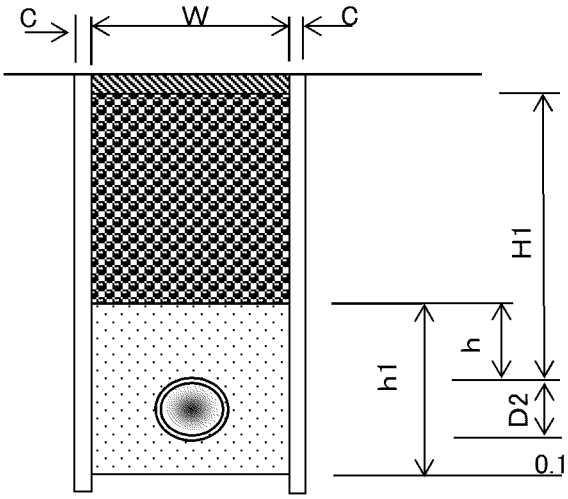

阿野田町6工区本設（下水道単独） PPφ30,20,13 資材,労務

名　称	規格	略図及び算式	数　量	単位
【資材】	本設			
ポリエチレンパイプ	φ30	5.2 + 10.0 + 6.0	21.2	m
	φ20	1.0 + 3.0	4.0	m
	φ13	2.0 + 1.0 + 1.0	4.0	m
PP異径ソケット	φ30×φ20	1	1	個
PV異径ソケット	φ20×φ13	1	1	個
PVソケット	φ13	1 + 1 + 1	3	個
PP異径チーズ	φ30×φ13	1 + 1	2	個
	φ20×φ13	1	1	個
明示テープ	150㎜	φ30 φ20 φ13 21.2 + 4.0 + 4.0	29.2	m
マーカー杭		5	5	個
【労務】	本設			
ポリエチレン管布設工	φ30	21.2	21.2	m
	φ20	4.0	4.0	m
	φ13	4.0	4.0	m
PP継手工	φ30	ソケット チーズ エルボ サドル 1.0 + 4.0 + 0.0 + 0.0	5	口
	φ20	ソケット チーズ エルボ サドル 2.0 + 2.0 + 0.0 + 0.0	4	口
	φ13	ソケット チーズ エルボ サドル 7.0 + 3.0 + 0.0 + 0.0	10	口
明示テープ布設工		29.2	29.2	m

名　称	形　状　寸　法	阿野田町6工区(下水道単独)本設　土工数量計算	単位	数　量	摘　要
		PP φ30 PP φ20 PP φ13			
舗装切断工	Co, t＝15cm以下	42.40 ＋ 8.00 ＋ 8.00	m	50	58.40
舗装版取り壊し工	Co, t＝10cm以下	11.70 ＋ 2.20 ＋ 2.20	m^2	16	16.10
掘削工	砂質土	8.10 ＋ 1.50 ＋ 1.50	m^3	10	11.10
埋め戻し工	RC－40	1.70 ＋ 0.30 ＋ 0.30	m^3	2	2.30
埋め戻し工	砂	5.10 ＋ 0.90 ＋ 0.90	m^3	7	6.90
発生土運搬	砂質土	8.10 ＋ 1.50 ＋ 1.50	m^3	10	11.10
整地工		8.10 ＋ 1.50 ＋ 1.50	m^3	10	11.10
残塊処理	Co	1.20 ＋ 0.20 ＋ 0.20	m^3	2	1.60
残塊処分費	Co	1.20 ＋ 0.20 ＋ 0.20	m^3	2	1.60
表層工	再生As, t＝3cm	11.70 ＋ 2.20 ＋ 2.20	m^2	16	16.10
路盤工	RC-40, t＝17cm	11.70 ＋ 2.20 ＋ 2.20	m^2	16	16.10
汚泥運搬・処分工		発生量 舗装版切断深さ 舗装版切断延長 0.023 t/m × 0.10 m × 58.4 m ＝ 0.13	m^3	0.1	0.13

PPφ30	延長L＝	21.20	m	管天H＝	0.65	m	既設舗装厚・舗装取壊厚t＝	10	cm	管外径区分	4
	矢板厚t＝		cm				仮舗装厚t＝	3	cm	路盤厚t＝	17

名　称	形　状　寸　法	阿野田町6工区,PPφ30本設工数量計算	単位	数　量	摘　要
舗装切断工	Co, t＝15cm以下	21.20 × 2.00	m	42.4	
舗装版取り壊し工	Co, t＝10cm以下	21.20 × 0.55	m^2	11.7	
掘削工	砂質土	21.20 × 0.38	m^3	8.1	
埋め戻し工	RC-40	21.20 × 0.08	m^3	1.7	
埋め戻し工	砂	21.20 × 0.24	m^3	5.1	
発生土運搬	砂質土	21.20 × 0.38	m^3	8.1	
整地工		8.10	m^3	8.1	
残塊処理	Co	11.70 × 0.10	m^3	1.2	
残塊処分費	Co		m^3	1.2	
表層工	再生As, t＝3cm	21.20 × 0.55	m^2	11.7	
路盤工	RC-40, t＝17cm	21.20 × 0.55	m^2	11.7	

土　工　数　量　表

阿野田町6工区,PPφ30本設工数量計算	管天(H)＝　0.65　m

PPφ30　　掘削幅(W)　　矢板厚(C)

管外径(D2)　0.042　　掘削幅(W)　0.55　＋　　＝　0.55　m

掘削幅(W)　管天(H1)　管外径　敷砂

掘削土量＝　0.55　×(　0.55　＋　0.042　＋　0.1　)＝　0.38　m³

掘削幅(W)　管天(H1)　砂埋戻厚(h)　路盤

砕石埋戻＝　0.55　×(　0.62　－　0.3　－　0.17　)＝　0.08　m³

掘削幅(W)　砂埋戻厚(h1)　管断面積

砂埋戻＝　0.55　×　0.442　－　0.0014　＝　0.24　m³

掘削土量

発生土運搬＝　0.38　m³

※管天(H1)は、舗装厚削除済数量

D2:管外径一覧表(mm)

区分	管　種	管外径	掘削幅
1	PPφ13	21.5	0.55
2	PPφ20	27.0	0.55
3	PPφ25	34.0	0.55
4	PPφ30	42.0	0.55
5	PPφ40	48.0	0.55
6	PPφ50	60.0	0.55
7	HPEφ75	90.0	0.55
8	HPEφ100	125.0	0.55
9	DGXφ125	143.0	0.55
10	HPEφ150	180.0	0.55
11	HPEφ200	250.0	0.55
12	DGXφ250	271.6	0.60
13	DGXφ300	322.8	0.70
14	DGXφ350	374.0	0.70
15	DGXφ400	425.6	1.05
16	DNSφ450	476.8	1.10

D2:	4	管外径	42
W:	4	掘削幅	0.55

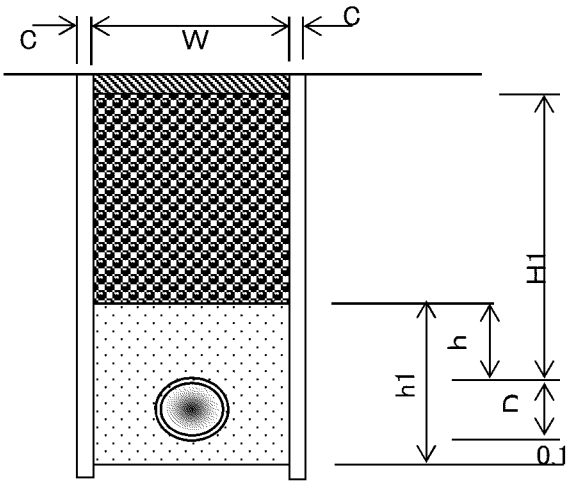

PPφ20	延長L＝ 4.00 m	管天H＝ 0.65 m	既設舗装厚・舗装取壊厚t＝ 10 cm	管外径区分 2
	矢板厚t＝ cm		仮舗装厚t＝ 3 cm	路盤厚t＝ 17

名　称	形　状　寸　法	阿野田町6工区,PPφ20本設工数量計算	単位	数　量	摘　要
舗装切断工	Co, t＝15cm以下	4.00 × 2.00	m	8.0	
舗装版取り壊し工	Co, t＝10cm以下	4.00 × 0.55	m^2	2.2	
掘削工	砂質土	0.37 × 4.00	m^3	1.5	
埋め戻し工	RC-40	0.08 × 4.00	m^3	0.3	
埋め戻し工	砂	0.23 × 4.00	m^3	0.9	
発生土運搬	砂質土	0.37 × 4.00	m^3	1.5	
整地工		1.50	m^3	1.5	
残塊処理	Co	2.20 × 0.10	m^3	0.2	
残塊処分費	Co		m^3	0.2	
表層工	再生As, t＝3cm	4.00 × 0.55	m^2	2.2	
路盤工	RC-40, t＝17cm	4.00 × 0.55	m^2	2.2	

土　工　数　量　表

阿野田町6工区,PPφ20本設工数量計算	管天(H)＝　0.65　m

PPφ20　　掘削幅(W)　　矢板厚(C)

管外径(D2)　0.027　　掘削幅(W)　0.55　＋　　＝　0.55　m

掘削幅(W)　管天(H1)　管外径　敷砂

掘削土量＝　0.55　×(　0.55　＋　0.027　＋　0.1　)＝　0.37　m^3

掘削幅(W)　管天(H1)　砂埋戻厚(h)　路盤

砕石埋戻＝　0.55　×(　0.62　－　0.30　－　0.17　)＝　0.08　m^3

掘削幅(W)　砂埋戻厚(h1)　管断面積

砂埋戻＝　0.55　×　0.43　－　0.0006　＝　0.23　m^3

掘削土量

発生土運搬＝　0.37　m^3

※管天(H1)は、舗装厚削除済数量

D2:管外径一覧表(mm)

区分	管　種	管外径	掘削幅
1	PPφ13	21.5	0.55
2	PPφ20	27.0	0.55
3	PPφ25	34.0	0.55
4	PPφ30	42.0	0.55
5	PPφ40	48.0	0.55
6	PPφ50	60.0	0.55
7	HPEφ75	90.0	0.55
8	HPEφ100	125.0	0.55
9	DGXφ125	143.0	0.55
10	HPEφ150	180.0	0.55
11	HPEφ200	250.0	0.55
12	DGXφ250	271.6	0.60
13	DGXφ300	322.8	0.70
14	DGXφ350	374.0	0.70
15	DGXφ400	425.6	1.05
16	DNSφ450	476.8	1.10

D2:	2	管外径	27
W:	2	掘削幅	0.55

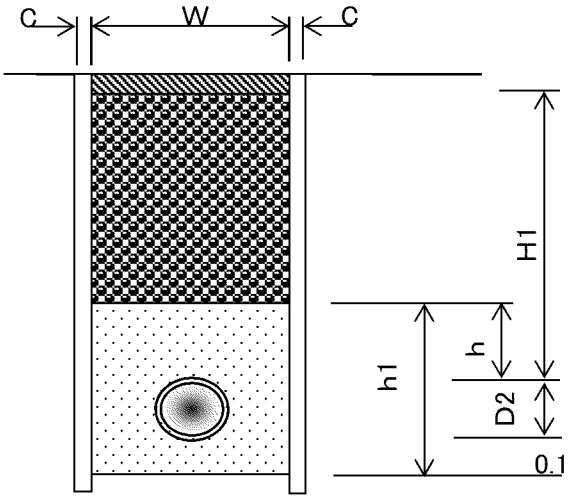

PPφ13	延長L＝ 4.00 m	管天H＝ 0.65 m	既設舗装厚・舗装取壊厚t＝ 10 cm	管外径区分 1
	矢板厚t＝ cm		仮舗装厚t＝ 3 cm	路盤厚t＝ 17

名　称	形　状　寸　法	阿野田町6工区,PPφ13本設工数量計算	単位	数　量	摘　要
舗装切断工	Co, t＝15cm以下	4.00 × 2.00	m	8.0	
舗装版取り壊し工	Co, t＝10cm以下	4.00 × 0.55	m^2	2.2	
掘削工	砂質土	0.37 × 4.00	m^3	1.5	
埋め戻し工	RC-40	0.08 × 4.00	m^3	0.3	
埋め戻し工	砂	0.23 × 4.00	m^3	0.9	
発生土運搬	砂質土	0.37 × 4.00	m^3	1.5	
整地工		1.50	m^3	1.5	
残塊処理	Co	2.20 × 0.10	m^3	0.2	
残塊処分費	Co		m^3	0.2	
表層工	再生As, t＝3cm	4.00 × 0.55	m^2	2.2	
路盤工	RC-40, t＝17cm	4.00 × 0.55	m^2	2.2	

土　工　数　量　表

阿野田町6工区,PPφ13本設工数量計算	管天(H)＝　0.65　m

PPφ13　　掘削幅(W)　　矢板厚(C)

管外径(D2)　0.022　　掘削幅(W)　0.55　＋　　＝　0.55　m

掘削幅(W)　管天(H1)　管外径　敷砂

掘削土量＝　0.55　×(　0.55　＋　0.022　＋　0.1　)＝　0.37　m³

掘削幅(W)　管天(H1)　砂埋戻厚(h)　路盤

砕石埋戻＝　0.55　×(　0.62　－　0.3　－　0.17　)＝　0.08　m³

掘削幅(W)　砂埋戻厚(h1)　管断面積

砂埋戻＝　0.55　×　0.422　－　0.0004　＝　0.23　m³

掘削土量

発生土運搬＝　0.37　m³

※管天(H1)は、舗装厚削除済数量

D2:管外径一覧表(mm)

区分	管　種	管外径	掘削幅
1	PPφ13	21.5	0.55
2	PPφ20	27.0	0.55
3	PPφ25	34.0	0.55
4	PPφ30	42.0	0.55
5	PPφ40	48.0	0.55
6	PPφ50	60.0	0.55
7	HPEφ75	90.0	0.55
8	HPEφ100	125.0	0.55
9	DGXφ125	143.0	0.55
10	HPEφ150	180.0	0.55
11	HPEφ200	250.0	0.55
12	DGXφ250	271.6	0.60
13	DGXφ300	322.8	0.70
14	DGXφ350	374.0	0.70
15	DGXφ400	425.6	1.05
16	DNSφ450	476.8	1.10

D2:	1	管外径	21.5
W:	1	掘削幅	0.55

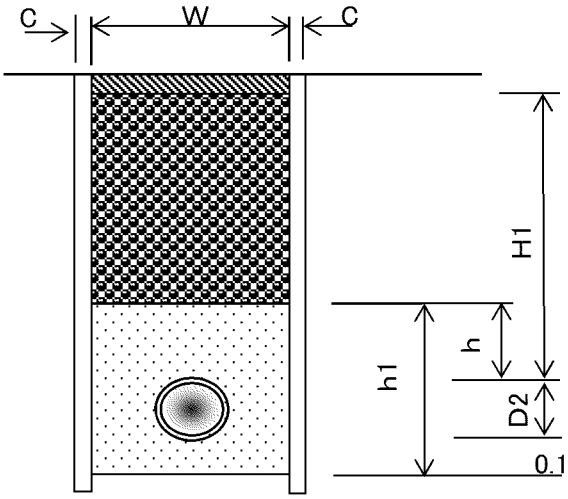

阿野田町6工区仮設（下水道単独） PPφ30,20,13 資材,労務

名　称	規格	略図及び算式	数　量	単位
【資材】	仮設			
ポリエチレンパイプ	φ30	5.2 ＋ 10.0 ＋ 6.0	21.2	m
	φ20	1.0 ＋ 3.0 ＋ 0.3 ＋ 2.0 ＋ 0.9	7.2	m
	φ13	0.5 ＋ 1.2 ＋ 2.0 ＋ 0.9 ＋ 2.0 ＋ 0.9	7.5	m
PP異径ソケット	φ30×φ20	1	1	個
PPエルボ	φ20	2 ＋ 1	3	個
PPエルボ	φ13	1 ＋ 1 ＋ 1	3	個
PV異径エルボ	φ20×φ13	1	1	個
PVエルボ	φ13	1 ＋ 1 ＋ 1	3	個
PP異径チーズ	φ30×φ13	1 ＋ 1	2	個
	φ20×φ13	1	1	個
保温筒	φ30	25.2	25.2	m
【労務】	仮設			
ポリエチレン管布設工	φ30	21.2	21.2	m
	φ20	7.2	7.2	m
	φ13	7.5	7.5	m
PP継手工	φ30	ソケット　チーズ　エルボ　サドル 1.0 ＋ 4.0 ＋ 0.0 ＋ 0.0	5	口
	φ20	ソケット　チーズ　エルボ　サドル 1.0 ＋ 2.0 ＋ 7.0 ＋ 0.0	10	口
	φ13	ソケット　チーズ　エルボ　サドル 0.0 ＋ 3.0 ＋ 13.0 ＋ 0.0	16	口
ポリエチレン管撤去工	φ30	21.2	21.2	m
	φ20	7.2	7.2	m
	φ13	7.5	7.5	m
廃プラ費	PPφ50	延長　重量 21.2 ×1.216 ＝ 25.78	25.8	kg
	PPφ30	延長　重量 7.2 ×0.595 ＝ 4.28	4.3	kg
	PPφ13	延長　重量 7.5 ×0.184 ＝ 1.38	1.4	kg
			31.4	kg
非鉄スクラップ	PP異径ソケット φ30×φ20	個数　重量 1 ×0.980 ＝ 0.98	1.0	kg
	PPエルボ φ20	個数　重量 3 ×0.490 ＝ 1.47	1.5	kg
	PPエルボ φ13	個数　重量 3 ×0.340 ＝ 1.02	1.0	kg
	PV異径エルボ φ20×φ13	個数　重量 1 ×0.470 ＝ 0.47	0.5	kg
	PVエルボ φ13	個数　重量 3 ×0.365 ＝ 1.10	1.1	kg
	PP異径チーズ φ30×φ13	個数　重量 2 ×1.610 ＝ 3.22	3.2	kg
	PP異径チーズ φ20×φ13	個数　重量 1 ×0.710 ＝ 0.71	0.7	kg
			9.0	kg

名　　称	形　状　寸　法	阿野田町6工区(下水道単独)仮設　土工数量計算	単位	数　　量	摘　　要
		PP φ20　　PP φ13			
舗装切断工	Co, t＝15cm以下	2.00　＋　9.00	m	10	11.00
舗装版取り壊し工	Co, t＝10cm以下	0.60　＋　2.50	m^2	3	3.10
掘削工	砂質土	0.10　＋　0.50	m^3	1	0.60
埋め戻し工	RC－40	0.10　＋　0.27	m^3	0.4	0.37
発生土運搬	砂質土	0.10　＋　0.50	m^3	1	0.60
整地工		0.10　＋　0.50	m^3	1	0.60
残塊処理	Co	0.06　＋　0.25	m^3	0.3	0.31
残塊処分費	Co	0.06　＋　0.25	m^3	0.3	0.31
表層工	再生As, t＝3cm	0.60　＋　2.50	m^2	3	3.10
路盤工	RC-40, t＝17cm	0.60　＋　2.50	m^2	3	3.10
汚泥運搬・処分工		発生量　舗装版切断深さ　舗装版切断延長 0.023 t/m　×　0.04 m　×　11.0 m　＝　0.010	m^3	0.01	0.010

PPφ20	延長L＝ 1.00 m	管天H＝ 0.30 m	既設舗装厚・舗装取壊厚t＝ 10 cm	管外径区分 2
	矢板厚t＝ cm		仮舗装厚t＝ 3 cm	路盤厚t＝ 17

名　称	形　状　寸　法	阿野田町6工区,PPφ20仮設工数量計算	単位	数　量	摘　要
舗装切断工	Co, t＝15cm以下	1.00 × 2.00	m	2.0	
舗装版取り壊し工	Co, t＝10cm以下	1.00 × 0.55	m^2	0.6	
掘削工	砂質土	0.12 × 1.00	m^3	0.1	
埋め戻し工	RC-40	0.06 × 1.00	m^3	0.1	
発生土運搬	砂質土	0.12 × 1.00	m^3	0.1	
整地工		0.10	m^3	0.1	
残塊処理	Co	0.60 × 0.10	m^3	0.06	
残塊処分費	Co		m^3	0.06	
表層工	再生As, t＝3cm	1.00 × 0.55	m^2	0.6	
路盤工	RC-40, t＝17cm	1.00 × 0.55	m^2	0.6	

土　工　数　量　表

阿野田町6工区,PPφ20仮設工数量計算	管天(H)＝　0.30　m

PPφ20　　掘削幅(W)　　矢板厚(C)

管外径(D2)　0.027　　掘削幅(W)　0.55　＋　　＝　0.55　m

掘削幅(W)　管天(H1)　管外径　敷砂

掘削土量＝　0.55　×(　0.20　＋　0.027　＋　　)＝　0.12　m^3

掘削幅(W)　管天(H1)　砂埋戻厚(h)　路盤

砕石埋戻＝　0.55　×(　0.27　－　　－　0.17　)＝　0.06　m^3

掘削幅(W)　砂埋戻厚(h1)　管断面積

砂埋戻＝　　×　　－　　＝　　m^3

掘削土量

発生土運搬＝　0.12　m^3

※管天(H1)は、舗装厚削除済数量

D2:管外径一覧表(mm)

区分	管　種	管外径	掘削幅
1	PPφ13	21.5	0.55
2	PPφ20	27.0	0.55
3	PPφ25	34.0	0.55
4	PPφ30	42.0	0.55
5	PPφ40	48.0	0.55
6	PPφ50	60.0	0.55
7	HPEφ75	90.0	0.55
8	HPEφ100	125.0	0.55
9	DGXφ125	143.0	0.55
10	HPEφ150	180.0	0.55
11	HPEφ200	250.0	0.55
12	DGXφ250	271.6	0.60
13	DGXφ300	322.8	0.70
14	DGXφ350	374.0	0.70
15	DGXφ400	425.6	1.05
16	DNSφ450	476.8	1.10

D2:	2	管外径	27
W:	2	掘削幅	0.55

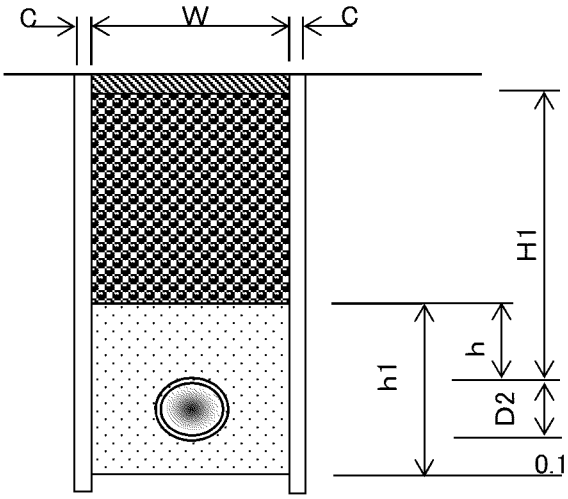

PPφ13	延長L＝	4.50	m	管天H＝	0.30	m	既設舗装厚・舗装取壊厚t＝	10	cm	管外径区分	1
	矢板厚t＝		cm				仮舗装厚t＝	3	cm	路盤厚t＝	17

名　称	形　状　寸　法	阿野田町6工区,PPφ13仮設工数量計算	単位	数　量	摘　要
舗装切断工	Co, t＝15cm以下	4.50 × 2.00	m	9.0	
舗装版取り壊し工	Co, t＝10cm以下	4.50 × 0.55	m^2	2.5	
掘削工	砂質土	0.12 × 4.50	m^3	0.5	
埋め戻し工	RC-40	0.06 × 4.50	m^3	0.27	
発生土運搬	砂質土	0.12 × 4.50	m^3	0.5	
整地工		0.50	m^3	0.5	
残塊処理	Co	2.50 × 0.10	m^3	0.25	
残塊処分費	Co		m^3	0.25	
表層工	再生As, t＝3cm	4.50 × 0.55	m^2	2.5	
路盤工	RC-40, t＝17cm	4.50 × 0.55	m^2	2.5	

土　工　数　量　表

阿野田町6工区,PPφ13仮設工数量計算	管天(H)＝　0.30　m

PPφ13　　掘削幅(W)　　矢板厚(C)

管外径(D2)　0.022　　掘削幅(W)　0.55　＋　　＝　0.55　m

掘削幅(W)　管天(H1)　管外径　敷砂

掘削土量＝　0.55　×(　0.2　＋　0.022　＋　　)＝　0.12　m³

掘削幅(W)　管天(H1)　砂埋戻厚(h)　路盤

砕石埋戻＝　0.55　×(　0.27　－　　－　0.17　)＝　0.06　m³

掘削幅(W)　砂埋戻厚(h1)　管断面積

砂埋戻＝　　×　　－　　＝　　m³

掘削土量

発生土運搬＝　0.12　m³

※管天(H1)は、舗装厚削除済数量

D2:管外径一覧表(mm)

区分	管　種	管外径	掘削幅
1	PPφ13	21.5	0.55
2	PPφ20	27.0	0.55
3	PPφ25	34.0	0.55
4	PPφ30	42.0	0.55
5	PPφ40	48.0	0.55
6	PPφ50	60.0	0.55
7	HPEφ75	90.0	0.55
8	HPEφ100	125.0	0.55
9	DGXφ125	143.0	0.55
10	HPEφ150	180.0	0.55
11	HPEφ200	250.0	0.60
12	DGXφ250	271.6	0.60
13	DGXφ300	322.8	0.70
14	DGXφ350	374.0	0.70
15	DGXφ400	425.6	1.05
16	DNSφ450	476.8	1.10

D2:	1	管外径	21.5
W:	1	掘削幅	0.55

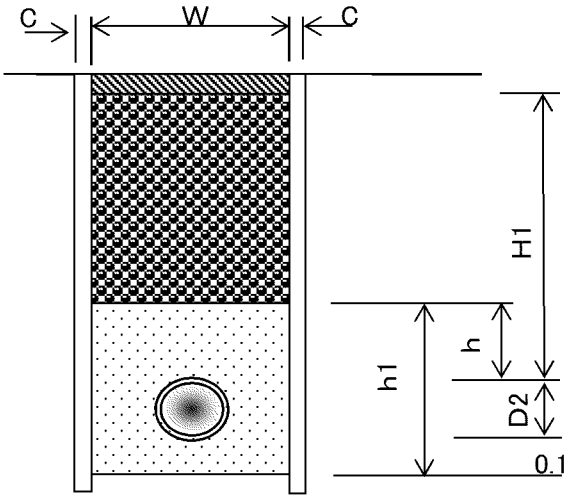

阿野田町7-2工区本設（下水道単独） PPφ20,13 資材,労務

名　称	規格	略図及び算式	数　量	単位
【資材】	本設			
ポリエチレンパイプ	φ20	14.0 + 3.0 + 0.5	17.5	m
	φ13	0.5 + 1.0	1.5	m
PP異径チーズ	φ40×φ20	1	1	個
	φ20×φ13	1	1	個
PP異径ソケット	φ20×φ13	1	1	個
PVソケット	φ13	1 + 1	2	個
PPエルボ	φ20	1	1	個
明示テープ	150mm	φ20 φ13 17.5 + 1.5	19.0	m
マーカー杭		3	3	個
【労務】	本設			
ポリエチレン管布設工	φ20	17.5	17.5	m
	φ13	1.5	1.5	m
PP継手工	φ40	ソケット チーズ エルボ サドル 0.0 + 2.0 + 0.0 + 0.0	2	口
	φ20	ソケット チーズ エルボ サドル 1.0 + 3.0 + 2.0 + 0.0	6	口
	φ13	ソケット チーズ エルボ サドル 5.0 + 1.0 + 0.0 + 0.0	6	口
明示テープ布設工		19.0	19.0	m

名　　称	形　状　寸　法	阿野田町7-2工区(下水道単独)本設　土工数量計算	単位	数　　量	摘　　要
		PP φ20　　PP φ13			
舗装切断工	Co, t＝15cm以下	35.00　+　3.00	m	30	38.00
舗装版取り壊し工	Co, t＝10cm以下	9.60　+　0.80	m^2	10	10.40
掘削工	砂質土	6.50　+　0.60	m^3	10	7.10
埋め戻し工	RC－40	1.40　+　0.10	m^3	2	1.50
埋め戻し工	砂	4.00　+　0.30	m^3	4	4.30
発生土運搬	砂質土	6.50　+　0.60	m^3	10	7.10
整地工		6.50　+　0.60	m^3	10	7.10
残塊処理	Co	1.00　+　0.10	m^3	1	1.10
残塊処分費	Co	1.00　+　0.10	m^3	1	1.10
表層工	再生As, t＝3cm	9.60　+　0.80	m^2	10	10.40
路盤工	RC-40, t＝17cm	9.60　+　0.80	m^2	10	10.40
汚泥運搬・処分工		発生量　舗装版切断深さ　舗装版切断延長 0.023 t/m　×　0.10 m　×　38.0 m　＝　0.09	m^3	0.09	0.09

PPφ20	延長L＝	17.50	m	管天H＝	0.65	m	既設舗装厚・舗装取壊厚t＝	10	cm	管外径区分	2
	矢板厚t＝		cm				仮舗装厚t＝	3	cm	路盤厚t＝	17

名　称	形　状　寸　法	阿野田町7-2工区,PPφ20本設工数量計算	単位	数　量	摘　要
舗装切断工	Co, t＝15cm以下	17.50 × 2.00	m	35.0	
舗装版取り壊し工	Co, t＝10cm以下	17.50 × 0.55	m^2	9.6	
掘削工	砂質土	17.50 × 0.37	m^3	6.5	
埋め戻し工	RC-40	17.50 × 0.08	m^3	1.4	
埋め戻し工	砂	17.50 × 0.23	m^3	4.0	
発生土運搬	砂質土	17.50 × 0.37	m^3	6.5	
整地工		6.50	m^3	6.5	
残塊処理	Co	9.60 × 0.10	m^3	1.0	
残塊処分費	Co		m^3	1.0	
表層工	再生As, t＝3cm	17.50 × 0.55	m^2	9.6	
路盤工	RC-40, t＝17cm	17.50 × 0.55	m^2	9.6	

土　工　数　量　表

阿野田町7-2工区,PPφ20本設工数量計算	管天(H)＝　0.65　m

PPφ20　　掘削幅(W)　　矢板厚(C)

管外径(D2)　0.027　　掘削幅(W)　0.55　＋　　＝　0.55　m

掘削幅(W)　管天(H1)　管外径　敷砂

掘削土量＝　0.55　×(　0.55　＋　0.027　＋　0.1　)＝　0.37　m³

掘削幅(W)　管天(H1)　砂埋戻厚(h)　路盤

砕石埋戻＝　0.55　×(　0.62　－　0.3　－　0.17　)＝　0.08　m³

掘削幅(W)　砂埋戻厚(h1)　管断面積

砂埋戻＝　0.55　×　0.427　－　0.0006　＝　0.23　m³

掘削土量

発生土運搬＝　0.37　m³

※管天(H1)は、舗装厚削除済数量

D2:管外径一覧表(mm)

区分	管　種	管外径	掘削幅
1	PPφ13	21.5	0.55
2	PPφ20	27.0	0.55
3	PPφ25	34.0	0.55
4	PPφ30	42.0	0.55
5	PPφ40	48.0	0.55
6	PPφ50	60.0	0.55
7	HPEφ75	90.0	0.55
8	HPEφ100	125.0	0.55
9	DGXφ125	143.0	0.55
10	HPEφ150	180.0	0.55
11	HPEφ200	250.0	0.55
12	DGXφ250	271.6	0.60
13	DGXφ300	322.8	0.70
14	DGXφ350	374.0	0.70
15	DGXφ400	425.6	1.05
16	DNSφ450	476.8	1.10

D2:	2	管外径	27
W:	2	掘削幅	0.55

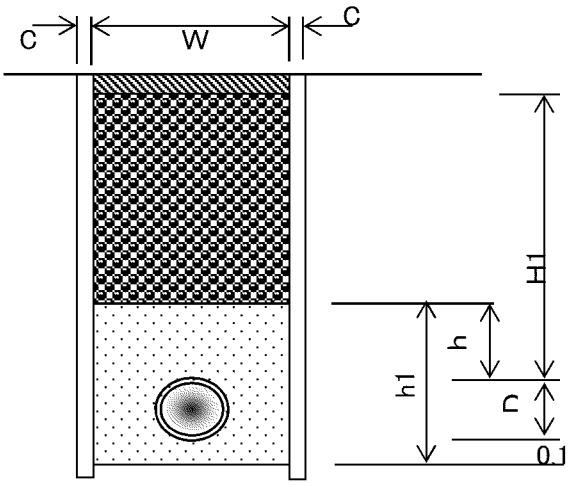

PPφ13	延長L＝ 1.50 m	管天H＝ 0.65 m	既設舗装厚・舗装取壊厚t＝ 10 cm	管外径区分 1
	矢板厚t＝ cm		仮舗装厚t＝ 3 cm	路盤厚t＝ 17

名　称	形　状　寸　法	阿野田町7-2工区,PPφ13本設工数量計算	単位	数　量	摘　要
舗装切断工	Co, t＝15cm以下	1.50 × 2.00	m	3.0	
舗装版取り壊し工	Co, t＝10cm以下	1.50 × 0.55	m^2	0.8	
掘削工	砂質土	0.37 × 1.50	m^3	0.6	
埋め戻し工	RC-40	0.08 × 1.50	m^3	0.1	
埋め戻し工	砂	0.23 × 1.50	m^3	0.3	
発生土運搬	砂質土	0.37 × 1.50	m^3	0.6	
整地工		0.60	m^3	0.6	
残塊処理	Co	0.80 × 0.10	m^3	0.1	
残塊処分費	Co		m^3	0.1	
表層工	再生As, t＝3cm	1.50 × 0.55	m^2	0.8	
路盤工	RC-40, t＝17cm	1.50 × 0.55	m^2	0.8	

土　工　数　量　表

阿野田町7-2工区,PPφ13本設工数量計算	管天(H)＝　0.65　m

PPφ13　　掘削幅(W)　　矢板厚(C)

管外径(D2)　0.022　　掘削幅(W)　0.55　＋　　＝　0.55　m

掘削幅(W)　管天(H1)　管外径　敷砂

掘削土量＝　0.55　×(　0.55　＋　0.022　＋　0.1　)＝　0.37　m³

掘削幅(W)　管天(H1)　砂埋戻厚(h)　路盤

砕石埋戻＝　0.55　×(　0.62　－　0.30　－　0.17　)＝　0.08　m³

掘削幅(W)　砂埋戻厚(h1)　管断面積

砂埋戻＝　0.55　×　0.42　－　0.0004　＝　0.23　m³

掘削土量

発生土運搬＝　0.37　m³

※管天(H1)は、舗装厚削除済数量

D2:管外径一覧表(mm)

区分	管　種	管外径	掘削幅
1	PPφ13	21.5	0.55
2	PPφ20	27.0	0.55
3	PPφ25	34.0	0.55
4	PPφ30	42.0	0.55
5	PPφ40	48.0	0.55
6	PPφ50	60.0	0.55
7	HPEφ75	90.0	0.55
8	HPEφ100	125.0	0.55
9	DGXφ125	143.0	0.55
10	HPEφ150	180.0	0.55
11	HPEφ200	250.0	0.55
12	DGXφ250	271.6	0.60
13	DGXφ300	322.8	0.70
14	DGXφ350	374.0	0.70
15	DGXφ400	425.6	1.05
16	DNSφ450	476.8	1.10

D2:	1	管外径	21.5
W:	1	掘削幅	0.55

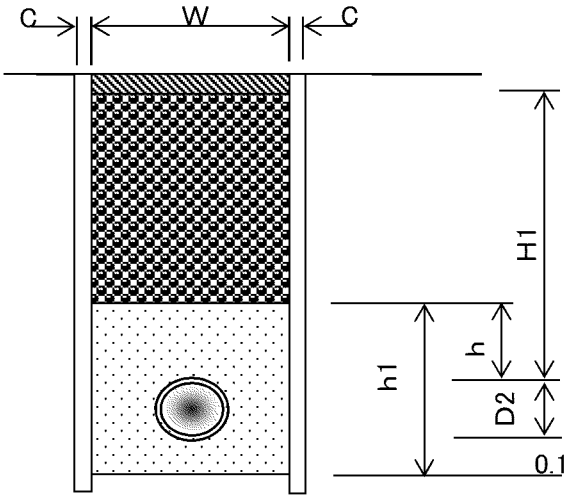

阿野田町7-2工区仮設（下水道単独） PPφ20,13 資材,労務

名　称	規格	略図及び算式	数　量	単位
【資材】	仮設			
ポリエチレンパイプ	φ20	14.0 + 3.0 + 0.5	17.5	m
	φ13	0.5 + 1.0	1.5	m
PP異径チーズ	φ40×φ20	1	1	個
	φ20×φ13	1	1	個
PP異径ソケット	φ20×φ13	1	1	個
PVソケット	φ13	1 + 1	2	個
PPエルボ	φ20	1	1	個
保温筒	φ20	15.0	15.0	m
【労務】	仮設			
ポリエチレン管布設工	φ20	17.5	17.5	m
	φ13	1.5	1.5	m
PP継手工	φ40	ソケット チーズ エルボ サドル 0.0 + 2.0 + 0.0 + 0.0	2	口
	φ20	ソケット チーズ エルボ サドル 1.0 + 3.0 + 2.0 + 0.0	6	口
	φ13	ソケット チーズ エルボ サドル 5.0 + 1.0 + 0.0 + 0.0	6	口
ポリエチレン管撤去工	φ20	17.5	17.5	m
	φ13	1.5	1.5	m
廃プラ費	PPφ20	延長 重量 17.5 ×0.269 = 4.71	4.7	kg
	PPφ13	延長 重量 1.5 ×0.184 = 0.28	0.3	kg
			5.0	kg
非鉄スクラップ	PP異径チーズ φ40×φ20	個数 重量 1 ×2.480 = 2.48	2.5	kg
	PP異径チーズ φ20×φ13	個数 重量 1 ×0.710 = 0.71	0.7	kg
	PP異径ソケット φ20×φ13	個数 重量 1 ×0.475 = 0.48	0.5	kg
	PVソケット φ13	個数 重量 2 ×0.375 = 0.75	0.8	kg
	PPエルボ φ20	個数 重量 1 ×0.490 = 0.49	0.5	kg
			4.9	kg

名　　称	形　状　寸　法	阿野田町7-2工区(下水道単独)仮設　土工数量計算	単位	数　　量	摘　　要
		PP φ20　　PP φ13			
舗装切断工	Co, t＝15cm以下	1.00　+　3.00	m	4	4.00
舗装版取り壊し工	Co, t＝10cm以下	0.30　+　0.80	m^2	1	1.10
掘削工	砂質土	0.10　+　0.20	m^3	0.3	0.30
埋め戻し工	RC－40	+　0.09	m^3	0.1	0.09
発生土運搬	砂質土	0.10　+　0.20	m^3	0.3	0.30
整地工		0.10　+　0.20	m^3	0.3	0.30
残塊処理	Co	0.03　+　0.08	m^3	0.1	0.11
残塊処分費	Co	0.03　+　0.08	m^3	0.1	0.11
表層工	再生As, t＝3cm	0.30　+　0.80	m^2	1	1.10
路盤工	RC-40, t＝17cm	0.30　+　0.80	m^2	1	1.10
汚泥運搬・処分工		発生量　舗装版切断深さ　舗装版切断延長 0.023 t/m　×　0.04 m　×　4.0 m　＝　0.004	m^3	0.004	0.004

PPφ20	延長L＝ 0.50 m	管天H＝ 0.30 m	既設舗装厚・舗装取壊厚t＝ 10 cm	管外径区分 2
	矢板厚t＝ cm		仮舗装厚t＝ 3 cm	路盤厚t＝ 17

名　称	形　状　寸　法	阿野田町7-2工区,PPφ20仮設工数量計算	単位	数　量	摘　要
舗装切断工	Co, t＝15cm以下	0.50 × 2.00	m	1.0	
舗装版取り壊し工	Co, t＝10cm以下	0.50 × 0.55	m^2	0.3	
掘削工	砂質土	0.12 × 0.50	m^3	0.1	
埋め戻し工	RC-40	0.06 × 0.50	m^3		
発生土運搬	砂質土	0.12 × 0.50	m^3	0.1	
整地工		0.10	m^3	0.1	
残塊処理	Co	0.30 × 0.10	m^3	0.03	
残塊処分費	Co		m^3	0.03	
表層工	再生As, t＝3cm	0.50 × 0.55	m^2	0.3	
路盤工	RC-40, t＝17cm	0.50 × 0.55	m^2	0.3	

土　工　数　量　表

阿野田町7-2工区,PPφ20仮設工数量計算	管天(H)＝　0.30　m

PPφ20　　掘削幅(W)　　矢板厚(C)

管外径(D2)　0.027　　掘削幅(W)　0.55　＋　　＝　0.55　m

掘削幅(W)　管天(H1)　管外径　敷砂

掘削土量＝　0.55　×(　0.20　＋　0.027　＋　　)＝　0.12　m³

掘削幅(W)　管天(H1)　砂埋戻厚(h)　路盤

砕石埋戻＝　0.55　×(　0.27　－　　－　0.17　)＝　0.06　m³

掘削幅(W)　砂埋戻厚(h1)　管断面積

砂埋戻＝　　×　　－　　＝　　m³

掘削土量

発生土運搬＝　0.12　m³

※管天(H1)は、舗装厚削除済数量

D2:管外径一覧表(mm)

区分	管　種	管外径	掘削幅
1	PPφ13	21.5	0.55
2	PPφ20	27.0	0.55
3	PPφ25	34.0	0.55
4	PPφ30	42.0	0.55
5	PPφ40	48.0	0.55
6	PPφ50	60.0	0.55
7	HPEφ75	90.0	0.55
8	HPEφ100	125.0	0.55
9	DGXφ125	143.0	0.55
10	HPEφ150	180.0	0.55
11	HPEφ200	250.0	0.55
12	DGXφ250	271.6	0.60
13	DGXφ300	322.8	0.70
14	DGXφ350	374.0	0.70
15	DGXφ400	425.6	1.05
16	DNSφ450	476.8	1.10

D2:	2	管外径	27
W:	2	掘削幅	0.55

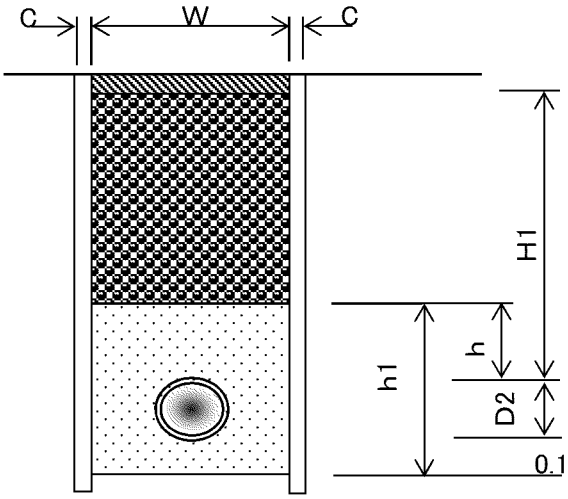

PPφ13	延長L＝	1.50	m	管天H＝	0.30	m	既設舗装厚・舗装取壊厚t＝	10	cm	管外径区分	1
	矢板厚t＝		cm				仮舗装厚t＝	3	cm	路盤厚t＝	17

名　称	形　状　寸　法	阿野田町7-2工区,PPφ13仮設工数量計算	単位	数　量	摘　要
舗装切断工	Co, t＝15cm以下	1.50 × 2.00	m	3.0	
舗装版取り壊し工	Co, t＝10cm以下	1.50 × 0.55	m^2	0.8	
掘削工	砂質土	0.12 × 1.50	m^3	0.2	
埋め戻し工	RC-40	0.06 × 1.50	m^3	0.09	
発生土運搬	砂質土	0.12 × 1.50	m^3	0.2	
整地工		0.20	m^3	0.2	
残塊処理	Co	0.80 × 0.10	m^3	0.08	
残塊処分費	Co		m^3	0.08	
表層工	再生As, t＝3cm	1.50 × 0.55	m^2	0.8	
路盤工	RC-40, t＝17cm	1.50 × 0.55	m^2	0.8	

土　工　数　量　表

阿野田町7-2工区,PPφ13仮設工数量計算	管天(H)＝　0.30　m

PPφ13　　掘削幅(W)　　矢板厚(C)

管外径(D2)　0.022　　掘削幅(W)　0.55　＋　　＝　0.55　m

掘削幅(W)　管天(H1)　管外径　敷砂

掘削土量＝　0.55　×(　0.2　＋　0.022　＋　　)＝　0.12　m^3

掘削幅(W)　管天(H1)　砂埋戻厚(h)　路盤

砕石埋戻＝　0.55　×(　0.27　－　　－　0.17　)＝　0.06　m^3

掘削幅(W)　砂埋戻厚(h1)　管断面積

砂埋戻＝　　×　　－　　＝　　m^3

掘削土量

発生土運搬＝　0.12　m^3

※管天(H1)は、舗装厚削除済数量

D2:管外径一覧表(mm)

区分	管　種	管外径	掘削幅
1	PPφ13	21.5	0.55
2	PPφ20	27.0	0.55
3	PPφ25	34.0	0.55
4	PPφ30	42.0	0.55
5	PPφ40	48.0	0.55
6	PPφ50	60.0	0.55
7	HPEφ75	90.0	0.55
8	HPEφ100	125.0	0.55
9	DGXφ125	143.0	0.55
10	HPEφ150	180.0	0.55
11	HPEφ200	250.0	0.60
12	DGXφ250	271.6	0.60
13	DGXφ300	322.8	0.70
14	DGXφ350	374.0	0.70
15	DGXφ400	425.6	1.05
16	DNSφ450	476.8	1.10

D2:	1	管外径	21.5
W:	1	掘削幅	0.55

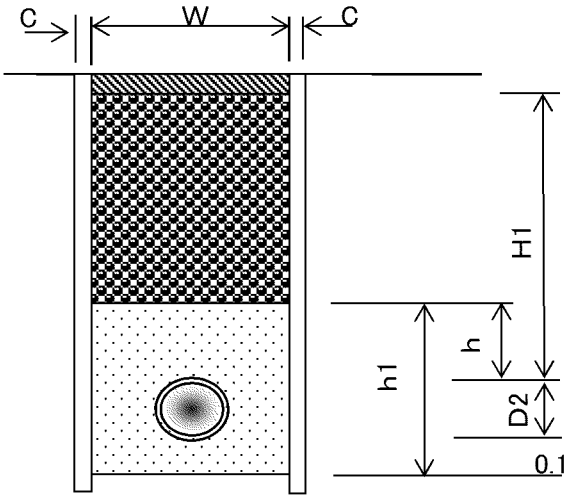

阿野田町7-3工区本設（下水道単独） PPφ25,20,13 資材,労務

名　称	規格	略図及び算式	数　量	単位
【資材】	本設			
ポリエチレンパイプ	φ25	14.5	14.5	m
	φ20	1.0 + 1.0	2.0	m
	φ13	1.0 + 0.5	1.5	m
PP異径チーズ	φ20×φ13	1	1	個
PP異径ソケット	φ25×φ20	1	1	個
	φ20×φ13	1	1	個
PVソケット	φ13	1 + 1	2	個
明示テープ	150㎜	φ25 φ20 φ13 14.5 + 2.0 + 1.5	15.0	m
マーカー杭		3	3	個
【労務】	本設			
ポリエチレン管布設工	φ25	14.5	14.5	m
	φ20	2.0	2.0	m
	φ13	1.5	1.5	m
PP継手工	φ25	ソケット チーズ エルボ サドル 1.0 + 0.0 + 0.0 + 0.0	1	口
	φ20	ソケット チーズ エルボ サドル 2.0 + 2.0 + 0.0 + 0.0	4	口
	φ13	ソケット チーズ エルボ サドル 5.0 + 1.0 + 0.0 + 0.0	6	口
明示テープ布設工		15.0	15.0	m

名　　称	形　状　寸　法	阿野田町7-3工区(下水道単独)本設　土工数量計算	単位	数　　量	摘　　要
		PP φ25 PP φ20 PP φ13			
舗装切断工	Co, t＝15cm以下	29.00 ＋ 4.00 ＋ 3.00	m	30	36.00
舗装版取り壊し工	Co, t＝10cm以下	8.00 ＋ 1.10 ＋ 0.80	m²	10	9.90
掘削工	砂質土	5.50 ＋ 0.70 ＋ 0.60	m³	10	6.80
埋め戻し工	RC－40	1.20 ＋ 0.20 ＋ 0.10	m³	2	1.50
埋め戻し工	砂	3.50 ＋ 0.50 ＋ 0.30	m³	4	4.30
発生土運搬	砂質土	5.50 ＋ 0.70 ＋ 0.60	m³	10	6.80
整地工		5.50 ＋ 0.70 ＋ 0.60	m³	10	6.80
残塊処理	Co	0.80 ＋ 0.10 ＋ 0.10	m³	1	1.00
残塊処分費	Co	0.80 ＋ 0.10 ＋ 0.10	m³	1	1.00
表層工	再生As, t＝3cm	8.00 ＋ 1.10 ＋ 0.80	m²	10	9.90
路盤工	RC-40, t＝17cm	8.00 ＋ 1.10 ＋ 0.80	m²	10	9.90
汚泥運搬・処分工		発生量 0.023 t/m × 舗装版切断深さ 0.10 m × 舗装版切断延長 36.0 m ＝ 0.08	m³	0.08	0.08

PPφ25	延長L＝ 14.50 m	管天H＝ 0.65 m	既設舗装厚・舗装取壊厚t＝ 10 cm	管外径区分 3
	矢板厚t＝ cm		仮舗装厚t＝ 3 cm	路盤厚t＝ 17

名　称	形　状　寸　法	阿野田町7-3工区,PPφ25本設工数量計算	単位	数　量	摘　要
舗装切断工	Co, t＝15cm以下	14.50 × 2.00	m	29.0	
舗装版取り壊し工	Co, t＝10cm以下	14.50 × 0.55	m^2	8.0	
掘削工	砂質土	14.50 × 0.38	m^3	5.5	
埋め戻し工	RC-40	14.50 × 0.08	m^3	1.2	
埋め戻し工	砂	14.50 × 0.24	m^3	3.5	
発生土運搬	砂質土	14.50 × 0.38	m^3	5.5	
整地工		5.50	m^3	5.5	
残塊処理	Co	8.00 × 0.10	m^3	0.8	
残塊処分費	Co		m^3	0.8	
表層工	再生As, t＝3cm	14.50 × 0.55	m^2	8.0	
路盤工	RC-40, t＝17cm	14.50 × 0.55	m^2	8.0	

土　工　数　量　表

阿野田町7-3工区,PPφ25本設工数量計算	管天(H)＝　0.65　m

PPφ25　　掘削幅(W)　　矢板厚(C)

管外径(D2)　0.034　　掘削幅(W)　0.55　＋　　＝　0.55　m

掘削幅(W)　管天(H1)　管外径　敷砂

掘削土量＝　0.55　×(　0.55　＋　0.034　＋　0.1　)＝　0.38　m^3

掘削幅(W)　管天(H1)　砂埋戻厚(h)　路盤

砕石埋戻＝　0.55　×(　0.62　－　0.3　－　0.17　)＝　0.08　m^3

掘削幅(W)　砂埋戻厚(h1)　管断面積

砂埋戻＝　0.55　×　0.434　－　0.0009　＝　0.24　m^3

掘削土量

発生土運搬＝　0.38　m^3

※管天(H1)は、舗装厚削除済数量

D2:管外径一覧表(mm)

区分	管　種	管外径	掘削幅
1	PPφ13	21.5	0.55
2	PPφ20	27.0	0.55
3	PPφ25	34.0	0.55
4	PPφ30	42.0	0.55
5	PPφ40	48.0	0.55
6	PPφ50	60.0	0.55
7	HPEφ75	90.0	0.55
8	HPEφ100	125.0	0.55
9	DGXφ125	143.0	0.55
10	HPEφ150	180.0	0.55
11	HPEφ200	250.0	0.55
12	DGXφ250	271.6	0.60
13	DGXφ300	322.8	0.70
14	DGXφ350	374.0	0.70
15	DGXφ400	425.6	1.05
16	DNSφ450	476.8	1.10

D2:	3	管外径	34
W:	3	掘削幅	0.55

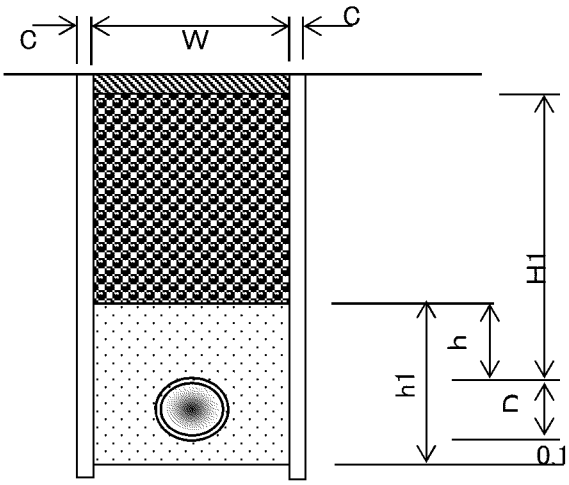

PPφ20	延長L＝ 2.00 m	管天H＝ 0.65 m	既設舗装厚・舗装取壊厚t＝ 10 cm	管外径区分 2
	矢板厚t＝ cm		仮舗装厚t＝ 3 cm	路盤厚t＝ 17

名　称	形　状　寸　法	阿野田町7-3工区,PPφ20本設工数量計算	単位	数　量	摘　要
舗装切断工	Co, t＝15cm以下	2.00 × 2.00	m	4.0	
舗装版取り壊し工	Co, t＝10cm以下	2.00 × 0.55	m^2	1.1	
掘削工	砂質土	0.37 × 2.00	m^3	0.7	
埋め戻し工	RC-40	0.08 × 2.00	m^3	0.2	
埋め戻し工	砂	0.23 × 2.00	m^3	0.5	
発生土運搬	砂質土	0.37 × 2.00	m^3	0.7	
整地工		0.70	m^3	0.7	
残塊処理	Co	1.10 × 0.10	m^3	0.1	
残塊処分費	Co		m^3	0.1	
表層工	再生As, t＝3cm	2.00 × 0.55	m^2	1.1	
路盤工	RC-40, t＝17cm	2.00 × 0.55	m^2	1.1	

土　工　数　量　表

阿野田町7-3工区,PPφ20本設工数量計算	管天(H)＝　0.65　m

PPφ20　　掘削幅(W)　　矢板厚(C)

管外径(D2)　0.027　　掘削幅(W)　0.55　＋　　＝　0.55　m

掘削幅(W)　管天(H1)　管外径　敷砂

掘削土量＝　0.55　×(　0.55　＋　0.027　＋　0.1　)＝　0.37　m³

掘削幅(W)　管天(H1)　砂埋戻厚(h)　路盤

砕石埋戻＝　0.55　×(　0.62　－　0.30　－　0.17　)＝　0.08　m³

掘削幅(W)　砂埋戻厚(h1)　管断面積

砂埋戻＝　0.55　×　0.43　－　0.0006　＝　0.23　m³

掘削土量

発生土運搬＝　0.37　m³

※管天(H1)は、舗装厚削除済数量

D2:管外径一覧表(mm)

区分	管　種	管外径	掘削幅
1	PPφ13	21.5	0.55
2	PPφ20	27.0	0.55
3	PPφ25	34.0	0.55
4	PPφ30	42.0	0.55
5	PPφ40	48.0	0.55
6	PPφ50	60.0	0.55
7	HPEφ75	90.0	0.55
8	HPEφ100	125.0	0.55
9	DGXφ125	143.0	0.55
10	HPEφ150	180.0	0.55
11	HPEφ200	250.0	0.55
12	DGXφ250	271.6	0.60
13	DGXφ300	322.8	0.70
14	DGXφ350	374.0	0.70
15	DGXφ400	425.6	1.05
16	DNSφ450	476.8	1.10

D2:	2	管外径	27
W:	2	掘削幅	0.55

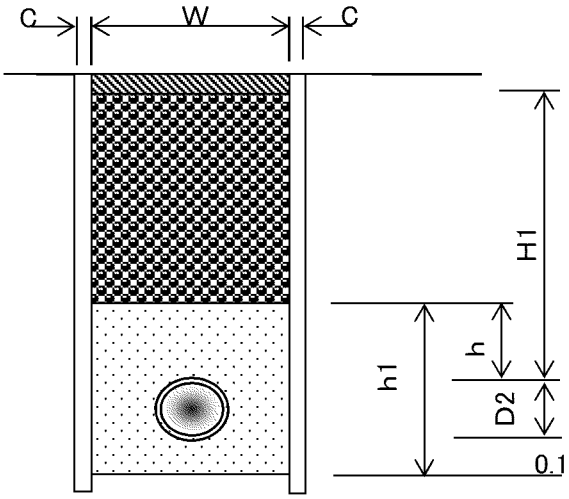

PPφ13	延長L＝ 1.50 m	管天H＝ 0.65 m	既設舗装厚・舗装取壊厚t＝ 10 cm	管外径区分 1
	矢板厚t＝ cm		仮舗装厚t＝ 3 cm	路盤厚t＝ 17

名　称	形　状　寸　法	阿野田町7-3工区,PPφ13本設工数量計算	単位	数　量	摘　要
舗装切断工	Co, t＝15cm以下	1.50 × 2.00	m	3.0	
舗装版取り壊し工	Co, t＝10cm以下	1.50 × 0.55	m^2	0.8	
掘削工	砂質土	0.37 × 1.50	m^3	0.6	
埋め戻し工	RC-40	0.08 × 1.50	m^3	0.1	
埋め戻し工	砂	0.23 × 1.50	m^3	0.3	
発生土運搬	砂質土	0.37 × 1.50	m^3	0.6	
整地工		0.60	m^3	0.6	
残塊処理	Co	0.80 × 0.10	m^3	0.1	
残塊処分費	Co		m^3	0.1	
表層工	再生As, t＝3cm	1.50 × 0.55	m^2	0.8	
路盤工	RC-40, t＝17cm	1.50 × 0.55	m^2	0.8	

土　工　数　量　表

阿野田町7-3工区,PPφ13本設工数量計算	管天(H)＝　0.65　m

PPφ13　　掘削幅(W)　　矢板厚(C)

管外径(D2)　0.022　　掘削幅(W)　0.55　＋　　＝　0.55　m

掘削幅(W)　管天(H1)　管外径　敷砂

掘削土量＝　0.55　×(　0.55　＋　0.022　＋　0.1　)＝　0.37　m³

掘削幅(W)　管天(H1)　砂埋戻厚(h)　路盤

砕石埋戻＝　0.55　×(　0.62　－　0.3　－　0.17　)＝　0.08　m³

掘削幅(W)　砂埋戻厚(h1)　管断面積

砂埋戻＝　0.55　×　0.422　－　0.0004　＝　0.23　m³

掘削土量

発生土運搬＝　0.37　m³

※管天(H1)は、舗装厚削除済数量

D2:管外径一覧表(mm)

区分	管　種	管外径	掘削幅
1	PPφ13	21.5	0.55
2	PPφ20	27.0	0.55
3	PPφ25	34.0	0.55
4	PPφ30	42.0	0.55
5	PPφ40	48.0	0.55
6	PPφ50	60.0	0.55
7	HPEφ75	90.0	0.55
8	HPEφ100	125.0	0.55
9	DGXφ125	143.0	0.55
10	HPEφ150	180.0	0.55
11	HPEφ200	250.0	0.55
12	DGXφ250	271.6	0.60
13	DGXφ300	322.8	0.70
14	DGXφ350	374.0	0.70
15	DGXφ400	425.6	1.05
16	DNSφ450	476.8	1.10

D2:	1	管外径	21.5
W:	1	掘削幅	0.55

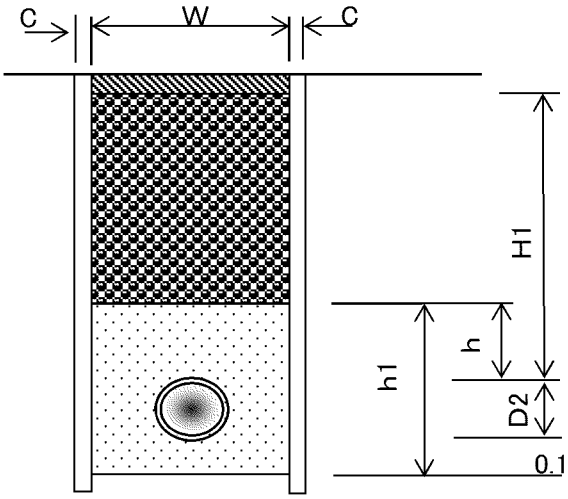

阿野田町7-3工区仮設（下水道単独） PPφ25,20,13 資材,労務

名　称	規格	略図及び算式	数　量	単位
【資材】	仮設			
ポリエチレンパイプ	φ25	14.5	14.5	m
	φ20	1.0 + 1.0	2.0	m
	φ13	2.0 + 0.9 + 0.5 + 0.9	4.3	m
PP異径チーズ	φ20×φ13	1	1	個
PP異径ソケット	φ25×φ20	1	1	個
	φ20×φ13	1	1	個
PPエルボ	φ13	1 + 1	2	個
PVエルボ	φ13	1 + 1	2	個
保温筒	φ25	14.5	14.5	m
	φ20	2.0	2.0	m
【労務】	仮設			
ポリエチレン管布設工	φ25	14.5	14.5	m
	φ20	2.0	2.0	m
	φ13	4.3	4.3	m
PP継手工	φ25	ソケット チーズ エルボ サドル 1.0 + 0.0 + 0.0 + 0.0	1	口
	φ20	ソケット チーズ エルボ サドル 2.0 + 2.0 + 0.0 + 0.0	4	口
	φ13	ソケット チーズ エルボ サドル 1.0 + 1.0 + 8.0 + 0.0	10	口
ポリエチレン管撤去工	φ25	14.5	14.5	m
	φ20	2.0	2.0	m
	φ13	4.3	4.3	m
廃プラ費	PPφ25	延長 重量 14.5 ×0.423 = 6.13	6.1	kg
	PPφ20	延長 重量 2.0 ×0.269 = 0.54	0.5	kg
	PPφ13	延長 重量 4.3 ×0.184 = 0.79	0.8	kg
			7.5	kg
非鉄スクラップ	PP異径チーズ φ20×φ13	個数 重量 1 ×0.710 = 0.71	0.7	kg
	PP異径ソケット φ25×φ20	個数 重量 1 ×0.665 = 0.67	0.7	kg
	PP異径ソケット φ20×φ13	個数 重量 1 ×0.475 = 0.48	0.5	kg
	PPエルボ φ13	個数 重量 2 ×0.340 = 0.68	0.7	kg
	PVエルボ φ13	個数 重量 2 ×0.365 = 0.73	0.7	kg
			3.3	kg

名　　称	形　状　寸　法	阿野田町7-3工区(下水道単独)仮設　土工数量計算	単位	数　　量	摘　　要
		PP φ13			
舗装切断工	Co, t＝15cm以下	5.00	m	5	5.00
舗装版取り壊し工	Co, t＝10cm以下	1.40	m^2	1	1.40
掘削工	砂質土	0.30	m^3	0.3	0.30
埋め戻し工	RC－40	0.20	m^3	0.2	0.20
発生土運搬	砂質土	0.30	m^3	0.3	0.30
整地工		0.30	m^3	0.3	0.30
残塊処理	Co	0.14	m^3	0.1	0.14
残塊処分費	Co	0.14	m^3	0.1	0.14
表層工	再生As, t＝3cm	1.40	m^2	1	1.40
路盤工	RC-40, t＝17cm	1.40	m^2	1	1.40
汚泥運搬・処分工		発生量　舗装版切断深さ　舗装版切断延長 0.023 t/m × 0.04 m × 5.0 m ＝ 0.005	m^3	0.005	0.005

PPφ13	延長L＝ 2.50 m	管天H＝ 0.30 m	既設舗装厚・舗装取壊厚t＝ 10 cm	管外径区分 1
	矢板厚t＝ cm		仮舗装厚t＝ 3 cm	路盤厚t＝ 17

名　称	形　状　寸　法	阿野田町7-3工区,PPφ13仮設工数量計算	単位	数　量	摘　要
舗装切断工	Co, t＝15cm以下	2.50 × 2.00	m	5.0	
舗装版取り壊し工	Co, t＝10cm以下	2.50 × 0.55	m^2	1.4	
掘削工	砂質土	0.12 × 2.50	m^3	0.3	
埋め戻し工	RC-40	0.06 × 2.50	m^3	0.2	
発生土運搬	砂質土	0.12 × 2.50	m^3	0.3	
整地工		0.30	m^3	0.3	
残塊処理	Co	1.40 × 0.10	m^3	0.1	
残塊処分費	Co		m^3	0.1	
表層工	再生As, t＝3cm	2.50 × 0.55	m^2	1.4	
路盤工	RC-40, t＝17cm	2.50 × 0.55	m^2	1.4	

土　工　数　量　表

阿野田町7-3工区,PPφ13仮設工数量計算	管天(H)＝　0.30　m

PPφ13　　掘削幅(W)　　矢板厚(C)

管外径(D2)　0.022　　掘削幅(W)　0.55　＋　　＝　0.55　m

掘削幅(W)　管天(H1)　管外径　敷砂

掘削土量＝　0.55　×(　0.20　＋　0.022　＋　　)＝　0.12　m^3

掘削幅(W)　管天(H1)　砂埋戻厚(h)　路盤

砕石埋戻＝　0.55　×(　0.27　－　　－　0.17　)＝　0.06　m^3

掘削幅(W)　砂埋戻厚(h1)　管断面積

砂埋戻＝　　×　　－　　＝　　m^3

掘削土量

発生土運搬＝　0.12　m^3

※管天(H1)は、舗装厚削除済数量

D2:管外径一覧表(mm)

区分	管　種	管外径	掘削幅
1	PPφ13	21.5	0.55
2	PPφ20	27.0	0.55
3	PPφ25	34.0	0.55
4	PPφ30	42.0	0.55
5	PPφ40	48.0	0.55
6	PPφ50	60.0	0.55
7	HPEφ75	90.0	0.55
8	HPEφ100	125.0	0.55
9	DGXφ125	143.0	0.55
10	HPEφ150	180.0	0.55
11	HPEφ200	250.0	0.55
12	DGXφ250	271.6	0.60
13	DGXφ300	322.8	0.70
14	DGXφ350	374.0	0.70
15	DGXφ400	425.6	1.05
16	DNSφ450	476.8	1.10

D2:	1	管外径	21.5
W:	1	掘削幅	0.55

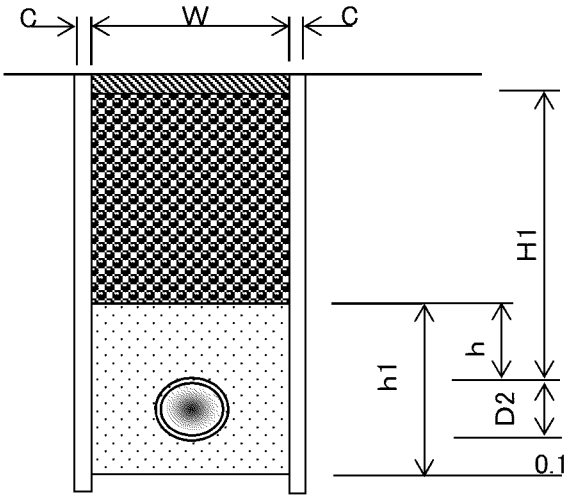

阿野田町8工区本設（下水道単独） PPφ25,13 資材,労務

名　称	規格	略図及び算式	数　量	単位
【資材】	本設			
ポリエチレンパイプ	φ25	6.9 + 11.5 + 7.5 + 0.55	26.5	m
	φ13	0.5 + 1.0	1.5	m
PP異径チーズ	φ25×φ13	1 + 1	2	個
PPエルボ	φ25	1	1	個
PVエルボ	φ25	1	1	個
PVソケット	φ13	1 + 1	2	個
明示テープ	150mm	φ25 φ13 26.5 + 1.5	28.0	m
マーカー杭		3	3	個
【労務】	本設			
ポリエチレン管布設工	φ25	26.5	26.5	m
	φ13	1.5	1.5	m
PP継手工	φ25	ソケット チーズ エルボ サドル 0.0 + 4.0 + 4.0 + 0.0	8	口
	φ13	ソケット チーズ エルボ サドル 4.0 + 2.0 + 0.0 + 0.0	6	口
明示テープ布設工		28.0	28.0	m

名　称	形　状　寸　法	阿野田町8工区(下水道単独)本設　土工数量計算	単位	数　量	摘　要
		PP φ25　PP φ13			
舗装切断工	As, t＝15cm以下	53.00 ＋ 3.00	m	60	56.00
舗装版取り壊し工	As, t＝10cm以下	14.60 ＋ 0.80	m^2	15	15.40
掘削工	砂質土	10.90 ＋ 0.60	m^3	10	11.50
埋め戻し工	RC－40	2.40 ＋ 0.14	m^3	3	2.54
埋め戻し工	砂	6.40 ＋ 0.30	m^3	7	6.70
発生土運搬	砂質土	10.90 ＋ 0.60	m^3	10	11.50
整地工		10.90 ＋ 0.60	m^3	10	11.50
残塊処理	As	0.58 ＋ 0.03	m^3	1	0.61
残塊処分費	As	0.58 ＋ 0.03	m^3	1	0.61
表層工	再生As, t＝3cm	14.60 ＋ 0.80	m^2	15	15.40
路盤工	RC-40, t＝10cm	14.60 ＋ 0.80	m^2	15	15.40
汚泥運搬・処分工		発生量　舗装版切断深さ　舗装版切断延長 0.023 t/m × 0.04 m × 56.0 m ＝ 0.052	m^3	0.05	0.052

PPφ25	延長L＝	26.50	m	管天H＝	0.65	m	既設舗装厚・舗装取壊厚t＝	4	cm	管外径区分	3
	矢板厚t＝		cm				仮舗装厚t＝	3	cm	路盤厚t＝	16

名　称	形　状　寸　法	阿野田町8工区,PPφ25本設工数量計算	単位	数　量	摘　要
舗装切断工	As, t＝15cm以下	26.50 × 2.00	m	53.0	
舗装版取り壊し工	As, t＝10cm以下	26.50 × 0.55	m^2	14.6	
掘削工	砂質土	26.50 × 0.41	m^3	10.9	
埋め戻し工	RC-40	26.50 × 0.09	m^3	2.4	
埋め戻し工	砂	26.50 × 0.24	m^3	6.4	
発生土運搬	砂質土	26.50 × 0.41	m^3	10.9	
整地工		10.90	m^3	10.9	
残塊処理	As	14.60 × 0.04	m^3	0.58	
残塊処分費	As		m^3	0.58	
表層工	再生As, t＝3cm	26.50 × 0.55	m^2	14.6	
路盤工	RC-40, t＝16cm	26.50 × 0.55	m^2	14.6	

土　工　数　量　表

阿野田町8工区,PPφ25本設工数量計算	管天(H)＝　0.65　m

PPφ25　　掘削幅(W)　　矢板厚(C)

管外径(D2)　0.034　　掘削幅(W)　0.55　＋　　＝　0.55　m

掘削幅(W)　管天(H1)　管外径　敷砂

掘削土量＝　0.55　×(　0.61　＋　0.034　＋　0.1　)＝　0.41　m³

掘削幅(W)　管天(H1)　砂埋戻厚(h)　路盤

砕石埋戻＝　0.55　×(　0.62　－　0.3　－　0.16　)＝　0.09　m³

掘削幅(W)　砂埋戻厚(h1)　管断面積

砂埋戻＝　0.55　×　0.434　－　0.0009　＝　0.24　m³

掘削土量

発生土運搬＝　0.41　m³

※管天(H1)は、舗装厚削除済数量

D2:管外径一覧表(mm)

区分	管　種	管外径	掘削幅
1	PPφ13	21.5	0.55
2	PPφ20	27.0	0.55
3	PPφ25	34.0	0.55
4	PPφ30	42.0	0.55
5	PPφ40	48.0	0.55
6	PPφ50	60.0	0.55
7	HPEφ75	90.0	0.55
8	HPEφ100	125.0	0.55
9	DGXφ125	143.0	0.55
10	HPEφ150	180.0	0.55
11	HPEφ200	250.0	0.55
12	DGXφ250	271.6	0.60
13	DGXφ300	322.8	0.70
14	DGXφ350	374.0	0.70
15	DGXφ400	425.6	1.05
16	DNSφ450	476.8	1.10

D2:	3	管外径	34
W:	3	掘削幅	0.55

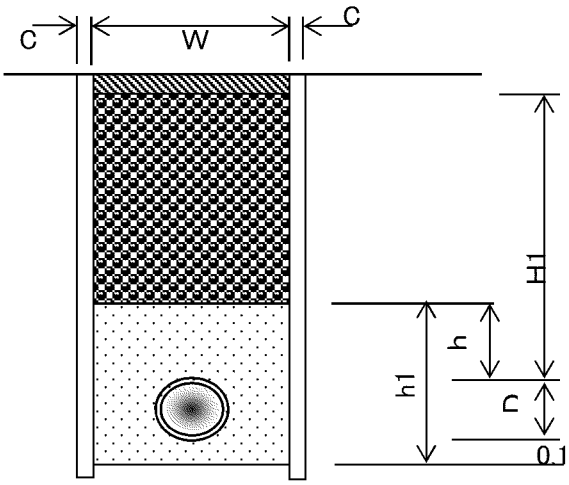

PPφ13	延長L＝ 1.50 m	管天H＝ 0.65 m	既設舗装厚・舗装取壊厚t＝ 4 cm	管外径区分 1
	矢板厚t＝ cm		仮舗装厚t＝ 3 cm	路盤厚t＝ 16

名　称	形　状　寸　法	阿野田町8工区,PPφ13本設工数量計算	単位	数　量	摘　要
舗装切断工	As, t＝15cm以下	1.50 × 2.00	m	3.0	
舗装版取り壊し工	As, t＝10cm以下	1.50 × 0.55	m^2	0.8	
掘削工	砂質土	0.40 × 1.50	m^3	0.6	
埋め戻し工	RC-40	0.09 × 1.50	m^3	0.14	
埋め戻し工	砂	0.23 × 1.50	m^3	0.3	
発生土運搬	砂質土	0.40 × 1.50	m^3	0.6	
整地工		0.60	m^3	0.6	
残塊処理	As	0.80 × 0.04	m^3	0.03	
残塊処分費	As		m^3	0.03	
表層工	再生As, t＝3cm	1.50 × 0.55	m^2	0.8	
路盤工	RC-40, t＝16cm	1.50 × 0.55	m^2	0.8	

土　工　数　量　表

阿野田町8工区,PPφ13本設工数量計算	管天(H)＝　0.65　m

PPφ13　　掘削幅(W)　　矢板厚(C)

管外径(D2)　0.022　　掘削幅(W)　0.55　＋　　＝　0.55　m

	掘削幅(W)		管天(H1)		管外径		敷砂			
掘削土量＝	0.55	×(	0.61	＋	0.022	＋	0.1	)＝	0.40	m³

	掘削幅(W)		管天(H1)		砂埋戻厚(h)		路盤			
砕石埋戻＝	0.55	×(	0.62	－	0.3	－	0.16	)＝	0.09	m³

	掘削幅(W)		砂埋戻厚(h1)		管断面積			
砂埋戻＝	0.55	×	0.422	－	0.0004	＝	0.23	m³

	掘削土量	
発生土運搬＝	0.40	m³

※管天(H1)は、舗装厚削除済数量

D2:管外径一覧表(mm)

区分	管　種	管外径	掘削幅
1	PPφ13	21.5	0.55
2	PPφ20	27.0	0.55
3	PPφ25	34.0	0.55
4	PPφ30	42.0	0.55
5	PPφ40	48.0	0.55
6	PPφ50	60.0	0.55
7	HPEφ75	90.0	0.55
8	HPEφ100	125.0	0.55
9	DGXφ125	143.0	0.55
10	HPEφ150	180.0	0.55
11	HPEφ200	250.0	0.55
12	DGXφ250	271.6	0.60
13	DGXφ300	322.8	0.70
14	DGXφ350	374.0	0.70
15	DGXφ400	425.6	1.05
16	DNSφ450	476.8	1.10

D2:	1	管外径	21.5
W:	1	掘削幅	0.55

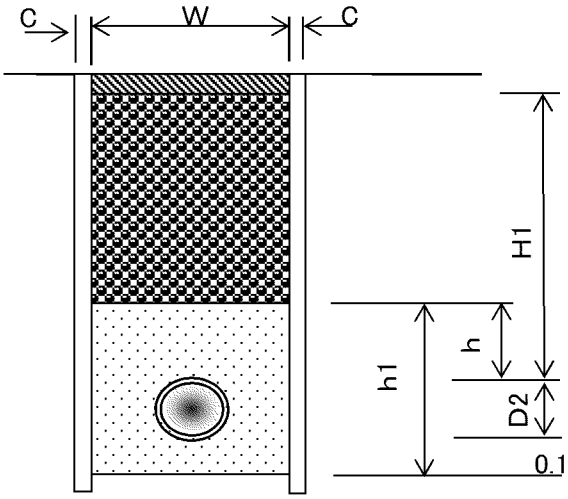

阿野田町8工区仮設（下水道単独） PPφ25,13 資材,労務

名　称	規格	略図及び算式	数　量	単位
【資材】	仮設			
ポリエチレンパイプ	φ25	6.9 + 11.5 + 7.5 + 0.5 + 1.2	27.6	m
	φ13	0.5 + 0.9 + 1.0 + 0.9	3.3	m
PP異径チーズ	φ25×φ13	1 + 1	2	個
PPエルボ	φ25	1 + 1	2	個
	φ13	1 + 1	2	個
PVエルボ	φ25	1	1	個
	φ13	1 + 1	2	個
保温筒	φ25	25.9	25.9	m
【労務】	仮設			
ポリエチレン管布設工	φ25	27.6	27.6	m
	φ13	3.3	3.3	m
PP継手工	φ25	ソケット　チーズ　エルボ　サドル 0.0 + 4.0 + 6.0 + 0.0	10	口
	φ13	ソケット　チーズ　エルボ　サドル 0.0 + 2.0 + 8.0 + 0.0	10	口
ポリエチレン管撤去工	φ25	27.6	27.6	m
	φ13	3.3	3.3	m
廃プラ費	PPφ25	延長　重量 27.6 ×0.423 = 11.67	11.7	kg
	PPφ13	延長　重量 3.3 ×0.184 = 0.61	0.6	kg
			12.3	kg
非鉄スクラップ	PP異径チーズ φ25×φ13	個数　重量 2 ×0.970 = 1.94	1.9	kg
	PPエルボ φ25	個数　重量 2 ×0.720 = 1.44	1.4	kg
	PPエルボ φ13	個数　重量 2 ×0.340 = 0.68	0.7	kg
	PVエルボ φ25	個数　重量 1 ×0.770 = 0.77	0.8	kg
	PVエルボ φ13	個数　重量 2 ×0.365 = 0.73	0.7	kg
			5.6	kg

名　　称	形　状　寸　法	阿野田町8工区(下水道単独)仮設　土工数量計算	単位	数　　量	摘　　要
		PP φ25　　PP φ13			
舗装切断工	As, t＝15cm以下	1.00　+　3.00	m	4	4.00
舗装版取り壊し工	As, t＝10cm以下	0.30　+　0.80	m^2	1	1.10
掘削工	砂質土	0.10　+　0.20	m^3	0.3	0.30
埋め戻し工	RC－40	0.03　+　0.09	m^3	0.1	0.12
発生土運搬	砂質土	0.10　+　0.20	m^3	0.3	0.30
整地工		0.10　+　0.20	m^3	0.3	0.30
残塊処理	As	0.01　+　0.03	m^3	0.04	0.04
残塊処分費	As	0.01　+　0.03	m^3	0.04	0.04
表層工	再生As, t＝3cm	0.30　+　0.80	m^2	1	1.10
路盤工	RC-40, t＝16cm	0.30　+　0.80	m^2	1	1.10
汚泥運搬・処分工		発生量　舗装版切断深さ　舗装版切断延長 0.023 t/m　×　0.04 m　×　4.0 m　＝　0.004	m^3	0.004	0.004

PPφ25	延長L＝ 0.50 m	管天H＝ 0.30 m	既設舗装厚・舗装取壊厚t＝ 4 cm	管外径区分 3
	矢板厚t＝ cm		仮舗装厚t＝ 3 cm	路盤厚t＝ 16

名　称	形　状　寸　法	阿野田町8工区,PPφ25仮設工数量計算	単位	数　量	摘　要
舗装切断工	As, t＝15cm以下	0.50 × 2.00	m	1.0	
舗装版取り壊し工	As, t＝10cm以下	0.50 × 0.55	m^2	0.3	
掘削工	砂質土	0.16 × 0.50	m^3	0.1	
埋め戻し工	RC-40	0.06 × 0.50	m^3	0.03	
発生土運搬	砂質土	0.16 × 0.50	m^3	0.1	
整地工		0.10	m^3	0.1	
残塊処理	As	0.30 × 0.04	m^3	0.01	
残塊処分費	As		m^3	0.01	
表層工	再生As, t＝3cm	0.50 × 0.55	m^2	0.3	
路盤工	RC-40, t＝16cm	0.50 × 0.55	m^2	0.3	

土　工　数　量　表

阿野田町8工区,PPφ25仮設工数量計算	管天(H)＝　0.30　m

PPφ25　　掘削幅(W)　　矢板厚(C)

管外径(D2)　0.034　　掘削幅(W)　0.55　＋　　＝　0.55　m

掘削幅(W)　管天(H1)　管外径　敷砂

掘削土量＝　0.55　×(　0.26　＋　0.034　＋　　)＝　0.16　m³

掘削幅(W)　管天(H1)　砂埋戻厚(h)　路盤

砕石埋戻＝　0.55　×(　0.27　－　　－　0.16　)＝　0.06　m³

掘削幅(W)　砂埋戻厚(h1)　管断面積

砂埋戻＝　　×　　－　　＝　　m³

掘削土量

発生土運搬＝　0.16　m³

※管天(H1)は、舗装厚削除済数量

D2:管外径一覧表(mm)

区分	管　種	管外径	掘削幅
1	PPφ13	21.5	0.55
2	PPφ20	27.0	0.55
3	PPφ25	34.0	0.55
4	PPφ30	42.0	0.55
5	PPφ40	48.0	0.55
6	PPφ50	60.0	0.55
7	HPEφ75	90.0	0.55
8	HPEφ100	125.0	0.55
9	DGXφ125	143.0	0.55
10	HPEφ150	180.0	0.55
11	HPEφ200	250.0	0.55
12	DGXφ250	271.6	0.60
13	DGXφ300	322.8	0.70
14	DGXφ350	374.0	0.70
15	DGXφ400	425.6	1.05
16	DNSφ450	476.8	1.10

D2:	3	管外径	34
W:	3	掘削幅	0.55

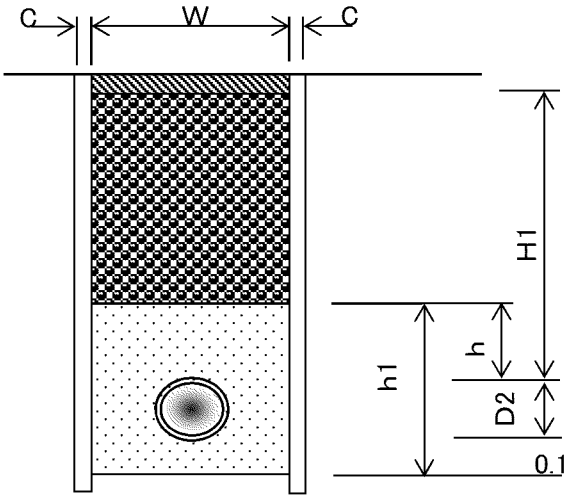

PPφ13	延長L＝	1.50	m	管天H＝	0.30	m	既設舗装厚・舗装取壊厚t＝	4	cm	管外径区分	1
	矢板厚t＝		cm				仮舗装厚t＝	3	cm	路盤厚t＝	16

名　称	形　状　寸　法	阿野田町8工区,PPφ13仮設工数量計算	単位	数　量	摘　要
舗装切断工	As, t＝15cm以下	1.50 × 2.00	m	3.0	
舗装版取り壊し工	As, t＝10cm以下	1.50 × 0.55	m^2	0.8	
掘削工	砂質土	0.15 × 1.50	m^3	0.2	
埋め戻し工	RC-40	0.06 × 1.50	m^3	0.09	
発生土運搬	砂質土	0.15 × 1.50	m^3	0.2	
整地工		0.20	m^3	0.2	
残塊処理	As	0.80 × 0.04	m^3	0.03	
残塊処分費	As		m^3	0.03	
表層工	再生As, t＝3cm	1.50 × 0.55	m^2	0.8	
路盤工	RC-40, t＝16cm	1.50 × 0.55	m^2	0.8	

土　工　数　量　表

阿野田町8工区,PPφ13仮設工数量計算	管天(H)＝　0.30　m

PPφ13　　掘削幅(W)　　矢板厚(C)

管外径(D2)　0.022　　掘削幅(W)　0.55　＋　　＝　0.55　m

掘削幅(W)　管天(H1)　管外径　敷砂

掘削土量＝　0.55　×(　0.26　＋　0.022　＋　　)＝　0.15　m³

掘削幅(W)　管天(H1)　砂埋戻厚(h)　路盤

砕石埋戻＝　0.55　×(　0.27　－　　－　0.16　)＝　0.06　m³

掘削幅(W)　砂埋戻厚(h1)　管断面積

砂埋戻＝　　×　　－　　＝　　m³

掘削土量

発生土運搬＝　0.15　m³

※管天(H1)は、舗装厚削除済数量

D2:管外径一覧表(mm)

区分	管　種	管外径	掘削幅
1	PPφ13	21.5	0.55
2	PPφ20	27.0	0.55
3	PPφ25	34.0	0.55
4	PPφ30	42.0	0.55
5	PPφ40	48.0	0.55
6	PPφ50	60.0	0.55
7	HPEφ75	90.0	0.55
8	HPEφ100	125.0	0.55
9	DGXφ125	143.0	0.55
10	HPEφ150	180.0	0.55
11	HPEφ200	250.0	0.60
12	DGXφ250	271.6	0.60
13	DGXφ300	322.8	0.70
14	DGXφ350	374.0	0.70
15	DGXφ400	425.6	1.05
16	DNSφ450	476.8	1.10

D2:	1	管外径	21.5
W:	1	掘削幅	0.55

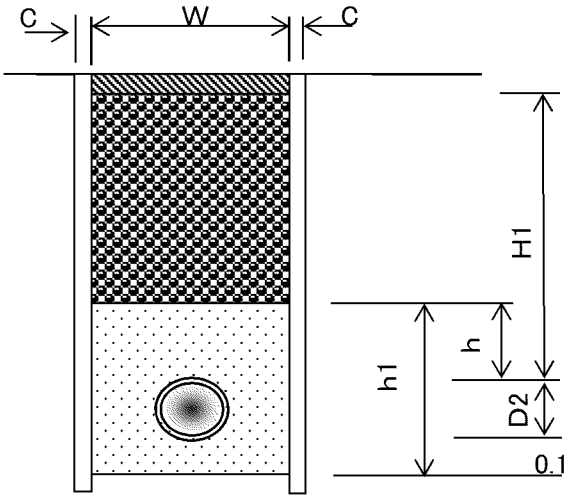

天神3丁目1-1工区本設（下水道単独） HPEφ75、PPφ50 資材

名　称	規格	略図及び算式	数　量	単位
【資材】	本設			
EF受口付直管	φ75	2	2	本
ポリエチレンパイプ	φ50	0.5 ＋ 0.5 ＋ 0.7	1.7	m
EF片受ベンド	φ75×90°	2	2	個
フランジ短管	φ75	1	1	個
EFフランジ短管	φ75	1	1	個
EF片受Sベンド	H=300 φ75	1	1	個
不断水T字管	DIP用 φ75×φ75	1	1	基
不断水仕切弁	DIP用 φ75	1	1	基
FCD製仕切弁	φ50	1	1	基
仕切弁筐（円形1号）	鉄蓋 JWWA B 132	不断水 1 ＋ 2	3	組
	調整リング PR25（K）	2 ＋ 2	4	個
	上部壁 RA25（A）	1 ＋ 2	3	個
	中部壁 RB25（B）	＋ 4	4	個
	下部壁 RC25（C）	1 ＋ 2	3	個
	底版 RS25（S）	1 ＋ 2	3	組
MFジョイント	φ50	2	2	個
管帽	K形 φ75	1	1	個
EFソケット	φ75	1	1	個
PPエルボ	φ50	2	2	個
HPE管用 サドル分水栓	φ75×φ50	1	1	個
明示テープ	150㎜	φ75　φ50　立上り 10.2 ＋ 1.7 － 0.7	12.6	m
マーカー杭		2	2	個

天神3丁目1-1工区本設（下水道単独） HPEφ75、PPφ50 労務

名　称	規格	略図及び算式	数　量	単位
【労務】	本設			
ポリエチレン管布設工	φ75	10.2	10.2	m
	φ50	1.7	1.7	m
融着継手工	φ75	甲切 2.0 ＋ ソケット 2.0 ＋ ベンド 3.0 ＋ 短管 1.0	8	口
PP継手工	φ50	ソケット 0.0 ＋ チーズ 0.0 ＋ エルボ 4.0 ＋ サドル 1.0	5	口
ﾎﾟﾘｴﾁﾚﾝｽﾘｰﾌﾞ被覆工	φ75	10.2	10.2	m
明示テープ布設工		12.6	12.6	m
仕切弁設置工（筐据付含む）	φ50	1	1	箇所
サドル分水栓建込み工	ポリエチレン管 φ75×φ50	1	1	箇所
メカニカル継手工	φ50	2	2	口
フランジ継手工	φ75	2	2	口
	φ50	2	2	口
仕切弁筐設置工	H=1,090㎜	2	2	箇所
不断水連絡工	φ75×φ75	1	1	箇所
不断水仕切弁設置工	φ75	1	1	箇所
フランジ継手取外し工	φ75	1	1	口
仕切弁筐再利用設置撤去工	H=1,090㎜	1	1	箇所
メカニカル特殊継手工	φ75	1	1	口
廃プラ費	HPEφ75	延長 0.9 × 重量 2.180 ＝ 1.96	2.0	kg

天神3丁目:1-1工区(下水道単独)

	HPEφ75																							布設延長(累計)
	HPEφ75 片受付直管(本) l=5.0m	HPEφ75 甲切管(m)	HPEφ75 乙切管(m)	EF片受ベンド 90° φ75(個)	EF片受ベンド 22° 1/2 φ75(個)	EF片受ベンド 11° 1/4 φ75(個)	PE挿し口付 フランジ鋳鉄製 T字管 φ75×φ75(個)	ソフトシール 仕切弁 φ75(基)	フランジ短管 φ75(個)	EFフランジ短管 φ75(個)	EF片受Sベンド H=300 φ75(個)								PC ジョイント φ100(個)	PC ジョイント φ75(個)	EF用P管帽 φ75(個)	EF ソケット φ75(個)		
		2.200	0.600	1					1		1											1		
		3.500	1.700	1						1														
計	0.0	5.700	2.300	2	0	0	0	0	1	1	1	0							0	0	0	1	0	
管長	5			0.495	0.375	0.355	0.79	1.07	0.26	0.145	0.775								0.04	0.04	布設延長			
延長	0	5.7	2.30	0.99	0	0	0	0	0.26	0.145	0.775	0							0	0	L=	10.2		

1-1工区(下水道単独)

切 管 調 書

HPEφ75 (L =5.00m／本)																				
甲切管 m	乙 切 管 m				本 数 本	切断工 ヶ所(口)	残管長 m	甲切管 m	乙 切 管 m			本 数 本	切断工 ヶ所(口)	残管長 m	甲切管 m	乙 切 管 m		本 数 本	切断工 ヶ所(口)	残管長 m
3.500	0.600				1	2	0.900													
2.200	1.700				1	2	1.100													
残管1.1m 1-2工区へ流用							-1.100													
					2	4	0.900	計				0	0	0.000	計			0	0	0.000

名　　称	形　状　寸　法	天神3丁目1-1工区(下水道単独)本設　土工数量計算	単位	数　　量	摘　　要
		HPE φ75　　PP φ50			
舗装切断工	As, t＝15cm以下	20.40　+　2.00	m	20	22.40
舗装版取り壊し工	As, t＝10cm以下	5.60　+　0.60	m^2	6	6.20
掘削工	砂質土	5.90　+　0.60	m^3	10	6.50
埋め戻し工	RC－40	2.30　+　0.23	m^3	3	2.53
埋め戻し工	砂	2.70　+　0.30	m^3	3	3.00
発生土運搬	砂質土	5.90　+　0.60	m^3	10	6.50
整地工		5.90　+　0.60	m^3	10	6.50
残塊処理	As	0.22　+　0.02	m^3	0.2	0.24
残塊処分費	As	0.22　+　0.02	m^3	0.2	0.24
表層工	再生As, t＝3cm	5.60　+　0.60	m^2	6	6.20
路盤工	RC-40, t＝16cm	5.60　+　0.60	m^2	6	6.20
汚泥運搬・処分工		発生量　舗装版切断深さ　舗装版切断延長 0.023 t/m　×　0.04 m　×　22.4 m　＝　0.021	m^3	0.02	0.021

HPEφ75	延長L＝	10.20	m	管天H＝	0.90	m	既設舗装厚・舗装取壊厚t＝	4	cm	管外径区分	7
	矢板厚t＝		cm				仮舗装厚t＝	3	cm	路盤厚t＝	16

名　称	形　状　寸　法	天神3丁目1-1工区,HPEφ75本設工数量計算	単位	数　量	摘　要
舗装切断工	As, t＝15cm以下	10.20 × 2.00	m	20.4	
舗装版取り壊し工	As, t＝10cm以下	10.20 × 0.55	m^2	5.6	
掘削工	砂質土	10.20 × 0.58	m^3	5.9	
埋め戻し工	RC-40	10.20 × 0.23	m^3	2.3	
埋め戻し工	砂	10.20 × 0.26	m^3	2.7	
発生土運搬	砂質土	10.20 × 0.58	m^3	5.9	
整地工		5.90	m^3	5.9	
残塊処理	As	5.60 × 0.04	m^3	0.22	
残塊処分費	As		m^3	0.22	
表層工	再生As, t＝3cm	10.20 × 0.55	m^2	5.6	
路盤工	RC-40, t＝16cm	10.20 × 0.55	m^2	5.6	

土　工　数　量　表

天神3丁目1-1工区,HPEφ75本設工数量計算　　管天(H)＝　0.90　m

HPEφ75　　掘削幅(W)　　矢板厚(C)

管外径(D2)　0.090　　掘削幅(W)　0.55　＋　　＝　0.55　m

	掘削幅(W)		管天(H1)		管外径		敷砂			
掘削土量＝	0.55	×(	0.86	＋	0.090	＋	0.1	)＝	0.58	m³

	掘削幅(W)		管天(H1)		砂埋戻厚(h)		路盤			
砕石埋戻＝	0.55	×(	0.87	－	0.3	－	0.16	)＝	0.23	m³

	掘削幅(W)		砂埋戻厚(h1)		管断面積			
砂埋戻＝	0.55	×	0.490	－	0.0064	＝	0.26	m³

	掘削土量	
発生土運搬＝	0.58	m³

※管天(H1)は、舗装厚削除済数量

D2:管外径一覧表(mm)

区分	管　種	管外径	掘削幅
1	PPφ13	21.5	0.55
2	PPφ20	27.0	0.55
3	PPφ25	34.0	0.55
4	PPφ30	42.0	0.55
5	PPφ40	48.0	0.55
6	PPφ50	60.0	0.55
7	HPEφ75	90.0	0.55
8	HPEφ100	125.0	0.55
9	DGXφ125	143.0	0.55
10	HPEφ150	180.0	0.55
11	HPEφ200	250.0	0.55
12	DGXφ250	271.6	0.60
13	DGXφ300	322.8	0.70
14	DGXφ350	374.0	0.70
15	DGXφ400	425.6	1.05
16	DNSφ450	476.8	1.10

D2:	7	管外径	90
W:	7	掘削幅	0.55

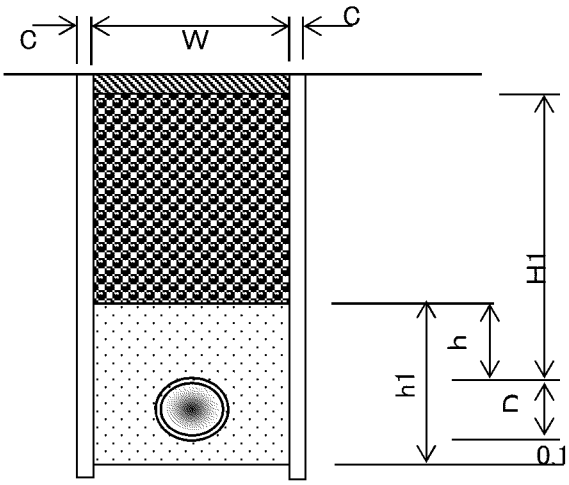

PPφ50	延長L＝ 1.00 m	管天H＝ 0.90 m	既設舗装厚・舗装取壊厚t＝ 4 cm	管外径区分 6
	矢板厚t＝ cm		仮舗装厚t＝ 3 cm	路盤厚t＝ 16

名　称	形　状　寸　法	天神3丁目1-1工区,PPφ50本設工数量計算	単位	数　量	摘　要
舗装切断工	As, t＝15cm以下	1.00 × 2.00	m	2.0	
舗装版取り壊し工	As, t＝10cm以下	1.00 × 0.55	m^2	0.6	
掘削工	砂質土	0.56 × 1.00	m^3	0.6	
埋め戻し工	RC-40	0.23 × 1.00	m^3	0.23	
埋め戻し工	砂	0.25 × 1.00	m^3	0.3	
発生土運搬	砂質土	0.56 × 1.00	m^3	0.6	
整地工		0.60	m^3	0.6	
残塊処理	As	0.60 × 0.04	m^3	0.02	
残塊処分費	As		m^3	0.02	
表層工	再生As, t＝3cm	1.00 × 0.55	m^2	0.6	
路盤工	RC-40, t＝16cm	1.00 × 0.55	m^2	0.6	

土　工　数　量　表

天神3丁目1-1工区,PPφ50本設工数量計算	管天(H)＝　0.90　m

PPφ50　　掘削幅(W)　　矢板厚(C)

管外径(D2)　0.060　　掘削幅(W)　0.55　＋　　＝　0.55　m

掘削幅(W)　管天(H1)　管外径　敷砂

掘削土量＝　0.55　×(　0.86　＋　0.060　＋　0.1　)＝　0.56　m³

掘削幅(W)　管天(H1)　砂埋戻厚(h)　路盤

砕石埋戻＝　0.55　×(　0.87　－　0.3　－　0.16　)＝　0.23　m³

掘削幅(W)　砂埋戻厚(h1)　管断面積

砂埋戻＝　0.55　×　0.460　－　0.0028　＝　0.25　m³

掘削土量

発生土運搬＝　0.56　m³

※管天(H1)は、舗装厚削除済数量

D2:管外径一覧表(mm)

区分	管　種	管外径	掘削幅
1	PPφ13	21.5	0.55
2	PPφ20	27.0	0.55
3	PPφ25	34.0	0.55
4	PPφ30	42.0	0.55
5	PPφ40	48.0	0.55
6	PPφ50	60.0	0.55
7	HPEφ75	90.0	0.55
8	HPEφ100	125.0	0.55
9	DGXφ125	143.0	0.55
10	HPEφ150	180.0	0.55
11	HPEφ200	250.0	0.55
12	DGXφ250	271.6	0.60
13	DGXφ300	322.8	0.70
14	DGXφ350	374.0	0.70
15	DGXφ400	425.6	1.05
16	DNSφ450	476.8	1.10

D2:	6	管外径	60
W:	6	掘削幅	0.55

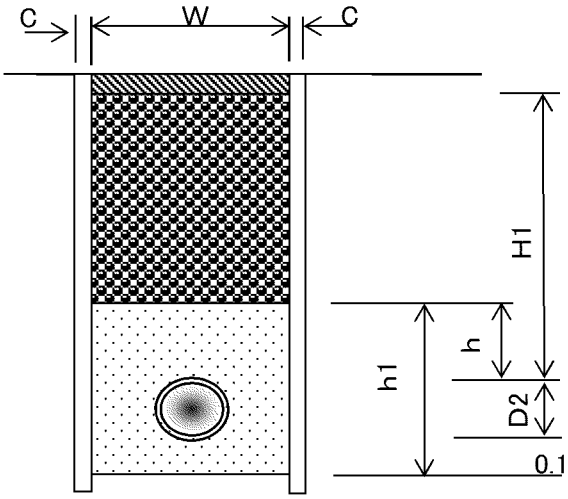

天神3丁目1-2工区本設（下水道単独） HPEφ75、PPφ50、13 資材

名　称	規格	略図及び算式	数　量	単位
【資材】	本設			
EF受口付直管	φ75	8	8	本
ポリエチレンパイプ	φ50	0.5 ＋ 0.5 ＋ 0.7	1.7	m
	φ13	2.0 ＋ 1.0	3.0	m
ソフトシール仕切弁	φ75	1	1	基
FCD製仕切弁	φ50	1	1	基
仕切弁筐（円形1号）	鉄蓋 JWWA B 132	2	2	組
	調整リング PR25（K）	4	4	個
	上部壁 RA25（A）	2	2	個
	下部壁 RC25（C）	2	2	個
	底版 RS25（S）	2	2	組
MFジョイント	φ50	1 ＋ 1	2	個
EFチーズ	φ75×φ75	1	1	個
EFソケット	φ75	2	2	個
PPエルボ	φ50	1 ＋ 1	2	個
PVソケット	φ13	1 ＋ 1	2	個
HPE管用 サドル分水栓	φ75×φ50	1	1	個
	φ75×φ13	3	3	個
明示テープ	150㎜	φ75　φ50　φ13 41.4 ＋ 1.0 ＋ 3.0	45.4	m
マーカー杭		4	4	個
PCジョイント	φ75	1	1	個

天神3丁目1-2工区本設(下水道単独) HPEφ75、PPφ50、13 労務

名 称	規格	略図及び算式	数 量	単位
【労務】	本設			
ポリエチレン管布設工	φ75	41.4	41.4	m
	φ50	1.7	1.7	m
	φ13	3.0	3.0	m
融着継手工	φ75	直管 8.0 + チーズ 2.0 + ソケット 4.0	14	口
PP継手工	φ50	ソケット 0.0 + チーズ 0.0 + エルボ 4.0 + サドル 1.0	5	口
	φ13	ソケット 4.0 + チーズ 0.0 + エルボ 0.0 + サドル 3.0	7	口
ﾎﾟﾘｴﾁﾚﾝｽﾘｰﾌﾞ被覆工	φ75	41.4	41.4	m
明示テープ布設工		45.4	45.4	m
仕切弁設置工 (筐据付含む)	φ75	1	1	箇所
仕切弁設置工 (筐据付含む)	φ50	1	1	箇所
サドル分水栓建込み工	ポリエチレン管 φ75×φ50	1	1	箇所
	ポリエチレン管 φ75×φ13	3	3	箇所
メカニカル継手工	φ75	2	2	口
	φ50	2	2	口
フランジ継手工	φ50	2	2	口
鋳鉄管切断工	φ75	1	1	口
ポリエチレン管切断工	φ75	1	1	口

天神3丁目:1-2工区(下水道単独)

	HPEφ75 片受付直管(本) l=5.0m	HPEφ75 甲切管(m)	HPEφ75 乙切管(m)	EF片受ベンド 90° φ75(個)	EF片受ベンド 22° 1/2 φ75(個)	EF片受ベンド 11° 1/4 φ75(個)	EFチーズ φ75×φ75(個)	PE挿し口付 フランジ鋳鉄製 T字管 φ75×φ75(個)	ソフトシール仕切弁 φ75(基)	フランジ短管 φ75(個)	EFフランジ短管 φ75(個)	EF片受Sベンド H=300 φ75(個)							PC ジョイント φ100(個)	PC ジョイント φ75(個)	EF用P管帽 φ75(個)	EF ソケット φ75(個)		布設延長(累計)
			1.100				1															1		
	3								1													1		
	5																			1				
計	8.0	0.000	1.100	0	0	0	1	0	1	0	0	0	0						0	1	0	2	0	
管長	5			0.495	0.375	0.355	0.241	0.79	1.07	0.26	0.145	0.775							0.04	0.04	布設延長			
延長	40	0	1.10	0	0	0	0.241	0	1.07	0	0	0	0						0	0.04	L=	42.5		

1-2工区(下水道単独)

切 管 調 書

HPEφ75 (L =5.00m／本)																				
甲切管 m	乙 切 管 m				本 数 本	切断工 ヶ所(口)	残管長 m	甲切管 m	乙 切 管 m			本 数 本	切断工 ヶ所(口)	残管長 m	甲切管 m	乙 切 管 m		本 数 本	切断工 ヶ所(口)	残管長 m
1-1工区 残管1.100m使用																				
	1.100						0.000													
					0	0	0.000	計				0	0	0.000	計			0	0	0.000

名　称	形　状　寸　法	天神3丁目1-2工区(下水道単独)本設　土工数量計算	単位	数　量	摘　要
		HPE φ75　PP φ13			
舗装切断工	As, t＝15cm以下	82.80 ＋ 6.00	m	90	88.80
舗装版取り壊し工	As, t＝10cm以下	22.80 ＋ 1.70	m^2	25	24.50
掘削工	砂質土	24.00 ＋ 1.20	m^3	30	25.20
埋め戻し工	RC－40	9.50 ＋ 0.27	m^3	10	9.77
埋め戻し工	砂	10.80 ＋ 0.70	m^3	12	11.50
発生土運搬	砂質土	24.00 ＋ 1.20	m^3	30	25.20
整地工		24.00 ＋ 1.20	m^3	30	25.20
残塊処理	As	0.91 ＋ 0.07	m^3	1	0.98
残塊処分費	As	0.91 ＋ 0.07	m^3	1	0.98
表層工	再生As, t＝3cm	22.80 ＋ 1.70	m^2	25	24.50
路盤工	RC-40, t＝16cm	22.80 ＋ 1.70	m^2	25	24.50
汚泥運搬・処分工		発生量　舗装版切断深さ　舗装版切断延長 0.023 t/m × 0.04 m × 88.8 m ＝ 0.082	m^3	0.08	0.082

HPEφ75	延長L＝ 41.40 m	管天H＝ 0.90 m	既設舗装厚・舗装取壊厚t＝ 4 cm	管外径区分 7
	矢板厚t＝ cm		仮舗装厚t＝ 3 cm	路盤厚t＝ 16

名　称	形　状　寸　法	天神3丁目1-2工区,HPEφ75本設工数量計算	単位	数　量	摘　要
舗装切断工	As, t＝15cm以下	41.40 × 2.00	m	82.8	
舗装版取り壊し工	As, t＝10cm以下	41.40 × 0.55	m^2	22.8	
掘削工	砂質土	41.40 × 0.58	m^3	24.0	
埋め戻し工	RC-40	41.40 × 0.23	m^3	9.5	
埋め戻し工	砂	41.40 × 0.26	m^3	10.8	
発生土運搬	砂質土	41.40 × 0.58	m^3	24.0	
整地工		24.00	m^3	24.0	
残塊処理	As	22.80 × 0.04	m^3	0.91	
残塊処分費	As		m^3	0.91	
表層工	再生As, t＝3cm	41.40 × 0.55	m^2	22.8	
路盤工	RC-40, t＝16cm	41.40 × 0.55	m^2	22.8	

土　工　数　量　表

天神3丁目1-2工区,HPEφ75本設工数量計算　　管天(H)＝　0.90　m

HPEφ75　　掘削幅(W)　　矢板厚(C)

管外径(D2)　0.090　　掘削幅(W)　0.55　＋　　＝　0.55　m

	掘削幅(W)		管天(H1)		管外径		敷砂			
掘削土量＝	0.55	×(	0.86	＋	0.090	＋	0.1	)＝	0.58	m^3

	掘削幅(W)		管天(H1)		砂埋戻厚(h)		路盤			
砕石埋戻＝	0.55	×(	0.87	－	0.3	－	0.16	)＝	0.23	m^3

	掘削幅(W)		砂埋戻厚(h1)		管断面積			
砂埋戻＝	0.55	×	0.490	－	0.0064	＝	0.26	m^3

	掘削土量	
発生土運搬＝	0.58	m^3

※管天(H1)は、舗装厚削除済数量

D2:管外径一覧表(mm)

区分	管　種	管外径	掘削幅
1	PPφ13	21.5	0.55
2	PPφ20	27.0	0.55
3	PPφ25	34.0	0.55
4	PPφ30	42.0	0.55
5	PPφ40	48.0	0.55
6	PPφ50	60.0	0.55
7	HPEφ75	90.0	0.55
8	HPEφ100	125.0	0.55
9	DGXφ125	143.0	0.55
10	HPEφ150	180.0	0.55
11	HPEφ200	250.0	0.55
12	DGXφ250	271.6	0.60
13	DGXφ300	322.8	0.70
14	DGXφ350	374.0	0.70
15	DGXφ400	425.6	1.05
16	DNSφ450	476.8	1.10

D2:	7	管外径	90
W:	7	掘削幅	0.55

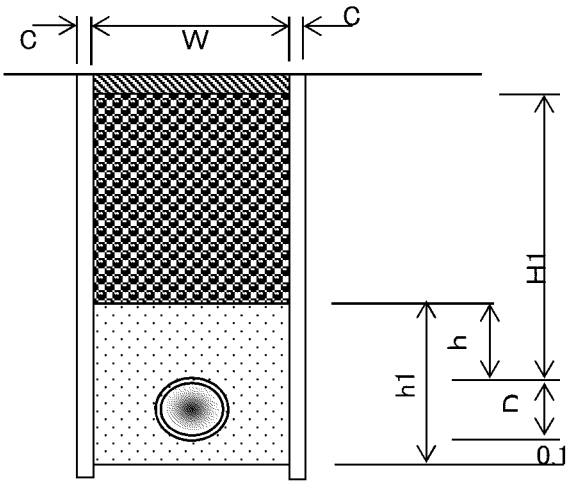

PPφ13	延長L＝ 3.00 m	管天H＝ 0.65 m	既設舗装厚・舗装取壊厚t＝ 4 cm	管外径区分 1
	矢板厚t＝ cm		仮舗装厚t＝ 3 cm	路盤厚t＝ 16

名　称	形　状　寸　法	天神3丁目1-2工区,PPφ50本設工数量計算	単位	数　量	摘　要
舗装切断工	As, t＝15cm以下	3.00 × 2.00	m	6.0	
舗装版取り壊し工	As, t＝10cm以下	3.00 × 0.55	m^2	1.7	
掘削工	砂質土	0.40 × 3.00	m^3	1.2	
埋め戻し工	RC-40	0.09 × 3.00	m^3	0.27	
埋め戻し工	砂	0.23 × 3.00	m^3	0.7	
発生土運搬	砂質土	0.40 × 3.00	m^3	1.2	
整地工		1.20	m^3	1.2	
残塊処理	As	1.70 × 0.04	m^3	0.07	
残塊処分費	As		m^3	0.07	
表層工	再生As, t＝3cm	3.00 × 0.55	m^2	1.7	
路盤工	RC-40, t＝16cm	3.00 × 0.55	m^2	1.7	

土　工　数　量　表

天神3丁目1-2工区,PPφ50本設工数量計算	管天(H)＝　0.65　m

PPφ13　　掘削幅(W)　矢板厚(C)

管外径(D2)　0.022　掘削幅(W)　0.55　＋　＝　0.55　m

掘削幅(W)　管天(H1)　管外径　敷砂

掘削土量＝　0.55　×(　0.61　＋　0.022　＋　0.1　)＝　0.40　m^3

掘削幅(W)　管天(H1)　砂埋戻厚(h)　路盤

砕石埋戻＝　0.55　×(　0.62　－　0.3　－　0.16　)＝　0.09　m^3

掘削幅(W)　砂埋戻厚(h1)　管断面積

砂埋戻＝　0.55　×　0.422　－　0.0004　＝　0.23　m^3

掘削土量

発生土運搬＝　0.40　m^3

※管天(H1)は、舗装厚削除済数量

D2:管外径一覧表(mm)

区分	管　種	管外径	掘削幅
1	PPφ13	21.5	0.55
2	PPφ20	27.0	0.55
3	PPφ25	34.0	0.55
4	PPφ30	42.0	0.55
5	PPφ40	48.0	0.55
6	PPφ50	60.0	0.55
7	HPEφ75	90.0	0.55
8	HPEφ100	125.0	0.55
9	DGXφ125	143.0	0.55
10	HPEφ150	180.0	0.55
11	HPEφ200	250.0	0.55
12	DGXφ250	271.6	0.60
13	DGXφ300	322.8	0.70
14	DGXφ350	374.0	0.70
15	DGXφ400	425.6	1.05
16	DNSφ450	476.8	1.10

D2:	1	管外径	21.5
W:	1	掘削幅	0.55

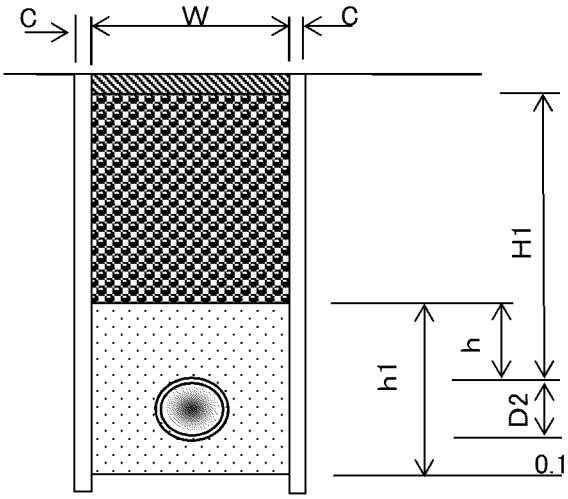

天神3丁目1-2工区仮設（下水道単独） HPEφ75、PPφ50、13 資材

名　称	規格	略図及び算式	数　量	単位
【資材】	本設			
EF受口付直管	φ75	1	1	本
ポリエチレンパイプ	φ50	0.5 ＋ 24.0 ＋ 0.5 ＋ 0.5 ＋ 0.5	26.0	m
	φ13	0.5 ＋ 0.9	1.4	m
EFキャップ	φ75	1	1	個
PPチーズ	φ50	1	1	個
PPエルボ	φ50	1	1	個
	φ13	1	1	個
PVエルボ	φ13	1	1	個
保温筒	φ50	25.0	25.0	m
ゲートバルブ	おねじ付き φ50	1	1	個
HPE管用 サドル分水栓	φ75×φ50	1	1	個
PP用 サドル分水栓	φ50×φ13	1	1	個
DIP管用 サドル分水栓	φ75×φ50	1	1	個
管帽	K形 φ75	1	1	個

天神3丁目1-2工区仮設（下水道単独） HPEφ75、PPφ50、13 労務

名　称	規格	略図及び算式	数　量	単位
【労務】	本設			
ポリエチレン管布設工	φ75	5.0	5.0	m
	φ50	26.0	26.0	m
	φ13	1.4	1.4	m
融着継手工	φ75	直管 1.0 + キャップ 1.0	2	口
PP継手工	φ50	ソケット 0.0 + チーズ 3.0 + エルボ 2.0 + サドル 2.0 + おねじ 2.0	9	口
	φ13	ソケット 0.0 + チーズ 0.0 + エルボ 4.0 + サドル 1.0	5	口
ポリエチレン管撤去工	φ75	1.5	1.5	m
	φ50	26.0	26.0	m
	φ13	1.4	1.4	m
メカニカル特殊継手工	φ75	1	1	口
鋳鉄管切断工	φ75	1	1	口
サドル分水栓建込み工	ポリエチレン管 φ75×φ50	1	1	箇所
	ポリエチレン管 φ50×φ13	1	1	箇所
	鋳鉄管 φ75×φ50	1	1	箇所
廃プラ費	HPEφ75	延長 1.5 × 重量 2.180 ＝ 3.27	3.3	kg
	PPφ50	延長 26.0 × 重量 1.216 ＝ 31.62	31.6	kg
	PPφ13	延長 1.4 × 重量 0.184 ＝ 0.26	0.3	kg
			35.1	kg
非鉄スクラップ	PPチーズ φ50	個数 1 × 重量 4.770 ＝ 4.77	4.8	kg
	PPエルボ φ50	個数 1 × 重量 3.170 ＝ 3.17	3.2	kg
	PPエルボ φ13	個数 1 × 重量 0.340 ＝ 0.34	0.3	kg
	PVエルボ φ13	個数 1 × 重量 0.365 ＝ 0.37	0.4	kg
	ゲートバルブ φ50	個数 1 × 重量 1.730 ＝ 1.73	1.7	kg
			10.4	kg
鉄スクラップ	サドル分水栓 φ50×φ13	個数 1 × 重量 1.700 ＝ 1.70	1.7	kg

名　称	形　状　寸　法	天神3丁目1-2工区(下水道単独)仮設　土工数量計算	単位	数　量	摘　要
		HPE φ75　PP φ50　PP φ13			
舗装切断工	As, t＝15cm以下	10.00 + 2.00 + 1.00	m	10	13.00
舗装版取り壊し工	As, t＝10cm以下	2.80 + 0.60 + 0.30	m^2	4	3.70
掘削工	砂質土	2.90 + 0.20 + 0.10	m^3	3	3.20
埋め戻し工	RC－40	1.20 + 0.10 + 0.03	m^3	1	1.33
埋め戻し工	砂	1.30 + +	m^3	1	1.30
発生土運搬	砂質土	2.90 + 0.20 + 0.10	m^3	3	3.20
整地工		2.90 + 0.20 + 0.10	m^3	3	3.20
残塊処理	As	0.11 + 0.02 + 0.01	m^3	0.1	0.14
残塊処分費	As	0.11 + 0.02 + 0.01	m^3	0.1	0.14
表層工	再生As, t＝3cm	2.80 + 0.60 + 0.30	m^2	4	3.70
路盤工	RC-40, t＝16cm	2.80 + 0.60 + 0.30	m^2	4	3.70
汚泥運搬・処分工		発生量　舗装版切断深さ　舗装版切断延長 0.023 t/m × 0.04 m × 13.0 m ＝ 0.012	m^3	0.01	0.012

HPEφ75	延長L＝ 5.00 m	管天H＝ 0.90 m	既設舗装厚・舗装取壊厚t＝ 4 cm	管外径区分 7
	矢板厚t＝ cm		仮舗装厚t＝ 3 cm	路盤厚t＝ 16

名　称	形　状　寸　法	天神3丁目1-2工区,HPEφ75仮設工数量計算	単位	数　量	摘　要
舗装切断工	As, t＝15cm以下	5.00 × 2.00	m	10.0	
舗装版取り壊し工	As, t＝10cm以下	5.00 × 0.55	m^2	2.8	
掘削工	砂質土	0.58 × 5.00	m^3	2.9	
埋め戻し工	RC-40	0.23 × 5.00	m^3	1.2	
埋め戻し工	砂	0.26 × 5.00	m^3	1.3	
発生土運搬	砂質土	0.58 × 5.00	m^3	2.9	
整地工		2.90	m^3	2.9	
残塊処理	As	2.80 × 0.04	m^3	0.11	
残塊処分費	As		m^3	0.11	
表層工	再生As, t＝3cm	5.00 × 0.55	m^2	2.8	
路盤工	RC-40, t＝16cm	5.00 × 0.55	m^2	2.8	

土　工　数　量　表

天神3丁目1-2工区,HPEφ75仮設工数量計算　　管天(H)＝　0.90　m

HPEφ75　　掘削幅(W)　　矢板厚(C)

管外径(D2)　0.090　　掘削幅(W)　0.55　＋　　＝　0.55　m

	掘削幅(W)		管天(H1)		管外径		敷砂			
掘削土量＝	0.55	×(	0.86	＋	0.090	＋	0.1	)＝	0.58	m^3

	掘削幅(W)		管天(H1)		砂埋戻厚(h)		路盤			
砕石埋戻＝	0.55	×(	0.87	－	0.30	－	0.16	)＝	0.23	m^3

	掘削幅(W)		砂埋戻厚(h1)		管断面積			
砂埋戻＝	0.55	×	0.49	－	0.0064	＝	0.26	m^3

	掘削土量	
発生土運搬＝	0.58	m^3

※管天(H1)は、舗装厚削除済数量

D2:管外径一覧表(mm)

区分	管　種	管外径	掘削幅
1	PPφ13	21.5	0.55
2	PPφ20	27.0	0.55
3	PPφ25	34.0	0.55
4	PPφ30	42.0	0.55
5	PPφ40	48.0	0.55
6	PPφ50	60.0	0.55
7	HPEφ75	90.0	0.55
8	HPEφ100	125.0	0.55
9	DGXφ125	143.0	0.55
10	HPEφ150	180.0	0.55
11	HPEφ200	250.0	0.55
12	DGXφ250	271.6	0.60
13	DGXφ300	322.8	0.70
14	DGXφ350	374.0	0.70
15	DGXφ400	425.6	1.05
16	DNSφ450	476.8	1.10

D2:	7	管外径	90
W:	7	掘削幅	0.55

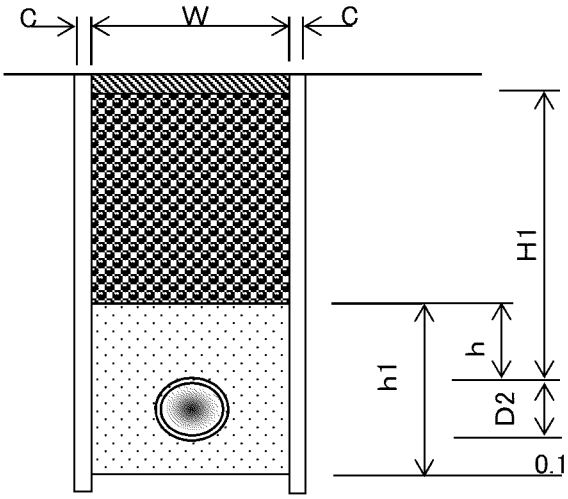

PPφ50	延長L＝	1.00	m	管天H＝	0.30	m	既設舗装厚・舗装取壊厚t＝	4	cm	管外径区分	6
	矢板厚t＝		cm				仮舗装厚t＝	3	cm	路盤厚t＝	16

名　称	形　状　寸　法	天神3丁目1-2工区,PPφ50仮設工数量計算	単位	数　量	摘　要
舗装切断工	As, t＝15cm以下	1.00 × 2.00	m	2.0	
舗装版取り壊し工	As, t＝10cm以下	1.00 × 0.55	m^2	0.6	
掘削工	砂質土	0.18 × 1.00	m^3	0.2	
埋め戻し工	RC-40	0.06 × 1.00	m^3	0.1	
発生土運搬	砂質土	0.18 × 1.00	m^3	0.2	
整地工		0.20	m^3	0.2	
残塊処理	As	0.60 × 0.04	m^3	0.02	
残塊処分費	As		m^3	0.02	
表層工	再生As, t＝3cm	1.00 × 0.55	m^2	0.6	
路盤工	RC-40, t＝16cm	1.00 × 0.55	m^2	0.6	

土　工　数　量　表

天神3丁目1-2工区,PPφ50仮設工数量計算	管天(H)＝　0.30　m

PPφ50　　掘削幅(W)　矢板厚(C)

管外径(D2)　0.060　掘削幅(W)　0.55　＋　＝　0.55　m

掘削幅(W)　管天(H1)　管外径　敷砂

掘削土量＝　0.55　×(　0.26　＋　0.060　＋　)＝　0.18　m^3

掘削幅(W)　管天(H1)　砂埋戻厚(h)　路盤

砕石埋戻＝　0.55　×(　0.27　－　－　0.16　)＝　0.06　m^3

掘削幅(W)　砂埋戻厚(h1)　管断面積

砂埋戻＝　×　－　＝　m^3

掘削土量

発生土運搬＝　0.18　m^3

※管天(H1)は、舗装厚削除済数量

D2:管外径一覧表(mm)

区分	管　種	管外径	掘削幅
1	PPφ13	21.5	0.55
2	PPφ20	27.0	0.55
3	PPφ25	34.0	0.55
4	PPφ30	42.0	0.55
5	PPφ40	48.0	0.55
6	PPφ50	60.0	0.55
7	HPEφ75	90.0	0.55
8	HPEφ100	125.0	0.55
9	DGXφ125	143.0	0.55
10	HPEφ150	180.0	0.55
11	HPEφ200	250.0	0.60
12	DGXφ250	271.6	0.60
13	DGXφ300	322.8	0.70
14	DGXφ350	374.0	0.70
15	DGXφ400	425.6	1.05
16	DNSφ450	476.8	1.10

D2:	6	管外径	60
W:	6	掘削幅	0.55

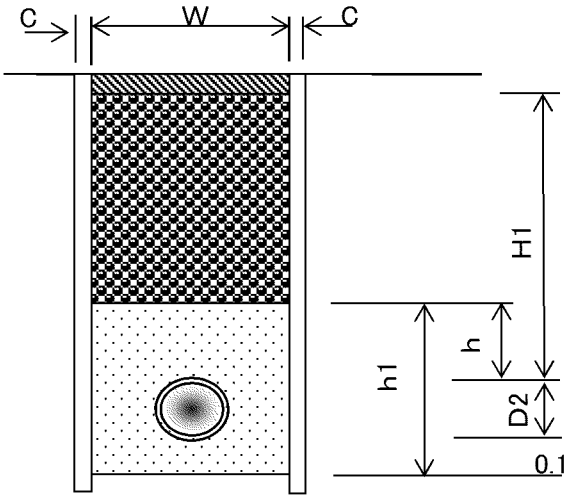

PPφ13	延長L＝	0.50	m	管天H＝	0.30	m	既設舗装厚・舗装取壊厚t＝	4	cm	管外径区分	1
	矢板厚t＝		cm				仮舗装厚t＝	3	cm	路盤厚t＝	16

名　称	形　状　寸　法	天神3丁目1-2工区,PPφ13仮設工数量計算	単位	数　量	摘　要
舗装切断工	As, t＝15cm以下	0.50 × 2.00	m	1.0	
舗装版取り壊し工	As, t＝10cm以下	0.50 × 0.55	m^2	0.3	
掘削工	砂質土	0.15 × 0.50	m^3	0.1	
埋め戻し工	RC-40	0.06 × 0.50	m^3	0.03	
残土処理	砂質土	0.15 × 0.50	m^3	0.1	
整地工		0.10	m^3	0.1	
残塊処理	As	0.30 × 0.04	m^3	0.01	
残塊処分費	As		m^3	0.01	
表層工	再生As, t＝3cm	0.50 × 0.55	m^2	0.3	
路盤工	RC-40, t＝16cm	0.50 × 0.55	m^2	0.3	

土　工　数　量　表

天神3丁目1-2工区,PPφ13仮設工数量計算	管天(H)＝　0.30　m

PPφ13　　掘削幅(W)　矢板厚(C)

管外径(D2)　0.022　掘削幅(W)　0.55　＋　＝　0.55　m

掘削幅(W)　管天(H1)　管外径　敷砂

掘削土量＝　0.55　×(　0.26　＋　0.022　＋　)＝　0.15　m³

掘削幅(W)　管天(H1)　砂埋戻厚(h)　路盤

砕石埋戻＝　0.55　×(　0.27　－　－　0.16　)＝　0.06　m³

掘削幅(W)　砂埋戻厚(h1)　管断面積

砂埋戻＝　×　－　＝　m³

掘削土量

残土処理＝　0.15　m³

※管天(H1)は、舗装厚削除済数量

D2:管外径一覧表(mm)

区分	管　種	管外径	掘削幅
1	PPφ13	21.5	0.55
2	PPφ20	27.0	0.55
3	PPφ25	34.0	0.55
4	PPφ30	42.0	0.55
5	PPφ40	48.0	0.55
6	PPφ50	60.0	0.55
7	HPEφ75	90.0	0.55
8	HPEφ100	125.0	0.55
9	DGXφ125	143.0	0.55
10	HPEφ150	180.0	0.55
11	HPEφ200	250.0	0.55
12	DGXφ250	271.6	0.60
13	DGXφ300	322.8	0.70
14	DGXφ350	374.0	0.70
15	DGXφ400	425.6	1.05
16	DNSφ450	476.8	1.10

D2:	1	管外径	21.5
W:	1	掘削幅	0.55

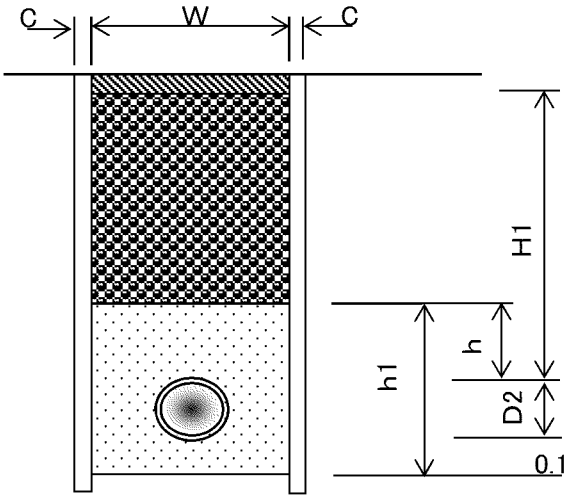

天神4丁目4工区本設（下水道単独） PPφ50、13 資材・労務

名　称	規格	略図及び算式	数　量	単位
【資材】	本設			
ポリエチレンパイプ	φ50	11.5 ＋ 19.0	30.5	m
	φ13	2.0 ＋ 2.0 ＋ 0.5	4.5	m
PPソケット	φ50	1 ＋ 1	2	個
PVソケット	φ13	1 ＋ 1 ＋ 1	3	個
PP用 サドル分水栓	φ50×φ13	1 ＋ 1 ＋ 1	3	個
明示テープ	150㎜	φ50　φ13 30.5 ＋ 4.5	35.0	m
マーカー杭		3	3	個
【労務】	本設			
ポリエチレン管布設工	φ50	30.5	30.5	m
	φ13	4.5	4.5	m
PP継手工	φ50	ソケット　チーズ　エルボ　サドル 4.0 ＋ 0.0 ＋ 0.0 ＋ 0.0	4	口
	φ13	ソケット　チーズ　エルボ　サドル 6.0 ＋ 0.0 ＋ 0.0 ＋ 3.0	9	口
明示テープ布設工		35.0	35.0	m
サドル分水栓建込み工	ポリエチレン管 φ50×φ13	3	3	箇所

名　称	形　状　寸　法	天神4丁目4工区(下水道単独)本設　土工数量計算	単位	数　量	摘　要
		PP φ50　PP φ13			
舗装切断工	As, t＝15cm以下	61.00 ＋ 9.00	m	70	70.00
舗装版取り壊し工	As, t＝10cm以下	16.80 ＋ 2.50	m^2	19	19.30
掘削工	砂質土	17.10 ＋ 1.80	m^3	20	18.90
埋め戻し工	RC－40	7.00 ＋ 0.41	m^3	7	7.41
埋め戻し工	砂	7.60 ＋ 1.00	m^3	9	8.60
発生土運搬	砂質土	17.10 ＋ 1.80	m^3	20	18.90
整地工		17.10 ＋ 1.80	m^3	20	18.90
残塊処理	As	0.67 ＋ 0.10	m^3	1	0.77
残塊処分費	As	0.67 ＋ 0.10	m^3	1	0.77
表層工	再生As, t＝3cm	16.80 ＋ 2.50	m^2	19	19.30
路盤工	RC-40, t＝16cm	16.80 ＋ 2.50	m^2	19	19.30
汚泥運搬・処分工		発生量　舗装版切断深さ　舗装版切断延長 0.023 t/m × 0.04 m × 70.0 m ＝ 0.06	m^3	0.06	0.06

PPφ50	延長L＝	30.50	m	管天H＝	0.90	m	既設舗装厚・舗装取壊厚t＝	4	cm	管外径区分	6
	矢板厚t＝		cm				仮舗装厚t＝	3	cm	路盤厚t＝	16

名　称	形　状　寸　法	天神4丁目4工区,PPφ50本設工数量計算	単位	数　量	摘　要
舗装切断工	As, t＝15cm以下	30.50 × 2.00	m	61.0	
舗装版取り壊し工	As, t＝10cm以下	30.50 × 0.55	m^2	16.8	
掘削工	砂質土	30.50 × 0.56	m^3	17.1	
埋め戻し工	RC-40	30.50 × 0.23	m^3	7.0	
埋め戻し工	砂	30.50 × 0.25	m^3	7.6	
発生土運搬	砂質土	30.50 × 0.56	m^3	17.1	
整地工		17.10	m^3	17.1	
残塊処理	As	16.80 × 0.04	m^3	0.67	
残塊処分費	As		m^3	0.67	
表層工	再生As, t＝3cm	30.50 × 0.55	m^2	16.8	
路盤工	RC-40, t＝16cm	30.50 × 0.55	m^2	16.8	

土　工　数　量　表

天神4丁目4工区,PPφ50本設工数量計算	管天(H)＝　0.90　m

PPφ50　　掘削幅(W)　　矢板厚(C)

管外径(D2)　0.060　　掘削幅(W)　0.55　＋　　＝　0.55　m

	掘削幅(W)		管天(H1)		管外径		敷砂			
掘削土量＝	0.55	×(	0.86	＋	0.060	＋	0.1	)＝	0.56	m^3

	掘削幅(W)		管天(H1)		砂埋戻厚(h)		路盤			
砕石埋戻＝	0.55	×(	0.87	－	0.3	－	0.16	)＝	0.23	m^3

	掘削幅(W)		砂埋戻厚(h1)		管断面積			
砂埋戻＝	0.55	×	0.460	－	0.0028	＝	0.25	m^3

	掘削土量	
発生土運搬＝	0.56	m^3

※管天(H1)は、舗装厚削除済数量

D2:管外径一覧表(mm)

区分	管　種	管外径	掘削幅
1	PPφ13	21.5	0.55
2	PPφ20	27.0	0.55
3	PPφ25	34.0	0.55
4	PPφ30	42.0	0.55
5	PPφ40	48.0	0.55
6	PPφ50	60.0	0.55
7	DGXφ75	93.0	0.55
8	DGXφ100	118.0	0.55
9	DGXφ125	143.0	0.55
10	DGXφ150	169.0	0.55
11	DGXφ200	220.0	0.60
12	DGXφ250	271.6	0.60
13	DGXφ300	322.8	0.70
14	DGXφ350	374.0	0.70
15	DGXφ400	425.6	1.05
16	DNSφ450	476.8	1.10

D2:	6	管外径	60
W:	6	掘削幅	0.55

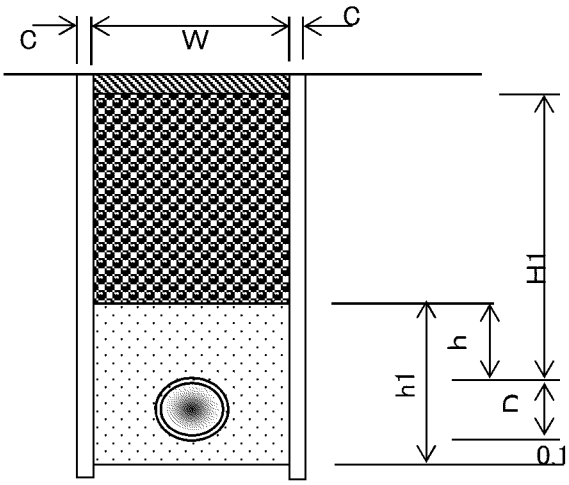

PPφ13	延長L＝ 4.50 m	管天H＝ 0.65 m	既設舗装厚・舗装取壊厚t＝ 4 cm	管外径区分 1
	矢板厚t＝ cm		仮舗装厚t＝ 3 cm	路盤厚t＝ 16

名　称	形　状　寸　法	天神4丁目4工区,PPφ13本設工数量計算	単位	数　量	摘　要
舗装切断工	As, t＝15cm以下	4.50 × 2.00	m	9.0	
舗装版取り壊し工	As, t＝10cm以下	4.50 × 0.55	m^2	2.5	
掘削工	砂質土	0.40 × 4.50	m^3	1.8	
埋め戻し工	RC-40	0.09 × 4.50	m^3	0.41	
埋め戻し工	砂	0.23 × 4.50	m^3	1.0	
発生土運搬	砂質土	0.40 × 4.50	m^3	1.8	
整地工		1.80	m^3	1.8	
残塊処理	As	2.50 × 0.04	m^3	0.10	
残塊処分費	As		m^3	0.10	
表層工	再生As, t＝3cm	4.50 × 0.55	m^2	2.5	
路盤工	RC-40, t＝16cm	4.50 × 0.55	m^2	2.5	

土　工　数　量　表

天神4丁目4工区,PPφ13本設工数量計算	管天(H)＝　0.65　m

PPφ13　　掘削幅(W)　　矢板厚(C)

管外径(D2)　0.022　　掘削幅(W)　0.55　＋　　＝　0.55　m

掘削幅(W)　管天(H1)　管外径　敷砂

掘削土量＝　0.55　×(　0.61　＋　0.022　＋　0.1　)＝　0.40　m^3

掘削幅(W)　管天(H1)　砂埋戻厚(h)　路盤

砕石埋戻＝　0.55　×(　0.62　－　0.3　－　0.16　)＝　0.09　m^3

掘削幅(W)　砂埋戻厚(h1)　管断面積

砂埋戻＝　0.55　×　0.422　－　0.0004　＝　0.23　m^3

掘削土量

発生土運搬＝　0.40　m^3

※管天(H1)は、舗装厚削除済数量

D2:管外径一覧表(mm)

区分	管　種	管外径	掘削幅
1	PPφ13	21.5	0.55
2	PPφ20	27.0	0.55
3	PPφ25	34.0	0.55
4	PPφ30	42.0	0.55
5	PPφ40	48.0	0.55
6	PPφ50	60.0	0.55
7	DGXφ75	93.0	0.55
8	DGXφ100	118.0	0.55
9	DGXφ125	143.0	0.55
10	DGXφ150	169.0	0.55
11	DGXφ200	220.0	0.60
12	DGXφ250	271.6	0.60
13	DGXφ300	322.8	0.70
14	DGXφ350	374.0	0.70
15	DGXφ400	425.6	1.05
16	DNSφ450	476.8	1.10

D2:	1	管外径	21.5
W:	1	掘削幅	0.55

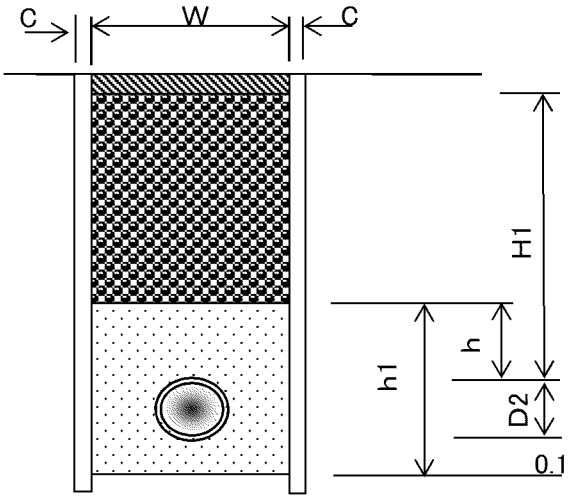

天神4丁目4工区仮設（下水道単独） PPφ50、13 資材、労務

名　称	規格	略図及び算式	数　量	単位
【資材】	本設			
ポリエチレンパイプ	φ50	30.5 ＋ 0.3 ＋ 2.0 ＋ 0.9	33.7	m
	φ13	0.5 ＋ 0.9 ＋ 0.5 ＋ 0.9 ＋ 2.0 ＋ 0.9	5.7	m
PPソケット	φ50	1	1	個
PPエルボ	φ50	2 ＋ 2	4	個
	φ13	1 ＋ 1 ＋ 1	3	個
PVエルボ	φ13	1 ＋ 1 ＋ 1	3	個
PP用 サドル分水栓	φ50×φ13	1 ＋ 1 ＋ 1	3	個
保温筒	φ50	30.5	30.5	m
【労務】	本設			
ポリエチレン管布設工	φ50	33.7	33.7	m
	φ13	5.7	5.7	m
PP継手工	φ50	ソケット　チーズ　エルボ　サドル 2.0 ＋ 0.0 ＋ 8.0 ＋ 0.0	10	口
	φ13	ソケット　チーズ　エルボ　サドル 0.0 ＋ 0.0 ＋ 12.0 ＋ 3.0	15	口
ポリエチレン管撤去工	φ50	33.7	33.7	m
	φ13	5.7	5.7	m
サドル分水栓建込み工	ポリエチレン管 φ50×φ13	3	3	箇所
廃プラ費	PPφ50	延長　重量 33.7 ×1.216 ＝ 40.98	41.0	kg
	PPφ13	延長　重量 5.7 ×0.184 ＝ 1.05	1.0	kg
			42.0	kg
非鉄スクラップ	PPソケット φ50	個数　重量 1 ×2.910 ＝ 2.91	2.9	kg
	PPエルボ φ50	個数　重量 4 ×3.170 ＝ 12.68	12.7	kg
	PPエルボ φ13	個数　重量 3 ×0.340 ＝ 1.02	1.0	kg
	PVエルボ φ13	個数　重量 3 ×0.365 ＝ 1.10	1.1	kg
			17.7	kg
鉄スクラップ	サドル分水栓 φ50×φ13	個数　重量 3 ×1.700 ＝ 5.10	5.1	kg

名　　称	形　状　寸　法	天神4丁目4工区(下水道単独)仮設　土工数量計算	単位	数　　量	摘　　要
		PP φ50　　PP φ13			
舗装切断工	As, t＝15cm以下	4.00　＋　6.00	m	10	10.00
舗装版取り壊し工	As, t＝10cm以下	1.10　＋　1.70	m^2	3	2.80
掘削工	砂質土	0.40　＋　0.50	m^3	0.9	0.90
埋め戻し工	RC－40	0.10　＋　0.18	m^3	0.3	0.28
発生土運搬	砂質土	0.40　＋　0.50	m^3	0.9	0.90
整地工		0.40　＋　0.50	m^3	0.9	0.90
残塊処理	As	0.04　＋　0.07	m^3	0.1	0.11
残塊処分費	As	0.04　＋　0.07	m^3	0.1	0.11
表層工	再生As, t＝3cm	1.10　＋　1.70	m^2	3	2.80
路盤工	RC-40, t＝16cm	1.10　＋　1.70	m^2	3	2.80
汚泥運搬・処分工		発生量　舗装版切断深さ　舗装版切断延長 0.023 t/m　×　0.04 m　×　10.0 m　＝　0.009	m^3	0.009	0.009

PPφ50	延長L＝ 2.00 m	管天H＝ 0.30 m	既設舗装厚・舗装取壊厚t＝ 4 cm	管外径区分 6
	矢板厚t＝ cm		仮舗装厚t＝ 3 cm	路盤厚t＝ 16

名　称	形　状　寸　法	天神4丁目4工区,PPφ50仮設工数量計算	単位	数　量	摘　要
舗装切断工	As, t＝15cm以下	2.00 × 2.00	m	4.0	
舗装版取り壊し工	As, t＝10cm以下	2.00 × 0.55	m^2	1.1	
掘削工	砂質土	0.18 × 2.00	m^3	0.4	
埋め戻し工	RC-40	0.06 × 2.00	m^3	0.1	
発生土運搬	砂質土	0.18 × 2.00	m^3	0.4	
整地工		0.40	m^3	0.4	
残塊処理	As	1.10 × 0.04	m^3	0.04	
残塊処分費	As		m^3	0.04	
表層工	再生As, t＝3cm	2.00 × 0.55	m^2	1.1	
路盤工	RC-40, t＝16cm	2.00 × 0.55	m^2	1.1	

土　工　数　量　表

天神4丁目4工区,PPφ50仮設工数量計算	管天(H)＝　0.30　m

PPφ50　　掘削幅(W)　　矢板厚(C)

管外径(D2)　0.060　　掘削幅(W)　0.55　＋　　＝　0.55　m

掘削幅(W)　管天(H1)　管外径　敷砂

掘削土量＝　0.55　×(　0.26　＋　0.060　＋　　)＝　0.18　m^3

掘削幅(W)　管天(H1)　砂埋戻厚(h)　路盤

砕石埋戻＝　0.55　×(　0.27　－　　－　0.16　)＝　0.06　m^3

掘削幅(W)　砂埋戻厚(h1)　管断面積

砂埋戻＝　　×　　－　　＝　　m^3

掘削土量

発生土運搬＝　0.18　m^3

※管天(H1)は、舗装厚削除済数量

D2:管外径一覧表(mm)

区分	管　種	管外径	掘削幅
1	PPφ13	21.5	0.55
2	PPφ20	27.0	0.55
3	PPφ25	34.0	0.55
4	PPφ30	42.0	0.55
5	PPφ40	48.0	0.55
6	PPφ50	60.0	0.55
7	HPEφ75	90.0	0.55
8	HPEφ100	125.0	0.55
9	DGXφ125	143.0	0.55
10	HPEφ150	180.0	0.55
11	HPEφ200	250.0	0.55
12	DGXφ250	271.6	0.60
13	DGXφ300	322.8	0.70
14	DGXφ350	374.0	0.70
15	DGXφ400	425.6	1.05
16	DNSφ450	476.8	1.10

D2:	6	管外径	60
W:	6	掘削幅	0.55

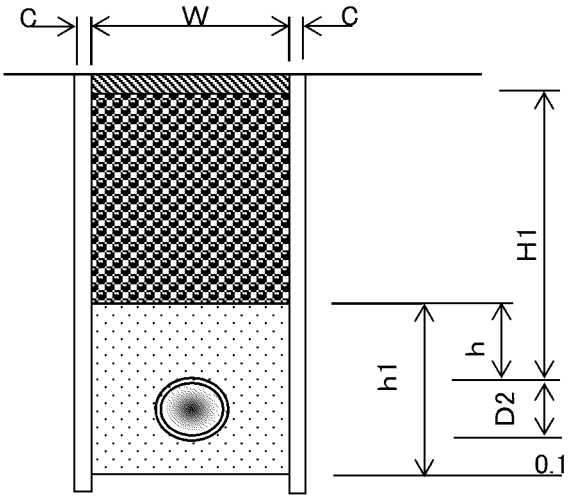

PPφ13	延長L＝	3.00	m	管天H＝	0.30	m	既設舗装厚・舗装取壊厚t＝	4	cm	管外径区分	1
	矢板厚t＝		cm				仮舗装厚t＝	3	cm	路盤厚t＝	16

名　称	形　状　寸　法	天神4丁目4工区,PPφ13仮設工数量計算	単位	数　量	摘　要
舗装切断工	As, t＝15cm以下	3.00 × 2.00	m	6.0	
舗装版取り壊し工	As, t＝10cm以下	3.00 × 0.55	m^2	1.7	
掘削工	砂質土	0.15 × 3.00	m^3	0.5	
埋め戻し工	RC-40	0.06 × 3.00	m^3	0.18	
発生土運搬	砂質土	0.15 × 3.00	m^3	0.5	
整地工		0.50	m^3	0.5	
残塊処理	As	1.70 × 0.04	m^3	0.07	
残塊処分費	As		m^3	0.07	
表層工	再生As, t＝3cm	3.00 × 0.55	m^2	1.7	
路盤工	RC-40, t＝16cm	3.00 × 0.55	m^2	1.7	

土　工　数　量　表

天神4丁目4工区,PPφ13仮設工数量計算	管天(H)＝　0.30　m

PPφ13　　掘削幅(W)　　矢板厚(C)

管外径(D2)　0.022　　掘削幅(W)　0.55　＋　　＝　0.55　m

掘削幅(W)　管天(H1)　管外径　敷砂

掘削土量＝　0.55　×(　0.26　＋　0.022　＋　　)＝　0.15　m³

掘削幅(W)　管天(H1)　砂埋戻厚(h)　路盤

砕石埋戻＝　0.55　×(　0.27　－　　－　0.16　)＝　0.06　m³

掘削幅(W)　砂埋戻厚(h1)　管断面積

砂埋戻＝　　×　　－　　＝　　m³

掘削土量

発生土運搬＝　0.15　m³

※管天(H1)は、舗装厚削除済数量

D2:管外径一覧表(mm)

区分	管　種	管外径	掘削幅
1	PPφ13	21.5	0.55
2	PPφ20	27.0	0.55
3	PPφ25	34.0	0.55
4	PPφ30	42.0	0.55
5	PPφ40	48.0	0.55
6	PPφ50	60.0	0.55
7	HPEφ75	90.0	0.55
8	HPEφ100	125.0	0.55
9	DGXφ125	143.0	0.55
10	HPEφ150	180.0	0.55
11	HPEφ200	250.0	0.60
12	DGXφ250	271.6	0.60
13	DGXφ300	322.8	0.70
14	DGXφ350	374.0	0.70
15	DGXφ400	425.6	1.05
16	DNSφ450	476.8	1.10

D2:	1	管外径	21.5
W:	1	掘削幅	0.55

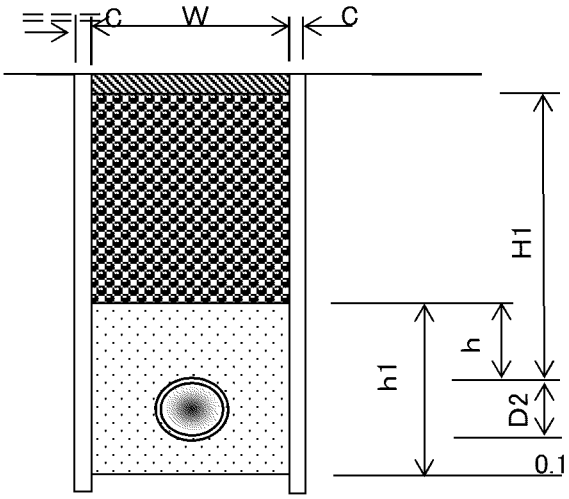

天神3丁目2工区本設（上水道単独） HPEφ75、PPφ50 資材

名　称	規格	略図及び算式	数　量	単位
【資材】	本設			
EF受口付直管	φ75	10	10	本
ポリエチレンパイプ	φ50	0.5 ＋ 0.5 ＋ 0.7	1.7	m
フランジ短管	φ75	1	1	個
不断水T字管	DIP用 φ75×φ75	1	1	基
不断水仕切弁	DIP用 φ75	1	1	基
FCD製仕切弁	φ50	1	1	基
仕切弁筐（円形1号）	鉄蓋 JWWA B 132	不断水 1 ＋ 2	3	組
	調整リング PR25（K）	2 ＋ 2	4	個
	上部壁 RA25（A）	1 ＋ 2	3	個
	中部壁 RB25（B）	＋ 4	4	個
	下部壁 RC25（C）	1 ＋ 2	3	個
	底版 RS25（S）	1 ＋ 2	3	組
MFジョイント	φ50	1 ＋ 1	2	個
EFソケット	φ75	2	2	個
EF片受Sベンド	H=300 φ75	1	1	個
PCジョイント	φ75	1	1	個
PPエルボ	φ50	1 ＋ 1	2	個
HPE管用 サドル分水栓	φ75×φ50	1	1	個
明示テープ	150㎜	φ75　φ50　立上り 55.6 ＋ 1.7 － 0.7	56.6	m
マーカー杭		4	4	個

天神3丁目2工区本設(上水道単独) HPEφ75、PPφ50 労務

名 称	規格	略図及び算式	数 量	単位
【労務】	本設			
ポリエチレン管布設工	φ75	55.6	55.6	m
	φ50	1.7	1.7	m
融着継手工	φ75	直管 10.0 + チーズ 0.0 + ソケット 4.0 + ベント 1.0	15	口
PP継手工	φ50	ソケット 0.0 + チーズ 0.0 + エルボ 4.0 + サドル 1.0	5	口
ﾎﾟﾘｴﾁﾚﾝｽﾘｰﾌﾞ被覆工	φ75	55.6	55.6	m
明示テープ布設工		56.6	56.6	m
サドル分水栓建込み工	ポリエチレン管 φ75×φ50	1	1	箇所
不断水連絡工	φ75×φ75	1	1	箇所
不断水仕切弁設置工	φ75	1	1	箇所
仕切弁設置工 (筐据付含む)	φ50	1	1	箇所
仕切弁筐設置工	H=1,090㎜	2	2	箇所
メカニカル継手工	φ75	2	2	口
	φ50	2	2	口
フランジ継手工	φ75	1	1	口
	φ50	2	2	口
鋳鉄管切断工	φ75	1	1	口
ポリエチレン管切断工	φ75	2	2	口
廃プラ費	φ75	延長 0.4 ×重量 4.200 = 1.68	1.7	kg

天神3丁目:2工区(上水道単独)

	HPEφ75																							布設延長
	HPEφ75	HPEφ75	HPEφ75	EF片受ベンド			EFチーズ	PE挿し口付	ソフトシール	フランジ	EFフランジ	EF片受							PC	PC	EF用	EF		(累計)
	片受付	甲切管	乙切管	90°	22° 1/2	11° 1/4	φ75×	フランジ鋳鉄製	仕切弁	短管	短管	Sベンド							ジョイント	ジョイント	P管帽	ソケット		
	直管	(m)	(m)				φ75	T字管				H=300												
	(本)			φ75	φ75	φ75		φ75×φ75	φ75	φ75	φ75	φ75							φ100	φ75	φ75	φ75		
	l=5.0m			(個)	(個)	(個)	(個)	(個)	(基)	(個)	(個)	(個)							(個)	(個)	(個)	(個)		
	2		2.000		1					1		1										1		
	4		1.600	1																		1		
	4																			1				
計	10.0	0.000	3.600	1.000	1.000	0.000	0.000	0.000	0	1	0	1	0						0	1	0	2	0	
管長	5			0.495	0.375	0.355	0.241	0.79	1.07	0.26	0.145	0.775							0.04	0.04	布設延長			
延長	50	0	3.60	0.495	0.375	0	0	0	0	0.26	0	0.775	0						0	0.04	L=	55.6		

2工区(上水道単独)

切 管 調 書

HPE φ75 （ L =5.00m／本 ）																			
甲切管	乙 切 管				本 数	切断工	残管長	甲切管	乙 切 管			本 数	切断工	残管長	甲切管	乙 切 管	本 数	切断工	残管長
m				m	本	ヶ所(口)	m	m			m	本	ヶ所(口)	m	m	m	本	ヶ所(口)	m
阿野田町(8工区)残管4.0m使用																			
	2.000	1.600				2	0.400												
							2	0.400	計				0	0	0.000	計		0	0	0.000

名　　称	形　状　寸　法	天神3丁目2工区(上水道単独)本設　土工数量計算	単位	数　　量	摘　　要
		HPE φ75　　PP φ50			
舗装切断工	As, t＝15cm以下	111.60　+　2.00	m	110	113.60
舗装版取り壊し工	As, t＝10cm以下	30.70　+　0.60	m^2	31	31.30
掘削工	砂質土	32.40　+　0.60	m^3	30	33.00
埋め戻し工	RC－40	12.80　+　0.23	m^3	13	13.03
埋め戻し工	砂	14.50　+　0.30	m^3	15	14.80
発生土運搬	砂質土	32.40　+　0.60	m^3	30	33.00
整地工		32.40　+　0.60	m^3	30	33.00
残塊処理	As	1.23　+　0.02	m^3	1	1.25
残塊処分費	As	1.23　+　0.02	m^3	1	1.25
表層工	再生As, t＝3cm	30.70　+　0.60	m^2	31	31.30
路盤工	RC-40, t＝16cm	30.70　+　0.60	m^2	31	31.30
汚泥運搬・処分工		発生量　舗装版切断深さ　舗装版切断延長 0.023 t/m　×　0.04 m　×　113.6 m　＝　0.105	m^3	0.1	0.105

HPEφ75	延長L＝	55.80	m	管天H＝	0.90	m	既設舗装厚・舗装取壊厚t＝	4	cm	管外径区分	7
	矢板厚t＝		cm				仮舗装厚t＝	3	cm	路盤厚t＝	16

名　称	形　状　寸　法	天神3丁目2工区,HPEφ75本設工数量計算	単位	数　量	摘　要
舗装切断工	As, t＝15cm以下	55.80 × 2.00	m	111.6	
舗装版取り壊し工	As, t＝10cm以下	55.80 × 0.55	m^2	30.7	
掘削工	砂質土	55.80 × 0.58	m^3	32.4	
埋め戻し工	RC-40	55.80 × 0.23	m^3	12.8	
埋め戻し工	砂	55.80 × 0.26	m^3	14.5	
発生土運搬	砂質土	55.80 × 0.58	m^3	32.4	
整地工		32.40	m^3	32.4	
残塊処理	As	30.70 × 0.04	m^3	1.23	
残塊処分費	As		m^3	1.23	
表層工	再生As, t＝3cm	55.80 × 0.55	m^2	30.7	
路盤工	RC-40, t＝16cm	55.80 × 0.55	m^2	30.7	

土　工　数　量　表

天神3丁目2工区,HPEφ75本設工数量計算	管天(H)＝　0.90　m

HPEφ75　　掘削幅(W)　　矢板厚(C)

管外径(D2)　0.090　　掘削幅(W)　0.55　＋　　＝　0.55　m

	掘削幅(W)		管天(H1)		管外径		敷砂			
掘削土量＝	0.55	×(	0.86	＋	0.090	＋	0.1	)＝	0.58	m^3

	掘削幅(W)		管天(H1)		砂埋戻厚(h)		路盤			
砕石埋戻＝	0.55	×(	0.87	－	0.3	－	0.16	)＝	0.23	m^3

	掘削幅(W)		砂埋戻厚(h1)		管断面積			
砂埋戻＝	0.55	×	0.490	－	0.0064	＝	0.26	m^3

	掘削土量	
発生土運搬＝	0.58	m^3

※管天(H1)は、舗装厚削除済数量

D2:管外径一覧表(mm)

区分	管　種	管外径	掘削幅
1	PPφ13	21.5	0.55
2	PPφ20	27.0	0.55
3	PPφ25	34.0	0.55
4	PPφ30	42.0	0.55
5	PPφ40	48.0	0.55
6	PPφ50	60.0	0.55
7	HPEφ75	90.0	0.55
8	HPEφ100	125.0	0.55
9	DGXφ125	143.0	0.55
10	HPEφ150	180.0	0.55
11	HPEφ200	250.0	0.55
12	DGXφ250	271.6	0.60
13	DGXφ300	322.8	0.70
14	DGXφ350	374.0	0.70
15	DGXφ400	425.6	1.05
16	DNSφ450	476.8	1.10

D2:	7	管外径	90
W:	7	掘削幅	0.55

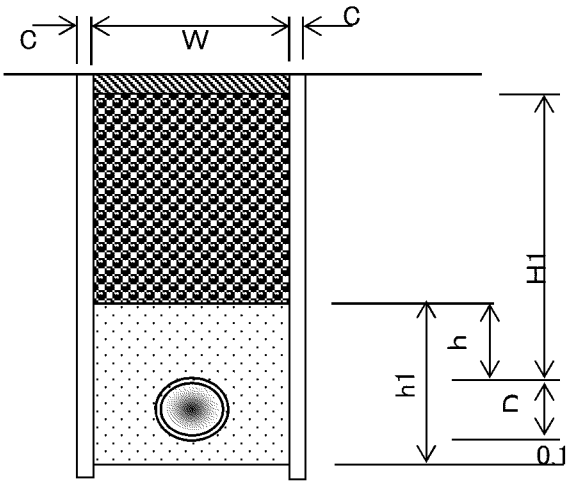

PPφ50	延長L＝ 1.00 m	管天H＝ 0.90 m	既設舗装厚・舗装取壊厚t＝ 4 cm	管外径区分 6
	矢板厚t＝ cm		仮舗装厚t＝ 3 cm	路盤厚t＝ 16

名　称	形　状　寸　法	天神3丁目2工区,PPφ50本設工数量計算	単位	数　量	摘　要
舗装切断工	As, t＝15cm以下	1.00 × 2.00	m	2.0	
舗装版取り壊し工	As, t＝10cm以下	1.00 × 0.55	m^2	0.6	
掘削工	砂質土	0.56 × 1.00	m^3	0.6	
埋め戻し工	RC-40	0.23 × 1.00	m^3	0.23	
埋め戻し工	砂	0.25 × 1.00	m^3	0.3	
発生土運搬	砂質土	0.56 × 1.00	m^3	0.6	
整地工		0.60	m^3	0.6	
残塊処理	As	0.60 × 0.04	m^3	0.02	
残塊処分費	As		m^3	0.02	
表層工	再生As, t＝3cm	1.00 × 0.55	m^2	0.6	
路盤工	RC-40, t＝16cm	1.00 × 0.55	m^2	0.6	

土　工　数　量　表

天神3丁目2工区,PPφ50本設工数量計算	管天(H)＝　0.90　m

PPφ50　　掘削幅(W)　　矢板厚(C)

管外径(D2)　0.060　　掘削幅(W)　0.55　＋　　＝　0.55　m

	掘削幅(W)		管天(H1)		管外径		敷砂			
掘削土量＝	0.55	×(	0.86	＋	0.060	＋	0.1	)＝	0.56	m^3

	掘削幅(W)		管天(H1)		砂埋戻厚(h)		路盤			
砕石埋戻＝	0.55	×(	0.87	－	0.3	－	0.16	)＝	0.23	m^3

	掘削幅(W)		砂埋戻厚(h1)		管断面積			
砂埋戻＝	0.55	×	0.460	－	0.0028	＝	0.25	m^3

	掘削土量	
発生土運搬＝	0.56	m^3

※管天(H1)は、舗装厚削除済数量

D2:管外径一覧表(mm)

区分	管　種	管外径	掘削幅
1	PPφ13	21.5	0.55
2	PPφ20	27.0	0.55
3	PPφ25	34.0	0.55
4	PPφ30	42.0	0.55
5	PPφ40	48.0	0.55
6	PPφ50	60.0	0.55
7	HPEφ75	90.0	0.55
8	HPEφ100	125.0	0.55
9	DGXφ125	143.0	0.55
10	HPEφ150	180.0	0.55
11	HPEφ200	250.0	0.55
12	DGXφ250	271.6	0.60
13	DGXφ300	322.8	0.70
14	DGXφ350	374.0	0.70
15	DGXφ400	425.6	1.05
16	DNSφ450	476.8	1.10

D2:	6	管外径	60
W:	6	掘削幅	0.55

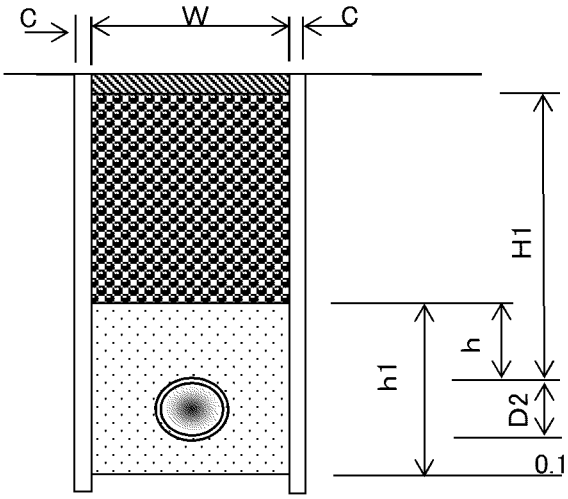

消火栓　資材・労務

名　称	規格	略図及び算式	数　量	単位
【資材】				
PE挿し口鋳鉄製T字管	G型 φ75×φ75	1　×　1	1	個
地下式消火栓	耐震補修弁付 ﾌﾗﾝｼﾞ補強具付	1　×　1	1	個
地下式消火栓筐	蓋枠 450×350-200	1　×　1	1	個
	A部材 450×350-200	1　×　1	1	個
	C部材 450×350-200	1　×　1	1	個
	スラブ 680×200-40	1　×　1	1	個
鋳鉄製ﾌﾗﾝｼﾞ短管	φ75×150	1　×　1	1	本
EFソケット	φ75	1　×　1	1	個
【労務】				
消火栓設置工	筐設置含む 地下式	1　×　1	1	箇所
融着接合継手工	φ75	ソケット 2	2	箇所
ポリエチレン管切断工	φ75	1	1	箇所