小口径推進工　数量総括表（１）

工種	種別	細別	規格等	単位	数量					
泥土圧方式推進工	管推進工	管推進工	泥土圧方式一工程式 圧送排土方式		M202-4-3 M202-3-1					計
		区間延長	HPφ300mm	m	48.90					48.90
		管体延長	HPφ300mm	m	48.00					48.00
		推進延長	HPφ300mm	m	47.15					47.15
		推進工法用HP管	E形　A-6							
		推進用ヒューム管 HPφ300mm	半管1種 50Nmm2 ｶﾗｰ有り	本	47					47
			半管1種 50Nmm2 ｶﾗｰ無し	本	1					1
			推進力伝達材	組	21					21
		管推進工	HPφ300mm	m	47.15					47.15
		管布設工	HPφ300mm	m	0.85					0.85
		空伏せ基礎工		m						
		発生土処理工		m^3	13.25					13.25
		排土管油圧ホース等 撤去工		m	47.15					47.15
		添加材注入工		m	47.15					47.15
	推進仮設備工	発進坑口工	HPφ300mm	箇所	1					1
		到達坑口工	HPφ300mm	箇所	1					1
		鏡切り工	小型立坑(ｹｰｼﾝｸﾞ)	箇所	2					2
			既設人孔	箇所						
		推進用機器据付撤去工		箇所	1					1
		先導体据付工	分割据付	台	1					1
		先導体搬出工	分割回収	台	1					1
		推進設備等据換え		箇所	-					-

小口径推進工　数量総括表（ 2 ）

工種	種別	細　別	規格等	単位	数　量					
		掘　削　工			M202-4-3 小型立坑	M202-3-1 小型立坑				計
		初 期 掘 削	バックホウ	m^3	-	-				-
		立 坑 掘 削	バックホウ	m^3	-	-				-
			機械掘削	m^3	8.9	17.6				26.5
		埋 戻 し 工								
		埋戻し	コンクリート (C=170kg/m3)	m^3	2.1	7.4				9.5
	土		RC-40	m^3	1.4	2.9				4.3
	工									
		残土処理工		m^3	8.9	17.6				26.5
立										
		路面工 舗装切断工	As t=15cm 以下	m	5.63					5.63
坑		舗装切断工	As t=15cm 以上	m		7.29				7.29
		舗装取壊工	As t=15cm 以下	m2	2.39					2.39
		舗装取壊工	As t=15cm 以上	m2		4.01				4.01
		ガラ処分工	アスコン塊	m3	0.07	0.80				0.87
		仮復旧 下層路盤工	RC-40 t= 12 cm	m2	1.30					1.30
工		下層路盤工	RC-40 t= 22 cm	m2		2.69				2.69
		基層工	再生粗粒度ｱｽｺﾝ(20) t= 5 cm	m2		2.69				2.69
	舗	表層工	再生密粒度ｱｽｺﾝ(20) t= 5 cm	m2		3.48				3.48
		表層工	再生密粒度ｱｽｺﾝ(13) t= 3 cm	m2	1.87					1.87
	装									
	工									

小口径推進工　数量総括表（ 3 ）

工種	種別	細　別	規格等	単位	数量					計
					M202-4-3 小型立坑 φ1500					
立坑工	鋼製ケーシング式土留め工及び土工	鋼製ケーシング圧入掘削		m	4.926					4.93
		圧入掘削積込み工	粘性土 N≦5	m	3.810					(3.81)
			固結土 50＜N	m	1.116					(1.12)
		ケーシング溶接工	呼び径φ1500 t=12㎜ 4.9m/箇所	箇所	1.0					(1)
		ケーシング引上げ工	呼び径φ1500 t=12㎜ L=0.90m	箇所	1.0					(1)
		ケーシング撤去工	呼び径φ1500 t=12㎜	箇所	1.0					(1)
		ケーシング切断工	呼び径φ1500 t=12㎜	m	10.61					(10.61)
		底盤コンクリート		箇所	1.0					1
		底盤ｺﾝｸﾘｰﾄ打設工	30-18-20	m^3	2.00					(2.00)
		圧入掘削設備	機械設置撤去工 1回	箇所	1.0					1
		鋼製ケーシング存置	刃先 呼び径φ1500用 呼び径φ1500用 L=4.20m	m	4.200					4.20
		仮設ケーシング損料	呼び径φ1500 仮設ケーシング	式	1					1
		立坑排水		箇所	1.0					1
		うわ水排水工		箇所	1.0					(1)
		排水運搬処理		箇所	1.0					1
		スライム処分工	φ2000以下	箇所	1.0					(1)
		泥水処分工		m^3	0.70					(0.70)
		泥水処分費		m^3	0.70					(0.70)
		円形覆工板	φ1500用 T-25	箇所	1.0					1
		円形覆工板設置工		箇所	1.0					(1)
		円形覆工板撤去工		箇所	1.0					(1)
		円形覆工板開閉工		回	3					(3)

小口径推進工　数量総括表（ 4 ）

工種	種別	細　別	規格等	単位	数	量				計
立坑工	鋼製ケーシング式土留め工及び土工	先頭ケーシング	L= 2.40 m	本	1.00					1
		最終ケーシング	L= 1.80 m	本	1.00					1
		超硬チップ		個	25					25
		仮設ケーシング		本	1.00					1
			(重量)	t	1.350					1.350
		円形覆工板	φ1500	t	0.730					0.730
		運搬重量		t	2.080					2.080
		スクラップ		t	0.716					0.716

小口径推進工　数量総括表（ 5 ）

工種	種別	細　別	規格等	単位	数量					計
						M202-3-1 小型立坑 φ2000				
立坑工	鋼製ケーシング式土留め工及び土工	鋼製ケーシング圧入掘削		m		5.658				5.66
		圧入掘削積込み工	粘性土 N≦5	m		2.000				(2.00)
			粘性土 5＜N≦30	m		3.658				(3.66)
		ケーシング溶接工	呼び径φ2000 t=12㎜ 6.3m/箇所	箇所		2.0				(2)
		ケーシング引上げ工	呼び径φ2000 t=12㎜ L=0.90m	箇所		1.0				(1)
		ケーシング撤去工	呼び径φ2000 t=12㎜	箇所		1.0				(1)
		ケーシング切断工	呼び径φ2000 t=12㎜	m		12.05				(12.05)
		底盤コンクリート		箇所		1.0				1
		底盤ｺﾝｸﾘｰﾄ打設工	30-18-20	m^3		3.10				(3.10)
		圧入掘削設備	機械設置撤去工 1回	箇所		1.0				1
		鋼製ケーシング存置	刃先 呼び径φ2000用 呼び径φ2000用 L=4.90m	m		4.900				4.90
		仮設ケーシング損料	呼び径φ2000 仮設ケーシング	式		1				1
		立坑排水		箇所		1.0				1
		うわ水排水工		箇所		1.0				(1)
		排水運搬処理		箇所		1.0				1
		スライム処分工	φ2000以下	箇所		1.0				(1)
		泥水処分工		m^3		1.20				(1.20)
		泥水処分費		m^3		1.20				(1.20)
		円形覆工板	φ2000用　T-25	箇所		1.0				1
		円形覆工板設置工		箇所		1.0				(1)
		円形覆工板撤去工		箇所		1.0				(1)
		円形覆工板開閉工		回		23				(23)

小口径推進工　数量総括表（ 6 ）

工種	種別	細　別	規格等	単位	数　量					
						M202-3-1 小型立坑 φ2000				計
		先頭ケーシング	L= 2.40 m	本		1.00				1
		中間ケーシング	L= 2.00 m	本		1.00				1
		最終ケーシング	L= 0.50 m	本		1.00				1
		仮設ケーシング	L= 2.00 m	本		1.00				1
			(重量)	t		2.100				2.100
		円形覆工板	φ2000	t		1.160				1.160
		運搬重量		t		3.260				3.260
		スクラップ		t		0.914				0.914
立	鋼製ケーシング式土留め工及び土工									
坑										
工										

小口径推進工　数量総括表（ 7 ）

工種	種別	細　別	規格等	単位	数量					
					M202-4-3	M202-3-1				計
マンホール工	1号組立マンホール	人孔鉄蓋	φ600 T-14 H=110	組	1.0					1
		調整金具	φ600 M45	組	1.0					1
		調整リング	φ600 H=50	個	1.0					1
		斜壁ブロック	φ600×φ900 H=600	個	1.0					1
		直壁ブロック	φ900 H=1200	個	1.0					1
		躯体ブロック	φ900 H=1800	個	1.0					1
		底版ブロック	φ900	個	1.0					1
		組立マンホール設置工	1号 H=3.619m	箇所	1.0					1
		調整モルタル	モルタル 1：3	m3	0.01					0.01
		削孔	HPφ300	箇所	1.0					1
	1号組立レジンマンホール	次世代型人孔鉄蓋	φ600 T-25 H=110	組		1.0				1
		調整金具	φ600 M25	組		1.0				1
		調整リング	φ600 H=150	個		1.0				1
		頂版ブロック	φ600×φ900 H=120	個		1.0				1
		直壁ブロック	φ900 H= 900	個		1.0				1
		直壁ブロック	φ900 H=1500	個		1.0				1
		躯体ブロック	φ900 H=1500	個		1.0				1
		底版ブロック	φ900	個		1.0				1
		組立マンホール設置工	1号 H=4.108m	箇所		1.0				1
		嵩上げｺﾝｸﾘｰﾄ	無筋ｺﾝｸﾘｰﾄ 18-8-40	m3		0.25				0.25
			型枠	m2		0.93				0.93
		削孔	VUφ200	箇所		1.0				1
			VPφ75	箇所		1.0				1
		レジン製ハシゴ	FRP製	式		1.0				1
	副管工	内副管用継手	φ200×150 スリム型	個		1.00				1
		90°曲管	(接着受口) φ150	個		1.00				1
		ﾌﾟﾚｰﾝｴﾝﾄﾞ直管	φ150×4.00m	本		0.40				0.40
		止め金具	φ150用	個		1.00				1
		流入バッフル		m		3.00				3.00
		副管高	H=2.061m	箇所		1.00				1

薬液注入工　数量総括表

名　称	形状・寸法	単位	数　量					合　計
			M202-4-3 上流坑口	M202-3-1 下流坑口				
削 孔 長	粘性土	m	3.810	4.940				8.750
	砂質土	〃						
	礫質土	〃						
	合　　計	〃	3.810	4.940				8.750
注 入 長	粘性土 N＝ 0～ 4	m	1.500					1.500
	N＝ 4～ 8	〃	0.600	2.700				3.300
	N＝ 8～15	〃						
	砂質土 N＝ 0～10	〃						
	N＝10～30	〃						
	N＝30以上	〃						
	礫質土 N＝ 0～30	〃						
	N＝30～50	〃						
	N＝50以上	〃						
	合　　計	〃	2.100	2.700				4.800
対象土量 (V')	粘性土 N＝ 0～ 4	m3	8.990					8.990
	N＝ 4～ 8	〃	3.596	32.338				35.934
	N＝ 8～15	〃						
	砂質土 N＝ 0～10	〃						
	N＝10～30	〃						
	N＝30以上	〃						
	礫質土 N＝ 0～30	〃						
	N＝30～50	〃						
	N＝50以上	〃						
	合　　計	〃	12.586	32.338				44.924
土被り長		m	1.710	2.240				3.950
対象面積		㎡	5.993	11.977				17.970
注入本数		本	6	12				18
１本当り 注入量 (Qs)	瞬結	ℓ	491.50	323.42				814.92
	緩結	〃	72.00	323.42				395.42
	合　　計	〃	563.50	646.84				1210.34

管 路 土 工 集 計 表

（補助）　　井田川・能褒野処理分区（昼間）

名　　称	種　別	細　別	単位	数　量	設計数量	備　　考
舗装版切断工	As/Con t=15cm以下		m	415.40	415	As版 415.40
舗装版切断工	As/Con 15cm＜t≦30cm		m	22.60	23	As版 22.60
舗装版 直接掘削積込工	As・Con t=10cm以下		㎡	－		
舗装版 直接掘削積込工	As・Con t=10cm以下		㎡	－		
舗装版 直接掘削積込工	As・Con t=10cm以下		㎡	198.46	198	As版 198.46
舗装版 直接掘削積込工	As・Con t=10cm以下		㎡	－		
舗装版 直接掘削積込工	As・Con 10cm＜t≦15cm		㎡	－		
舗装版 直接掘削積込工	As・Con 10cm＜t≦15cm		㎡	－		
舗装版 直接掘削積込工	As・Con 10cm＜t≦15cm		㎡	－		
舗装版 直接掘削積込工	As・Con 10cm＜t≦15cm		㎡	－		
舗装版破砕工	As/Con 15cm＜t≦30cm		㎡	－		
舗装版破砕工	As/Con 15cm＜t≦40cm		㎡	－		
舗装版破砕工	As/Con 15cm＜t≦40cm		㎡	8.88	9	As版 8.88
舗装版破砕工	As/Con 15cm＜t≦40cm		㎡	－		
機械掘削工			m^3	－		
機械掘削工			m^3	－		
機械掘削工			m^3	561.20	560	
機械掘削工			m^3	－		
機械埋戻工		流用土	m^3	－		
機械埋戻工		流用土	m^3	－		
機械埋戻工		流用土	m^3	335.40	340	
機械埋戻工		流用土	m^3	－		
機械埋戻工		再生砕石	m^3	－		
機械埋戻工		再生砕石	m^3	98.20	100	
機械埋戻工		再生砕石	m^3	－		

管 路 土 工 集 計 表

（補助）　　井田川・能褒野処理分区（昼間）

名　　称	種　別	細　別	単位	数　量	設計数量	備　　考
残土処分工			m^3	－		
残土処分工			m^3	－		
残土処分工			m^3	188.53	190	
残土処分工			m^3	－		
残塊処分工		As塊/Con塊	m^3	－		
残塊処分工		As塊/Con塊	m^3	－		
残塊処分工		As塊/Con塊	m^3	9.65	10	As版 9.65
残塊処分工		As塊/Con塊	m^3	－		
建設廃材処理費	As塊/Con塊		m^3	9.65	10	As版 9.65
流用土運搬（往路）			m^3			
流用土運搬（復路）			m^3			
流用土運搬（往路）			m^3	372.67	370	
流用土運搬（復路）			m^3	372.67	370	
流用土運搬（往路）			m^3			
流用土運搬（復路）			m^3			
積込工（流用）			m^3	372.67	370	
石綿管撤去積込工	φ100		m	－		
石綿管継手取外し工	φ100		口	－		
石綿管運搬工			m^3	－		
石綿管殻処分			t	－		
汚泥処分工			m^3	0.34	0.3	

管 布 設 工 集 計 表

（補助）　　井田川・能褒野処理分区（昼間）

名　　称	種　別	細　別	単位	数　量	設計数量	備　　考
硬質塩化ビニール管 布設工（人力）	φ75		m	10.85	11	
硬質塩化ビニール管 布設工（人力）	φ150		m	20.85	21	
硬質塩化ビニール管 布設工（人力）	φ200		m	85.50	86	
硬質塩化ビニール管 布設工（人力）	φ250		m	95.20	95	
硬質塩化ビニール管	φ150 ゴム輪受口		本	－		
硬質塩化ビニール管	φ150 プレーンエンド		本	－		
硬質塩化ビニール管	φ200 ゴム輪受口		本	19.0	19	
硬質塩化ビニール管	φ200 プレーンエンド		本	2.4	3	
硬質塩化ビニール管	φ250 ゴム輪受口		本	23.0	23	
硬質塩化ビニール管	φ250 プレーンエンド		本	0.8	1	
硬質塩化ビニール管	φ300 ゴム輪受口		本	－		
硬質塩化ビニール管	φ300 プレーンエンド		本	－		
マンホール継手工	φ150	ゴム輪受口 可とう継手	個	－		
マンホール継手工	φ200	ゴム輪受口 可とう継手	個	4	4	
マンホール継手工	φ250	ゴム輪受口 可とう継手	個	5	5	
標識埋設シート			m	211.30	211	
砂基礎工			m^3	－		
砂基礎工			m^3	－		
砂基礎工			m^3	75.68	80	
砂基礎工			m^3	－		

圧送管材料集計表

（補助）　　（205-1路線）

名　　称	種　別	細　別	単位	数　量	設計数量	備　　考
硬質塩化ビニール管	ゴム輪受口直管	L＝5.0m VPφ150	本	10	10	
硬質塩化ビニール管継手	φ150　90°	曲管	個	2	2	
硬質塩化ビニール管継手	φ150　45°	曲管	個	2	2	
硬質塩化ビニール管継手	φ150　22°　1/2	1/2ベント	個	6	6	
硬質塩化ビニール管継手	φ150　11°　1/4	1/4ベント	個	1	1	
硬質塩化ビニール管継手	φ150	ソケット	個	4	4	
VP用離脱防止金具	φ150用		個	19	19	
片フランジ曲管	150A	SUS304-20S	個	1	1	L=550
可とう管	両フランジ型	φ150 100mm偏心	個	1	1	L=500
メカフランジ	φ150		個	1	1	
フランジ接手材	φ150		個	2	2	
電線管	FEPφ50		m	30	30	

圧送管材料集計表

（補助）　　（202-2路線）

名　　称	種　別	細　別	単位	数　量	設計数量	備　　考
硬質塩化ビニール管	ゴム輪受口直管	L＝5.0m VPφ75	本	7	7	
硬質塩化ビニール管継手	φ75　90°		個	1	1	
硬質塩化ビニール管継手	φ75　45°		個	2	2	
硬質塩化ビニール管継手	φ75　22°　1/2	1/2ベント	個	2	2	
硬質塩化ビニール管継手	φ75用	ソケット	個	2	2	
VP用離脱防止金具	φ75用		個	10	10	
片フランジ曲管	80A	SUS304-20S	個	－	－	L=290
可とう管	両フランジ型	φ75 100mm偏心	個	－	－	L=350
メカフランジ	φ75		個	－	－	
フランジ接手材	φ75		個	－	－	
電線管	FEPφ30		m	－	－	
電線管	FEPφ50		m	－	－	

土 留 工 集 計 表

（補助）　　井田川・能褒野処理分区（昼間）

名　　称	種　別	細　別	単位	数　量	設計数量	備　　考
軽量鋼矢板 設置撤去工	両側 H＝2.0m以下		m	－		
軽量鋼矢板 設置撤去工	両側 H＝2.5m以下		m	－		
軽量鋼矢板 設置撤去工	両側 H＝3.0m以下		m	－		
軽量鋼矢板 設置撤去工	両側 H＝3.5m以下		m	－		
軽量鋼矢板 設置撤去工	両側 H＝3.8m以下		m	－		
軽量鋼矢板 設置撤去工	両側 H＝2.0m以下		m	40.20	40	
軽量鋼矢板 設置撤去工	両側 H＝2.5m以下		m	－		
軽量鋼矢板 設置撤去工	両側 H＝3.0m以下		m	48.00	48	
軽量鋼矢板 設置撤去工	両側 H＝3.5m以下		m	－		
軽量鋼矢板 設置撤去工	両側 H＝3.8m以下		m	98.20	98	
軽量鋼矢板 設置撤去工	両側 H＝2.0m以下		m	－		
軽量鋼矢板 設置撤去工	両側 H＝2.5m以下		m	－		
軽量鋼矢板 設置撤去工	両側 H＝3.0m以下		m	－		
軽量鋼矢板 設置撤去工	両側 H＝3.5m以下		m	－		
軽量鋼矢板 設置撤去工	両側 H＝3.8m以下		m	－		
軽量金属支保材 設置撤去工	W＝0.85m 3段		m	98.20	98	
軽量金属支保材 設置撤去工	W＝0.85m 2段		m	48.00	48	
軽量金属支保材 設置撤去工	W＝0.85m 1段		m	40.20	40	
素掘			m	32.60	33	

1号組立マンホール工 集 計 表

（補助）　　井田川・能褒野処理分区（昼間）

名　　称	種　別	細　別	単位	数　量	設計数量	備　　考
マンホール蓋	T－25 亀山市型		組	2	2	
マンホール蓋	T－14 亀山市型		組	3	3	
調整モルタル	20㎜～70㎜		箇所	5	5	
調整リング	50㎜		個	2	2	
調整リング	100㎜		個	1	1	
調整リング	150㎜		個	－		
斜壁ブロック	300㎜		個	4	4	
斜壁ブロック	450㎜		個	1	1	
斜壁ブロック	600㎜		個	－		
直壁ブロック	300㎜		個	－		
直壁ブロック	600㎜		個	－		
直壁ブロック	900㎜		個	1	1	
直壁ブロック	1200㎜		個	－		
直壁ブロック	1500㎜		個	3	3	
直壁ブロック	1800㎜		個	－		
躯体ブロック	600㎜		個	－		
躯体ブロック	900㎜		個	－		
躯体ブロック	1200㎜		個	1	1	
躯体ブロック	1500㎜		個	－		
躯体ブロック	1800㎜		個	4	4	
底版ブロック	h＝130㎜		個	5	5	
削孔工	φ100㎜		箇所	－		
削孔工	φ150㎜		箇所	1	1	
削孔工	φ200㎜		箇所	2	2	

1号組立マンホール工 集 計 表

（補助）　　井田川・能褒野処理分区（昼間）

名　　称	種　別	細　別	単位	数　量	設計数量	備　　考
削孔工	φ250㎜		箇所	2	2	
底部工	インバート工有 基礎工有		箇所	5	5	
底部工	基礎工のみ		箇所	－		
底部工	インバートのみ		箇所	－		
ブロック据付工	人孔深 3．0m以下	組立式	箇所	1	1	
ブロック据付工	人孔深 3．0m～4．0m	組立式	箇所	4	4	
同径支管	φ150×150		個	－	－	
副管取付工	副管径 φ100㎜	150-1	箇所	－	－	
副管取付工	副管径 φ100㎜	200-3	箇所	1	1	

1号組立レジンマンホール工 集 計 表

（補助）　　M12-7-3

名　　称	種　別	細　別	単位	数　量	設計数量	備　　考
マンホール親子蓋	T－14 亀山市型	φ600	組	－		
マンホール蓋	T－25 亀山市型	φ600	組	1	1	
調整モルタル	20㎜～70㎜		箇所	1	1	
調整リング	100㎜	φ600	個	1	1	
調整リング	150㎜	φ600	個	1	1	
頂版ブロック	120㎜		個	1	1	
直壁ブロック	300㎜	φ900	個	1	1	
削孔工	φ150㎜		箇所	1	1	
底部工	基礎工・インバート	レジン式	箇所	1	1	
ブロック据付工	人孔深 2．0m以下	レジン式	箇所	1	1	
				－		
				－		
				－		
				－		
				－		
				－		
				－		
				－		
				－		
				－		
				－		
				－		
				－		

舗 装 仮 復 旧 工 集 計 表

（補助）　　井田川・能褒野処理分区（昼間）

名　　称	種　別	細　別	単位	数　量	設計数量	備　　考
表層工	t＝3cm	歩道部 密粒度As(13)	㎡	102.55	103	
路盤工	t＝10cm	歩道部 RC－40	㎡	102.55	103	
表層工	t＝3cm	車道部 密粒度As(13)	㎡	95.92	96	
表層工	t＝5cm	車道部 密粒度As(13)	㎡	－		
表層工	t＝5cm	車道部 密粒度As(20)	㎡	－		
表層工	t＝5cm	車道部 密粒度As(20)	㎡	8.89	9	
基層工	t＝5cm	車道部 粗粒度As(20)	㎡	－		改質Ⅰ型
基層工	t＝5cm	車道部 粗粒度As(20)	㎡	8.89	9	
路盤工	t＝10cm	車道部 C－40	㎡	－		
路盤工	t＝16cm	車道部 RC－40	㎡	－		
路盤工	t＝17cm	車道部 RC－40	㎡	－		
上層路盤工	t＝10cm	車道部 瀝青安定処理	㎡			
上層路盤工	t＝10cm	車道部 M－30	㎡	－		
上層路盤工	t＝13cm	車道部 M－30	㎡	－		
上層路盤工	t＝15cm	車道部 M－30	㎡	－		
上層路盤工	t＝17cm	車道部 M－30	㎡	95.92	96	
下層路盤工	t＝22cm	車道部 RC－40	㎡	8.89	9	
下層路盤工	t＝14cm	車道部 RC－40	㎡	－		
下層路盤工	t＝15cm	車道部 RC－40	㎡	95.92	96	

汚水桝・取付管設置工 集 計 表

（補助）

井田川・能褒野処理分区（昼間）

名　　称	種　別	細　別	単位	数　量	設計数量	備　　考
汚水桝設置工	塩ビ製ます		箇所	－		
汚水桝設置工	鋳鉄製ます		箇所	3	3	
支管取付工	メカロック支管 90° MLV	塩ビ管用	箇所	3	3	
取付管工	管径 φ100㎜	A1-2	箇所	2	2	
取付管工	管径 φ100㎜	A1-8	箇所	1	1	

管 路 土 工 集 計 表

（補助）　　井田川・能褒野処理分区（夜間）

名　　称	種　別	細　別	単位	数　量	設計数量	備　　考
舗装版切断工	As/Con t=15cm以下		m	47.20	47	As版 47.20
舗装版切断工	As/Con 15cm＜t≦30cm		m	27.00	27	As版 27.00
舗装版 直接掘削積込工	As・Con t=10cm以下		㎡	－		
舗装版 直接掘削積込工	As・Con t=10cm以下		㎡	－		
舗装版 直接掘削積込工	As・Con t=10cm以下		㎡	18.41	18	As版 18.41
舗装版 直接掘削積込工	As・Con t=10cm以下		㎡	－		
舗装版 直接掘削積込工	As・Con 10cm＜t≦15cm		㎡	－		
舗装版 直接掘削積込工	As・Con 10cm＜t≦15cm		㎡	－		
舗装版 直接掘削積込工	As・Con 10cm＜t≦15cm		㎡	－		
舗装版 直接掘削積込工	As・Con 10cm＜t≦15cm		㎡	－		
舗装版破砕工	As/Con 15cm＜t≦30cm		㎡	－		
舗装版破砕工	As/Con 15cm＜t≦40cm		㎡	－		
舗装版破砕工	As/Con 15cm＜t≦40cm		㎡	10.02	10	As版 10.02
舗装版破砕工	As/Con 15cm＜t≦40cm		㎡	－		
機械掘削工			m^3	－		
機械掘削工			m^3	－		
機械掘削工			m^3	21.00	20	
機械掘削工			m^3	－		
機械埋戻工		流用土	m^3	－		
機械埋戻工		流用土	m^3	－		
機械埋戻工		流用土	m^3	－		
機械埋戻工		流用土	m^3	－		
機械埋戻工		再生砕石	m^3	－		
機械埋戻工		再生砕石	m^3	9.40	9	
機械埋戻工		再生砕石	m^3	－		

管 路 土 工 集 計 表

(補助)　　井田川・能褒野処理分区(夜間)

名　　称	種　別	細　別	単位	数　量	設計数量	備　　考
残土処分工			m^3	－		
残土処分工			m^3	－		
残土処分工			m^3	21.00	20	
残土処分工			m^3	－		
残塊処分工		As塊/Con塊	m^3	－		
残塊処分工		As塊/Con塊	m^3	－		
残塊処分工		As塊/Con塊	m^3	2.55	3	As版 2.55
残塊処分工		As塊/Con塊	m^3	－		
建設廃材処理費	As塊/Con塊		m^3	2.55	3	As版 2.55
流用土運搬(往路)			m^3			
流用土運搬(復路)			m^3			
流用土運搬(往路)			m^3			
流用土運搬(復路)			m^3			
流用土運搬(往路)			m^3			
流用土運搬(復路)			m^3			
積込工(流用)			m^3			
石綿管撤去積込工	φ100		m	－		
石綿管継手取外し工	φ100		口	－		
石綿管運搬工			m^3	－		
石綿管殻処分			t	－		
汚泥処分工			m^3	0.14	0.1	

圧送管材料集計表

（補助）　　（331-b路線）

名　　称	種　別	細　別	単位	数　量	設計数量	備　　考
硬質塩化ビニール管	ゴム輪受口直管	L＝5.0m VPφ75	本	13	13	
硬質塩化ビニール管継手	φ75　90°		個	－	－	
硬質塩化ビニール管継手	φ75　45°		個	1	1	
硬質塩化ビニール管継手	φ75　22°　1/2	1/2ベント	個	2	2	
硬質塩化ビニール管継手	φ75　11°　1/4	1/4ベント	個	1	1	
硬質塩化ビニール管継手	φ75用	ソケット	個	－	－	
VP用離脱防止金具	φ75用		個	7	7	
片フランジ曲管	80A	SUS304-20S	個	－	－	L=290
可とう管	両フランジ型	φ75 100mm偏心	個	1	1	L=350
メカフランジ	φ75		個	1	1	
フランジ接手材	φ75		個	1	1	
電線管	FEPφ30		m	－	－	
電線管	FEPφ50		m	－	－	

管 布 設 工 集 計 表

（補助）　　井田川・能褒野処理分区（夜間）

名　　称	種　別	細　別	単位	数　量	設計数量	備　　考
硬質塩化ビニール管 布設工（人力）	φ75		m	－		
硬質塩化ビニール管 布設工（人力）	φ150		m	36.35	36	
硬質塩化ビニール管 布設工（人力）	φ250		m	－		
硬質塩化ビニール管 布設工（人力）	φ300		m	－		
硬質塩化ビニール管	φ150 ゴム輪受口		本	－		
硬質塩化ビニール管	φ150 プレーンエンド		本	－		
硬質塩化ビニール管	φ200 ゴム輪受口		本	－		
硬質塩化ビニール管	φ200 プレーンエンド		本	－		
硬質塩化ビニール管	φ250 ゴム輪受口		本	－		
硬質塩化ビニール管	φ250 プレーンエンド		本	－		
硬質塩化ビニール管	φ300 ゴム輪受口		本	－		
硬質塩化ビニール管	φ300 プレーンエンド		本	－		
マンホール継手工	φ150	ゴム輪受口 可とう継手	個	－		
マンホール継手工	φ200	ゴム輪受口 可とう継手	個	－		
マンホール継手工	φ250	ゴム輪受口 可とう継手	個	－		
標識埋設シート			m	36.23	36	
砂基礎工			m^3	－		
砂基礎工			m^3	－		
砂基礎工			m^3	7.64	8	
砂基礎工			m^3	－		

舗 装 仮 復 旧 工 集 計 表

（補助）　　井田川・能褒野処理分区（夜間）

名　　称	種　別	細　別	単位	数　量	設計数量	備　　考
表層工	t＝3cm	歩道部 密粒度As(13)	㎡	18.40	18	
路盤工	t＝10cm	歩道部 RC－40	㎡	18.40	18	
表層工	t＝3cm	車道部 密粒度As(13)	㎡	－		
表層工	t＝5cm	車道部 密粒度As(13)	㎡	－		
表層工	t＝5cm	車道部 密粒度As(20)	㎡	－		
表層工	t＝5cm	車道部 密粒度As(20)	㎡	10.02	10	
基層工	t＝5cm	車道部 粗粒度As(20)	㎡	－		改質Ⅰ型
基層工	t＝5cm	車道部 粗粒度As(20)	㎡	10.02	10	
路盤工	t＝10cm	車道部 C－40	㎡	－		
路盤工	t＝16cm	車道部 RC－40	㎡	－		
路盤工	t＝17cm	車道部 RC－40	㎡	－		
上層路盤工	t＝10cm	車道部 瀝青安定処理	㎡			
上層路盤工	t＝10cm	車道部 M－30	㎡	－		
上層路盤工	t＝13cm	車道部 M－30	㎡	－		
上層路盤工	t＝15cm	車道部 M－30	㎡	－		
上層路盤工	t＝17cm	車道部 M－30	㎡	－		
下層路盤工	t＝22cm	車道部 RC－40	㎡	10.02	10	
下層路盤工	t＝14cm	車道部 RC－40	㎡	－		
下層路盤工	t＝15cm	車道部 RC－40	㎡	－		

数量総括表（１）

工種	種別	細　別	規格等	単位	数　量					
立坑工	土工	掘　削　工			M205-1-1 ﾗｲﾅｰﾌﾟﾚｰﾄ立坑					計
		初 期 掘 削	バックホウ	m^3	6.9					6.9
		立 坑 掘 削	バックホウ	m^3	-					-
			機械掘削	m^3	-					-
		埋 戻 し 工								
		埋戻し	コンクリート (C=170kg/m3)	m^3	7.1					7.1
		残土処理工		m^3	28.5					28.5
	舗装工	路面工 舗装切断工	As t=15cm 以下	m	12.00					12.00
		舗装取壊工	As t=15cm 以下	m2	9.00					9.00
		ガラ処分工	アスコン塊	m3	0.27					0.27
		仮復旧 路盤工	RC-40 t= 12 cm	m2	7.98					7.98
		表層工	再生密粒As t= 3 cm	m2	7.98					7.98

数量総括表（ 2 ）

工種	種別	細　別	規格等	単位	数量					計
					M205-1-1 ﾗｲﾅｰﾌﾟﾚｰﾄ立坑 φ2500					
		ライナープレート 掘削土留	φ2500	m	4.945					(4.945)
		ライナープレート 掘削土留工(機械掘削)	バックホウ 砂質土・粘性土	m	2.850					2.85
			バックホウ 礫質土	m	0.350					0.35
			クラムシェル 砂質土・粘性土	m	1.745					1.75
			クラムシェル 礫質土	m						
		グラウト工		m^3	3.11					3.11
		鏡切工		m	2.900					2.90
		ライナープレート埋戻		m^3	5.7					5.7
		機械投入埋戻工	φ2500	m^3	5.7					(5.7)
立	ライ	ライナープレート撤去工		m	1.255					(1.26)
		ライナープレート 切断工		m	7.85					(7.85)
	ナー	ライナープレート	φ2500	m	5.5					(5.50)
	プレ	基礎コンクリート	18-8-25BB	m^3	0.74					0.74
坑										
	ート	ライナープレート 設置重量		t	1.536					1.536
		ライナープレート 撤去重量		t	0.419					0.419
	式	ライナープレート 存置重量	全損	t	1.117					1.117
		ライナープレート スクラップ重量		t	0.425					0.425
	土									
工										
	留									
	工									

数量総括表（ 3 ）

工種	種別	細　別	規格等	単位	数　量					
					M205-1-1 ﾗｲﾅｰﾌﾟﾚｰﾄ立坑 φ2500					計
		覆工		箇所	1.0					1
		覆工板・覆工板受桁 設 置 ・ 撤 去 工	推進立坑	m^2	9.00					(9.00)
		覆工版開閉工	$9m^2$×8回	m^2・回	72.00					(72.00)
		覆工板賃料等		箇所	1.0					(1)
		覆工板受桁賃料等		箇所	1.0					(1)
		コンクリート		m^3	0.18					(0.18)
		型枠		m^2	1.32					(1.32)
立	ライナープレート式土留工	覆工板	3000×1000×200	枚	3					3
			面積	m^2	9.00					9.00
			重量	t	1.683					1.683
		桁材		t	0.862					0.862
		運搬重量		t	2.545					2.545
坑										
工										

数量総括表（４）

工種	種別	細　別	規格等	単位	数　量					
					M205-1-1					計
マンホール工	４号組立レジンマンホール	人孔鉄蓋	φ600*φ900 T-14 H=120	組	1.0					1
		調整金具	φ900 M45	組	1.0					1
		調整リング	φ900 H=150	個	2.0					2
		頂版ブロック	φ900×φ1800 H=170	個	1.0					1
		直壁ブロック	φ1800 H=2400	個	1.0					1
		躯体ブロック	φ1800 H=2400	個	1.0					1
		底版ブロック	φ1800	個	1.0					1
		削孔	VUφ250	箇所	1.0					1
		削孔	VPφ150	箇所	1.0					1

管 路 土 工 集 計 表

（補助）　　亀山東部処理分区

名　　称	種　別	細　別	単位	数　量	設計数量	備　　考
舗装版切断工	As/Con t=15cm以下		m	91.80	92	As版 91.80
舗装版切断工	As/Con 15cm＜t≦30cm		m	43.20	43	As版 43.20
舗装版 直接掘削積込工	As・Con t=10cm以下		㎡	－		
舗装版 直接掘削積込工	As・Con t=10cm以下		㎡	－		
舗装版 直接掘削積込工	As・Con t=10cm以下		㎡	41.31	41	As版 41.31
舗装版 直接掘削積込工	As・Con t=10cm以下		㎡	－		
舗装版 直接掘削積込工	As・Con 10cm＜t≦15cm		㎡	－		
舗装版 直接掘削積込工	As・Con 10cm＜t≦15cm		㎡	－		
舗装版 直接掘削積込工	As・Con 10cm＜t≦15cm		㎡	－		
舗装版 直接掘削積込工	As・Con 10cm＜t≦15cm		㎡	－		
舗装版破砕工	As/Con 15cm＜t≦30cm		㎡	－		
舗装版破砕工	As/Con 15cm＜t≦40cm		㎡	－		
舗装版破砕工	As/Con 15cm＜t≦40cm		㎡	19.44	19	As版 19.44
舗装版破砕工	As/Con 15cm＜t≦40cm		㎡	－		
機械掘削工			m^3	－		
機械掘削工			m^3	－		
機械掘削工			m^3	172.60	170	
機械掘削工			m^3	－		
機械埋戻工		流用土	m^3	－		
機械埋戻工		流用土	m^3	－		
機械埋戻工		流用土	m^3	80.61	80	
機械埋戻工		流用土	m^3	－		
機械埋戻工		再生砕石	m^3	－		
機械埋戻工		再生砕石	m^3	4.09	4	
機械埋戻工		再生砕石	m^3	－		

管 路 土 工 集 計 表

(補助)　　亀山東部処理分区

名　　称	種　別	細　別	単位	数　量	設計数量	備　　考
残土処分工			m^3	－		
残土処分工			m^3	－		
残土処分工			m^3	83.04	80	
残土処分工			m^3	－		
残塊処分工		As塊/Con塊	m^3	－		
残塊処分工		As塊/Con塊	m^3	－		
残塊処分工		As塊/Con塊	m^3	5.54	6	As版 5.54
残塊処分工		As塊/Con塊	m^3	－		
建設廃材処理費	As塊/Con塊		m^3	5.54	6	As版 5.54
流用土運搬(往路)			m^3			
流用土運搬(復路)			m^3			
流用土運搬(往路)			m^3	89.56	90	
流用土運搬(復路)			m^3	89.56	90	
流用土運搬(往路)			m^3			
流用土運搬(復路)			m^3			
積込工(流用)			m^3	89.56	90	
石綿管撤去積込工	φ100		m	－		
石綿管継手取外し工	φ100		口	－		
石綿管運搬工			m^3	－		
石綿管殻処分			t	－		
汚泥処分工			m^3	0.28	0.3	
構造物撤去工			m^3	6.90	7	
残塊処分工		As塊/Con塊	m^3	6.90	7	
建設廃材処分工	無筋Con		m^3	6.90	7	

管 布 設 工 集 計 表

（補助）　　亀山東部処理分区

名　　称	種　別	細　別	単位	数　量	設計数量	備　　考
硬質塩化ビニール管 布設工(人力)	φ75		m	67.05	67	
硬質塩化ビニール管 布設工(人力)	φ150		m	65.23	65	
硬質塩化ビニール管 布設工(人力)	φ250		m	－		
硬質塩化ビニール管 布設工(人力)	φ300		m	－		
硬質塩化ビニール管	φ150 ゴム輪受口		本	15.0	15	
硬質塩化ビニール管	φ150 プレーンエンド		本	1.3	2	
硬質塩化ビニール管	φ200 ゴム輪受口		本	－		
硬質塩化ビニール管	φ200 プレーンエンド		本	－		
硬質塩化ビニール管	φ250 ゴム輪受口		本	－		
硬質塩化ビニール管	φ250 プレーンエンド		本	－		
硬質塩化ビニール管	φ300 ゴム輪受口		本	－		
硬質塩化ビニール管	φ300 プレーンエンド		本	－		
マンホール継手工	φ150	ゴム輪受口 可とう継手	個	2	2	
マンホール継手工	φ200	ゴム輪受口 可とう継手	個	－		
マンホール継手工	φ250	ゴム輪受口 可とう継手	個	－		
標識埋設シート			m	131.90	131	
砂基礎工			m^3	－		
砂基礎工			m^3	－		
砂基礎工			m^3	21.62	20	
砂基礎工			m^3	－		
硬質塩化ビニール管 布設工(人力)	挿入 φ150		m^3	－		
スペーサー	φ150用		個	－		
セメントモルタル充填			m^3	－		
コンクリート防護工			m	44.38	44	

土 留 工 集 計 表

（補助）　　亀山東部処理分区

名　　称	種　別	細　別	単位	数　量	設計数量	備　　考
軽量鋼矢板 設置撤去工	両側 H＝2.0m以下		m	－		
軽量鋼矢板 設置撤去工	両側 H＝2.5m以下		m	－		
軽量鋼矢板 設置撤去工	両側 H＝3.0m以下		m	－		
軽量鋼矢板 設置撤去工	両側 H＝3.5m以下		m	－		
軽量鋼矢板 設置撤去工	両側 H＝3.8m以下		m	－		
軽量鋼矢板 設置撤去工	両側 H＝2.0m以下		m	－		
軽量鋼矢板 設置撤去工	両側 H＝2.5m以下		m	30.00	30	
軽量鋼矢板 設置撤去工	両側 H＝3.0m以下		m	－		
軽量鋼矢板 設置撤去工	両側 H＝3.5m以下		m	15.90	16	
軽量鋼矢板 設置撤去工	両側 H＝3.8m以下		m	21.60	22	
軽量鋼矢板 設置撤去工	両側 H＝2.0m以下		m	－		
軽量鋼矢板 設置撤去工	両側 H＝2.5m以下		m	－		
軽量鋼矢板 設置撤去工	両側 H＝3.0m以下		m	－		
軽量鋼矢板 設置撤去工	両側 H＝3.5m以下		m	－		
軽量鋼矢板 設置撤去工	両側 H＝3.8m以下		m	－		
軽量金属支保材 設置撤去工	W＝0.85m 3段		m	21.60	22	
軽量金属支保材 設置撤去工	W＝0.85m 2段		m	45.90	46	
軽量金属支保材 設置撤去工	W＝0.85m 1段		m	－		
素掘			m	67.50	68	

1号組立マンホール工 集 計 表

（補助）

亀山東部処理分区

名　　称	種　別	細　別	単位	数　量	設計数量	備　　考
マンホール蓋	T－25 亀山市型		組	1	1	
マンホール蓋	T－14 亀山市型		組	－		
調整モルタル	20㎜～70㎜		箇所	1	1	
調整リング	50㎜		個	－		
調整リング	100㎜		個	－		
調整リング	150㎜		個	－		
斜壁ブロック	300㎜		個	1	1	
斜壁ブロック	450㎜		個	－		
斜壁ブロック	600㎜		個	－		
直壁ブロック	300㎜		個	－		
直壁ブロック	600㎜		個	－		
直壁ブロック	900㎜		個	－		
直壁ブロック	1200㎜		個	－		
直壁ブロック	1500㎜		個	－		
直壁ブロック	1800㎜		個	1	1	
躯体ブロック	600㎜		個	－		
躯体ブロック	900㎜		個	－		
躯体ブロック	1200㎜		個	－		
躯体ブロック	1500㎜		個	－		
躯体ブロック	1800㎜		個	1	1	
底版ブロック	h＝130㎜		個	1	1	
削孔工	φ100㎜		箇所	－		
削孔工	φ150㎜		箇所	1	1	
削孔工	φ200㎜		箇所	－		

1号組立マンホール工 集 計 表

（補助）

亀山東部処理分区

名　　称	種　別	細　別	単位	数　量	設計数量	備　　考
削孔工	φ250㎜		箇所	－		
底部工	インバート工有 基礎工有		箇所	1	1	
底部工	基礎工のみ		箇所	－		
底部工	インバートのみ		箇所	－		
ブロック据付工	人孔深 3．0m以下	組立式	箇所	－		
ブロック据付工	人孔深 3．0m～4．0m	組立式	箇所	1	1	
同径支管	φ150×150		個	－	－	
副管取付工	副管径 φ100㎜	150-1	箇所	－	－	
副管取付工	副管径 φ100㎜	150-5	箇所	－	－	

舗 装 仮 復 旧 工 集 計 表

（補助）　　亀山東部処理分区

名　　称	種　別	細　別	単位	数　量	設計数量	備　　考
表層工	t＝3cm	歩道部 密粒度As(13)	㎡	－		
路盤工	t＝10cm	歩道部 RC－40	㎡	－		
表層工	t＝3cm	車道部 密粒度As(13)	㎡	41.31	41	
表層工	t＝5cm	車道部 密粒度As(13)	㎡	－		
表層工	t＝5cm	車道部 密粒度As(20)	㎡	－		
表層工	t＝5cm	車道部 密粒度As(20)	㎡	19.44	19	
基層工	t＝5cm	車道部 粗粒度As(20)	㎡	－		改質Ⅰ型
基層工	t＝5cm	車道部 粗粒度As(20)	㎡	19.44	19	
路盤工	t＝10cm	車道部 C－40	㎡	－		
路盤工	t＝16cm	車道部 RC－40	㎡	41.31	41	
路盤工	t＝17cm	車道部 RC－40	㎡	－		
上層路盤工	t＝10cm	車道部 瀝青安定処理	㎡	－		
上層路盤工	t＝10cm	車道部 M－30	㎡	－		
上層路盤工	t＝13cm	車道部 M－30	㎡	－		
上層路盤工	t＝15cm	車道部 M－30	㎡	－		
上層路盤工	t＝17cm	車道部 M－30	㎡	－		
下層路盤工	t＝22cm	車道部 RC－40	㎡	19.44	19	
下層路盤工	t＝14cm	車道部 RC－40	㎡	－		
下層路盤工	t＝15cm	車道部 RC－40	㎡	－		

運 搬 費　数 量 集 計 表

（補助）

工 種	名 称	規 格	単 位	数 量	摘 要
	仮 設 材 運 搬 工	往復	t	16.32	

技術管理費　数量集計表

（補助）

工種	名称	規格	単位	数量	摘要
	管内調査工		m	95	

スクラップ　数量集計表

（補助）

工種	名称	規格	単位	数量	摘要
	スクラップ	ヘビー3	t	2.06	

HPφ300mm小口径推進工　高耐荷力方式（泥土圧方式）推進工法

路線番号	マンホール番号	路線延長	マンホール減長	立坑減長	管渠延長	管材料					布設延長		管推進工			注入工	仮設備工									摘要
						標準管 カラー有 L=2.00m	標準管 カラー無 L=2.00m	半管 カラー有 L=1.00m	半管 カラー無 L=1.00m	推進力伝達材	管布設延長	空伏せ延長 基礎	推進延長	発生土処分 0.281m³/m	排土ホース撤去 油圧工等	添加材注入工	発進坑口工	到達坑口工	発進立坑基礎工	鏡切り工 ケーシング	鏡切り工 既設人孔	推進設備工	推進設備換	先導体付工 (分割)	先導体搬出工 (分割)	
	M	L																								
		m	m	m	m	本	本	本	本	組	m	m	m	m³	m	m	箇所	箇所	箇所	箇所	箇所	箇所	回	台	台	
202-3	M202-4-3	48.90	0.45	0.75	48.00			47.0	1.0	21	0.30		47.15	13.25	47.15	47.15	1	1		1		1		1	1	
	M202-3-1		0.45	1.00							0.55									1						
合計		48.90	0.90	1.75	48.00			47.0	1.0	21	0.85		47.15	13.25	47.15	47.15	1	1		2		1		1	1	

掘削断面積＝ π/4 × (先導体外径)^2
＝ π/4 × 0.445 ^2 ＝ 0.156 m²
排土量＝ 掘削体積 × (1＋添加剤注入率／100) × (排土率／100)
＝ 0.156 × (1＋ 100 ／100) × (90 ／100) ＝ 0.281 m³/m

ベントナイト系添加材計算書

名　称	計　算　式		単位	数　量
M202-4-3 ～M202-3-1 HPφ300mm	推進延長	47.15 m　普通土(A) 粘性土　注入率= 100%		
	添加材注入量	0.156 × 1.00 = 0.156 m3/m		
	推進１m当り材料使用量	（粘性土）　協会積算資料 P 27		
	ベントナイト	0.156 × 75.4 kg/m³ = 11.76 kg/m		
	粘　土	0.156 × 47.1 kg/m³ = 7.35 kg/m		
	滑　材	0.156 × 209.2 ℓ/m³ = 32.64 ℓ/m		
	水	0.156 × 741.8 ℓ/m³ = 115.72 ℓ/m		
		= 0.116 m3/m		

立 坑 土 工 計 算 書		(M202-3-1 片発進立坑 ｹｰｼﾝｸﾞ)			
種　別		算　式　・　小　計		単位	数　量
鋼製ケーシング式		呼び径φ2000			
		立坑深　H=　4.658　m			
		掘削深　H=　5.658　m			
立坑面積		立坑掘削面積			
		A_1=　π/4　×　2.024 ^{2}　=　3.217 m^2			
		立坑埋戻面積			
		A2=　π/4　×　2.000 ^{2}　=　3.142 m^2			
機械掘削		圧入掘削積込み工にて計上　国道306号車道			
		掘削土量 V=　3.217　×(　5.658　-　0.200)　)=　17.558		m3	17.6
機械埋戻工		m2			
	ｺﾝｸﾘｰﾄ充填	ｺﾝｸﾘｰﾄ量　3.142　×(　4.658　-　1.500　)=　9.922			
		<控除>			
		底版　π/4　×　1.060 ^{2} ×　0.370　=　-0.327			
		直壁　π/4　×　0.980 ^{2} ×　2.788　=　-2.103			
		HPφ300　π/4　×　0.414 ^{2} ×　0.510　=　-0.069			
		VUφ200　π/4　×　0.216 ^{2} ×　0.510　=　-0.019			
		計　7.404		m3	7.4
		m2　仮舗装+路盤			
	RC-40	埋戻し土量　3.217　×(　1.500　-　0.320　)=　3.796			
		<控除>			
		直壁　π/4　×　0.980 ^{2} ×　1.112　=　-0.839			
		頂版　π/4　×　1.060 ^{2} ×　0.068　=　-0.060			
		調整ﾘﾝｸﾞ　π/4　×　0.820 ^{2} ×　=　0.000			
		φ75　π/4　×　0.075 ^{2} ×　0.510　=　-0.002			
		計　2.895		m3	2.9
残土処理工		掘削土量			
		V=　17.558　=　17.558		m3	17.6

M202-3-1　舗装工　計算書

種　別		算　式　・　小　計		単位	数　量
		呼び径+0.20 一辺長　2.20 × tan22.5°　=　0.911			
路面工					
舗装切断工	As	t= 20 cm　0.911　×　8　=　7.288		m	7.29
舗装取壊工	As	t= 20 cm　0.911　×　1.100　×　1/2 ×　8　=　4.008		m2	4.01
		m2 4.008　×　0.200　=　0.802		m3	0.80
仮復旧(国道車道)					
下層路盤工	RC-40	t= 22 cm　$(2.024^2 - 0.820^2) \times \pi/4$　=　2.689		m2	2.69
基層工	再生粗粒As	t= 5 cm　$(2.024^2 - 0.820^2) \times \pi/4$　=　2.689		m2	2.69
表層工	再生密粒As	t= 5 cm　m2 4.008　$- 0.820^2 \times \pi/4$　=　3.480		m2	3.48
ガラ処分工	アスコン塊		=　0.802	m3	0.80

M202-3-1　　片発進立坑　鋼製立坑計算書(1)

種　別		算　式　・　小　計		単位	数量
		鋼管圧入工法　呼び径 φ200（揺動圧入式）			
鋼製ケーシング	存 置	先頭ケーシング　t=12mm　L=2.40m	= 2.40	本	1
		中間ケーシング　t=12mm　L=2.00m	= 2.00	本	1
		最終ケーシング　t=12mm　L=0.50m	= 0.50	本	1
		仮設ケーシング　t=12mm　L=2.00m	= 2.00	本	1
		埋設ケーシング小計=	4.90		
仮設ケーシング	損 料	仮設ケーシング　L=2.00m	= 2.00	本	1
	(重量)	W= 2100 kg/2.0m	= 2100 kg	t	2.100
		ケコム協会機械器具損料算定表P24			
円形覆工板	損 料	円形覆工板　φ2000	= 1	枚	1
	(重量)	W= 1160 kg/枚	= 1160 kg	t	1.160
		ケコム協会機械器具損料算定表P24			
運搬重量		W= 1160kg ＋ 2100kg	= 3260 kg	t	3.260
圧入掘削積込工	掘削深≦9.0m	粘性土（N≦5）　2.000	=	m	2.000
		粘性土（5＜N≦30）　3.658	=	m	3.658
		砂質土（N≦30）	=	m	
		砂質土（30＜N≦50）	=	m	
		砂質土（50＜N）	=	m	
			計	m	5.658
ケーシング溶接工		溶接接合			
	t=12mm	L= 2 箇所 × 6.3m	= 12.60	m	12.60
		白本A-8-9			

M202-3-1　　片発進立坑　鋼製立坑計算書(2)

種　別		算　式　・　小　計		単位	数量
ケーシング 引上げ工		鋼管圧入工法　呼び径 φ2000			
			= 0.90	m	0.90
底盤コンクリート		鋼管圧入工法　呼び径 φ2000			
		白本A-8-12	=	m3	3.10
スライム処分工		鋼管圧入工法　呼び径 φ2000			
		白本A-8-16	=	箇所	1.0
					(1.20 m3)
ケーシング撤去工		鋼管圧入工法　呼び径 φ2000			
			=	m	1.442
スクラップ重量	撤去部	1.442m × 615kg/㎡	= 886.8 kg		
	鏡切部	W= π/4×0.514^2×94.2 kg/m2　× 1	= 19.5 kg		
	鏡切部	W= π/4×0.316^2×94.2 kg/m2　× 1	= 7.4 kg		
			計 = 913.7 kg	t	0.914
		鏡切り径 = 514mm：下水協指針と解説P.172			
		ケーシング重量=615Kg/m,94.2Kg/m2 ケコム協会 P6			
ケーシング切断工		L= π×(ケーシング呼び径)＋ケーシング撤去長×4			
		L= π×2.000 ＋ 1.442 × 4	= 12.051	m	12.05
円形覆工板設置撤去		φ2000用　T-25	=	箇所	1

立 坑 土 工 計 算 書		(M202-4-3 片到達立坑 ｹｰｼﾝｸﾞ)			
種　別		算　式　・　小　計	単位	数　量
鋼製ケーシング式		呼び径φ1500		
		立坑深　H=　3.926　m		
		掘削深　H=　4.926　m		
立坑面積		立坑掘削面積		
		A_1=　π/4　×　1.524 ^{2}　=　1.824 m^2		
		立坑埋戻面積		
		A2=　π/4　×　1.500 ^{2}　=　1.767 m^2		
機械掘削		圧入掘削積込み工にて計上　国道306号歩道		
		掘削土量 V=　1.824　×(　4.926　-　0.030)　)=　8.930	m3	8.9
機械埋戻工		m2		
	ｺﾝｸﾘｰﾄ充填	ｺﾝｸﾘｰﾄ量　1.767　×(　3.926　-　1.500　)=　4.287		
		<控除>		
		底版　π/4　×　1.100 ^{2} ×　0.137　=　-0.130		
		直壁　π/4　×　1.050 ^{2} ×　2.289　=　-1.982		
		HPφ300　π/4　×　0.414 ^{2} ×　0.225　=　-0.030		
		VUφ250　π/4　×　0.267 ^{2} ×　0.225　=　-0.013		
		計　2.132	m3	2.1
		m2　仮舗装+路盤		
	RC-40	埋戻し土量　1.824　×(　1.500　-　0.150　)=　2.462		
		<控除>		
		直壁　π/4　×　1.050 ^{2} ×　0.711　=　-0.616		
		斜壁　(　0.820 ^{2} +　1.050 ^{2})×　1/2　=		
		×　π/4　×　0.600　=　-0.418		
		調整ﾘﾝｸﾞ等　π/4　×　0.820 ^{2} ×　0.039　=　-0.021		
		計　1.407	m3	1.4
残土処理工		掘削土量		
		V=　8.930　=　8.930	m3	8.9

M202-4-3　舗装工　計算書

種　別		算　式　・　小　計		単位	数　量
		呼び径+0.20 一辺長　1.70 × tan22.5°　=　0.704			
路面工					
舗装切断工	As	t= 3 cm　0.704　×　8　=　5.632		m	5.63
舗装取壊工	As	t= 3 cm　0.704　×　0.850　×　1/2 ×　8　=　2.394		m2	2.39
		m2 2.394　×　0.030　=　0.072		m3	0.07
仮復旧(国道歩道)					
路盤工	RC-40	t= 12 cm　$(1.524^2 - 0.820^2) \times \pi/4$　=　1.296		m2	1.30
表層工	再生密粒As	t= 3 cm　m2 $2.394 - 0.820^2 \times \pi/4$　=　1.866		m2	1.87
ガラ処分工	アスコン塊	=　0.072		m3	0.07

M202-4-3　　片到達立坑　鋼製立坑計算書(1)

種　別		算　式　・　小　計					単位	数量
		鋼管圧入工法　呼び径 φ150（全回転型）						
鋼製ケーシング	存 置	先頭ケーシング	t=12mm	L=2.40m	=	2.40	本	1
		中間ケーシング	t=12mm	L=0.00m	=		本	
		最終ケーシング	t=12mm	L=1.80m	=	1.80	本	1
		仮設ケーシング	t=12mm	L=2.00m	=	2.00	本	1
				埋設ケーシング小計=		4.20		
超硬チップ		軟岩Ⅰ(B)	ケコム協会 P15				個	25
仮設ケーシング	損 料	仮設ケーシング	L=2.00m		=	2.00	本	1
	(重量)	W= 1350 kg/2.0m			=	1350 kg	t	1.350
		ケコム協会機械器具損料算定表P24						
仮設ケーシング	損 料	円形覆工板	φ1500		=	1	枚	1
	(重量)	W= 730 kg/枚			=	730 kg	t	0.730
		ケコム協会機械器具損料算定表P24						
運搬重量		W= 730kg ＋ 1350kg			=	2080 kg	t	2.080
圧入掘削積込工	掘削深≦9.0m	粘性土（N≦5）	3.210	＋0.600		=	m	3.810
		粘性土（5＜N≦30）				=	m	
		砂質土（N≦30）				=	m	
		砂質土（30＜N≦50）				=	m	
		砂質土（50＜N）				=	m	
		固結土（50＜N）	1.100	＋0.016		=	m	1.116
						計	m	4.926
ケーシング溶接工		溶接接合						
	t=12mm	L= 1 箇所 × 4.9m			=	4.90	m	4.90
		ケコム協会 P10						

M202-4-3　　片到達立坑　鋼製立坑計算書(2)

種　別		算　式　・　小　計		単位	数量
ケーシング 引上げ工		鋼管圧入工法　呼び径 φ1500			
			= 0.90	m	0.90
底盤コンクリート		鋼管圧入工法　呼び径 φ1500			
		ケコム協会 P2	=	m3	2.00
スライム処分工		鋼管圧入工法　呼び径 φ1500			
		ケコム協会 P16	=	箇所	1.0
					(0.70 m3)
ケーシング撤去工		鋼管圧入工法　呼び径 φ1500			
			=	m	1.474
スクラップ重量	撤去部	1.474m × 466kg/m²	= 686.9 kg		
	鏡切部	W= π/4×0.514^2×94.2 kg/m2　× 1	= 19.5 kg		
	鏡切部	W= π/4×0.367^2×94.2 kg/m2　× 1	= 10.0 kg		
			計 = 716.4 kg	t	0.716
		鏡切り径 = 514mm：下水協指針と解説P.172			
		ケーシング重量=466Kg/m,94.2Kg/m2 ケコム協会 P6			
ケーシング切断工		L= π×(ケーシング呼び径)＋ケーシング撤去長×4			
		L= π×1.500 ＋ 1.474 × 4	= 10.608	m	10.61
円形覆工板設置撤去		φ1500用　T-25	=	箇所	1

M202-3-1　１号組立レジンマンホール 計算書

種　別	算　式・小　計		単位	数　量
次世代型人孔鉄蓋	φ600 T-25	H=110	組	1
調整金具	φ600	M25	組	1
調整リング	φ600	H=150	個	1
頂版ブロック	φ600×φ900	H=120	個	1
直壁ブロック	φ900	H= 900	個	1
		H=1500	個	1
躯体ブロック	φ900	H=1500	個	1
底版ブロック	φ900		個	1
組立マンホール設置工	1号	H=4.108m	箇所	1
嵩上げｺﾝｸﾘｰﾄ	無筋ｺﾝｸﾘｰﾄ 18-8-40	π/4 × 1.060 ^{2} × 0.280 = 0.247	m3	0.25
	型枠	π × 1.060 × 0.280 = 0.932	m2	0.93
削孔	φ200	VU	箇所	1
	φ75	VP	箇所	1

M202-4-3　　１号組立マンホール 計算書

種　別		算　式　・　小　計	単位	数　量
人孔鉄蓋	φ600 T-14	H=110	組	1
調整金具	φ600	M45	組	1
調整リング	φ600	H=50	個	1
斜壁ブロック	φ600×φ900	H=600	個	1
直壁ブロック	φ900	H=1200	個	1
躯体ブロック	φ900	H=1800	個	1
底版ブロック	φ900		個	1
組立マンホール設置工	1号	H=3.619m	箇所	1
調整モルタル	モルタル 1：3	π/4　×　1.100 ^{2} ×　0.007　=　0.007	m3	0.01
削孔	φ300	HP	箇所	1

M202-3-1　副管工　計算書

種　別		算　式　・　小　計	単位	数　量
副管高		H=　2.061 m	箇所	1
内副管用継手	VU	φ200×150 スリム型	個	1
90°曲管	(接着受口)	φ150	個	1
ﾌﾟﾚｰﾝｴﾝﾄﾞ直管	VU	φ150×4.00m　1.605 ÷ 4.00 = 0.40	本	0.40
止め金具		φ150用	個	1
流入バッフル			m	3.00

薬液注入工 数量計算書

箇所名	M202-4-3 上流坑口
施工名	二重管ストレーナー　複相方式　ｾｯﾄ数：　2　薬液ﾀｲﾌﾟ：溶液型

層番号	層厚	粘性土 ゆるい 0～4	粘性土 中位 4～8	粘性土 締った 8～15	砂質土 ゆるい 0～10	砂質土 中位 10～30	砂質土 締った 30以上	礫質土 ゆるい 0～30	礫質土 中位 30～50	礫質土 締った 50以上	薬注区間 する :1 しない:0	
1	1.710	1.710										
2	1.500	1.500									1	1.500
3	0.600		0.600								1	0.600
4												
5												
6												
7												
8												
9												
10												
計		3.210	0.600									2.100
	3.810			3.810								

名　称	計　算　式	数　量
1.削孔長		
粘性土		3.810 m
砂質土		
礫質土		
	計 =	3.810 m
2.注入長		
粘性土	ゆるい 0～4 1.500	1.500 m
	中　位 4～8 0.600	0.600 m
	締った 8～15	
砂質土	ゆるい 0～10	
	中　位 10～30	
	締った 30以上	
礫質土	ゆるい 0～30	
	中　位 30～50	
	締った 50以上	
	計 =	2.100 m
3.土被り長	3.810 － 2.100	1.710 m
4.対象面積	別紙計算書より = 5.993 ㎡ 5.993 × 1 箇所	5.993 m2
5.削孔本数	5.993 ÷ 1.0 m2/本 = 6 本 6 × 1 箇所	6 本
6.対象土量		
粘性土	ゆるい 0～4 1.500 × 5.993	8.990 m3
	中　位 4～8 0.600 × 5.993	3.596 m3
	締った 8～15	
砂質土	ゆるい 0～10	
	中　位 10～30	
	締った 30以上	
礫質土	ゆるい 0～30	
	中　位 30～50	
	締った 50以上	
	計 =	12.586 m3

薬液注入範囲の計算　（　φ1500　M202-4-3 到達立坑 坑口防護）

(1) 設計条件

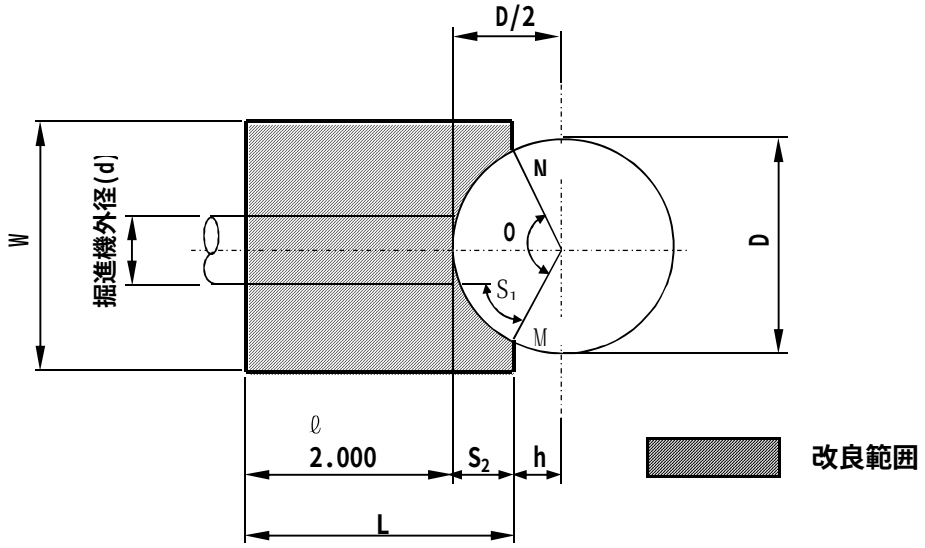

立坑外径　D=　　1.524 m

掘進機外径 d=　　0.414 m

S1≧　　1.00 m

S2＝　D/2 [1-cos {sin-1(d/D)＋360°/πD}]
ただしS2≦D/2　＝ 0.762 m

(2) 改良長

S2＝　1.524/2×［1-cos {sin^-1(0.414/1.524)+360°/（π×1.524)×1}]

＝　0.775　・・・　→　0.775　＞　0.762

従って、S2＝　　**0.762** m

L＝　2.000　＋　0.762

＝　**2.762** m

∴ 改良長は 2.762 mとする。

(3) 改良面積

D/2　　S2
h＝　0.762　－　0.762　＝　0.000

辺ＭＮの長さ＝ $\sqrt{0.762^2 - 0.000^2}$ ×２＝　1.524

扇形OMNの面積＝ 1.524^2×π/4×cos^-1(0.000/0.762)×2／360°
＝　0.9121

三角形OMNの面積＝　1.524　×　0.000　／２＝　0

改良面積＝　W　×　L　－　扇形OMN　＋　三角形OMN

＝ 2.500 × 2.762 － 0.912 ＋ 0.000　＝　**5.993** m^2

注入位置【 M202-4-3 上流坑口　　】

[1] 薬液注入量　（複相式二重管ストレーナ工法）

$$V = V' \times (\rho \times \alpha) = V' \times \alpha'$$

ここに、V ： 注入量　(kl)
V' ： 注入対象土量 (m3)
ρ ： 間隙率　(%)
α ： 薬液填充率　(%)
α' ： 注入率　(%)
M ： 注入本数　6　(本)

土質名	N 値	注入対象土量 V' (m3)	注入高 (m)	注入率 α'(%)	注入比率 瞬結:緩結	注入量 (ｷﾛﾘｯﾄﾙ) 瞬結	注入量 (ｷﾛﾘｯﾄﾙ) 緩結	1本当り注入量Qs(ﾘｯﾄﾙ) 瞬結	1本当り注入量Qs(ﾘｯﾄﾙ) 緩結	1本当り注入量Qs(ﾘｯﾄﾙ) 合計
粘性土	0～ 4	8.990	1.500	28.00	1 : 0	2.517		419.50		419.50
	4～ 8	3.596	0.600	24.00	1 : 1	0.432	0.432	72.00	72.00	144.00
	8～15									
砂質土	0～10			40.50	1 : 1.5					
	10～30			40.50	1 : 2.5					
	30以上			31.50	1 : 3.5					
砂礫土	0～50			36.00	1 : 0.5					
	50以上			31.50	1 : 1.5					
合計		12.59	2.100			2.949	0.432	491.50	72.00	563.50

薬液注入工 数量計算書

箇所名	M202-3-1 下流坑口			
施工名	二重管ストレーナー	複相方式	ｾｯﾄ数： 2	薬液ﾀｲﾌﾟ： 溶液型

層番号	層厚	粘性土 ゆるい 0～4	粘性土 中位 4～8	粘性土 締った 8～15	砂質土 ゆるい 0～10	砂質土 中位 10～30	砂質土 締った 30以上	礫質土 ゆるい 0～30	礫質土 中位 30～50	礫質土 締った 50以上	薬注区間 する :1 しない:0	
1	2.240		2.240									
2	2.700		2.700								1	2.700
3												
4												
5												
6												
7												
8												
9												
10												
計			4.940									2.700
	4.940			4.940								

名 称	計 算 式	数 量
1.削孔長		
粘性土		4.940 m
砂質土		
礫質土		
	計 =	4.940 m
2.注入長		
粘性土	ゆるい 0～4	
	中 位 4～8 2.700	2.700 m
	締った 8～15	
砂質土	ゆるい 0～10	
	中 位 10～30	
	締った 30以上	
礫質土	ゆるい 0～30	
	中 位 30～50	
	締った 50以上	
	計 =	2.700 m
3.土被り長	4.940 － 2.700	2.240 m
4.対象面積	別紙計算書より = 11.977 ㎡ 11.977 × 1 箇所	11.977 m2
5.削孔本数	11.977 ÷ 1.0 m2/本 = 12 本 12 × 1 箇所	12 本
6.対象土量		
粘性土	ゆるい 0～4	
	中 位 4～8 2.700 × 11.977	32.338 m3
	締った 8～15	
砂質土	ゆるい 0～10	
	中 位 10～30	
	締った 30以上	
礫質土	ゆるい 0～30	
	中 位 30～50	
	締った 50以上	
	計 =	32.338 m3

注入位置【 M202-3-1 下流坑口　　】

[1] 薬液注入量　（複相式二重管ストレーナ工法）

$$V = V' \times (\rho \times \alpha) = V' \times \alpha'$$

ここに、V ： 注入量 (kl)
V' ： 注入対象土量 (m3)
ρ ： 間隙率 (%)
α ： 薬液填充率 (%)
α' ： 注入率 (%)
M ： 注入本数 12 (本)

土質名	N 値	注入対象土量 V' (m3)	注入高 (m)	注入率 α'(%)	注入比率 瞬結:緩結	注入量 (ｷﾛﾘｯﾄﾙ) 瞬結	注入量 (ｷﾛﾘｯﾄﾙ) 緩結	1本当り注入量Qs(ﾘｯﾄﾙ) 瞬結	1本当り注入量Qs(ﾘｯﾄﾙ) 緩結	1本当り注入量Qs(ﾘｯﾄﾙ) 合計
粘性土	0～ 4			28.00	1 : 0					
	4～ 8	32.338	2.700	24.00	1 : 1	3.881	3.881	323.42	323.42	646.84
	8～15									
砂質土	0～10			40.50	1 : 1.5					
	10～30			40.50	1 : 2.5					
	30以上			31.50	1 : 3.5					
砂礫土	0～50			36.00	1 : 0.5					
	50以上			31.50	1 : 1.5					
合計		32.34	2.700			3.881	3.881	323.42	323.42	646.84

薬液注入範囲の計算　（　φ2000　M202-3-1 発進立坑 坑口防護）

(1) 設計条件

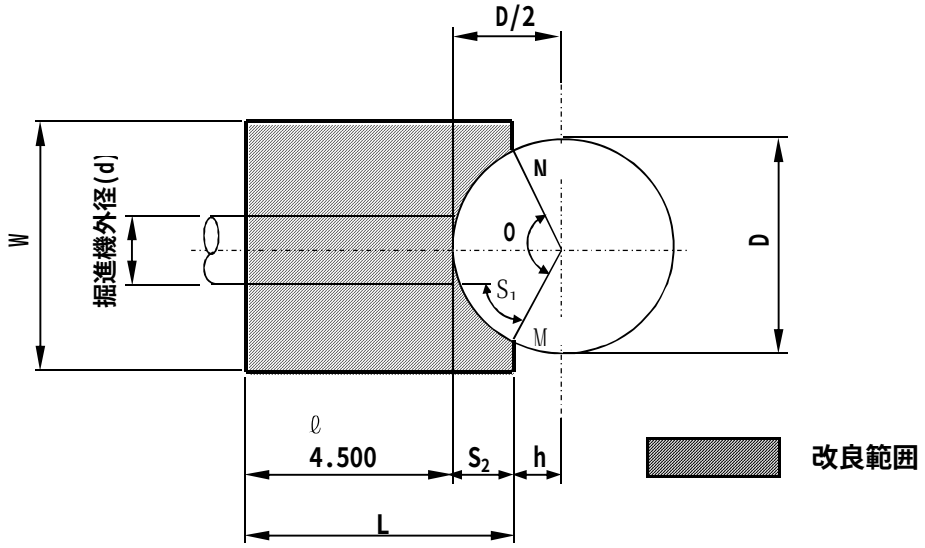

立坑外径　D=　　2.024 m

掘進機外径 d=　　0.414 m

S1≧　　1.00 m

S2＝　D/2 [1-cos {sin-1(d/D)＋360°/πD}]
ただしS2≦D/2　＝ 1.012 m

(2) 改良長

S2＝　2.024/2×［1-cos {sin^-1(0.414/2.024)+360°/（π×2.024)×1}]

＝　0.640　･･･ →　0.640　≦　1.012

従って、S2＝　　**0.640** m

L＝　4.500　＋　0.640

＝　**5.140** m

∴ 改良長は 5.140 mとする。

(3) 改良面積

D/2　　S2
h＝　1.012　－　0.640　＝　0.372

辺ＭＮの長さ＝ $\sqrt{1.012^2 - 0.372^2}$ ×２＝　1.882

扇形OMNの面積＝ 2.024^2×π/4×cos^-1(0.372/1.012)×2／360°
＝　1.223

三角形OMNの面積＝　1.882　×　0.372　／２＝　0.3503

改良面積＝　W　×　L　－　扇形OMN　＋　三角形OMN

＝ 2.500 × 5.140 － 1.223 ＋ 0.350　＝　**11.977** m^2

管 路 土 工 集 計 表

名　　称	①	②	③	④	補助合計	①	②	③	④	単独合計
舗装版切断工	196.40	176.40	42.60		415.40					－
舗装版切断工				22.60	22.60					－
舗装版 直接掘削積込工					－					－
舗装版 直接掘削積込工					－					－
舗装版 直接掘削積込工	98.20	83.79	16.47		198.46					－
舗装版 直接掘削積込工					－					－
舗装版 直接掘削積込工					－					－
舗装版 直接掘削積込工					－					－
舗装版 直接掘削積込工					－					－
舗装版 直接掘削積込工					－					－
舗装版破砕工					－					－
舗装版破砕工					－					－
舗装版破砕工				8.88	8.88					－
舗装版破砕工					－					－
機械掘削工					－					－
機械掘削工					－					－
機械掘削工	359.10	182.10	12.70	7.30	561.20					－
機械掘削工					－					－
機械埋戻工					－					－
機械埋戻工					－					－
機械埋戻工	205.20	122.20	3.80	4.20	335.40					－
機械埋戻工					－					－
機械埋戻工					－					－
機械埋戻工	98.20				98.20					－
機械埋戻工					－					－

管 路 土 工 集 計 表

名　　称	①	②	③	④	補助合計	①	②	③	④	単独合計
残土処分工					－					－
残土処分工					－					－
残土処分工	131.10	46.32	8.48	2.63	188.53					－
残土処分工					－					－
残塊処分工					－					－
残塊処分工					－					－
残塊処分工	2.95	4.18	0.74	1.78	9.65					－
残塊処分工					－					－
建設廃材処理費	2.95	4.18	0.74	1.78	9.65					
流用土運搬(往路)										
流用土運搬(復路)										
流用土運搬(往路)	228.00	135.78	4.22	4.67	372.67					
流用土運搬(復路)	228.00	135.78	4.22	4.67	372.67					
流用土運搬(往路)										
流用土運搬(復路)										
積込工(流用)	228.00	135.78	4.22	4.67	372.67					
石綿管撤去積込工					－					－
石綿管継手取外し工					－					－
石綿管運搬工					－					－
石綿管殻処分					－					－
汚泥処分工	0.34				0.34	0.26				0.26
					－					－

管 布 設 工 集 計 表

名　　称	①	②	③	④	補助合計	①	②	③	④	単独合計
硬質塩化ビニール管布設工(人力)				10.85	10.85					—
硬質塩化ビニール管布設工(人力)			20.85		20.85					—
硬質塩化ビニール管布設工(人力)		85.50			85.50					—
硬質塩化ビニール管布設工(人力)	95.20				95.20					—
硬質塩化ビニール管					—					—
硬質塩化ビニール管					—					—
硬質塩化ビニール管		76.00			19.00					—
硬質塩化ビニール管		9.50			2.38					—
硬質塩化ビニール管	92.00				23.00					—
硬質塩化ビニール管	3.20				0.80					—
硬質塩化ビニール管					—					—
硬質塩化ビニール管					—					—
マンホール継手工					—					—
マンホール継手工		4			4					—
マンホール継手工	5				5					—
標識埋設シート	94.70	85.05	20.78	10.78	211.30					—
砂基礎工					—					—
砂基礎工					—					—
砂基礎工	38.92	30.49	4.38	1.89	75.68					—
砂基礎工					—					—

土 留 工 集 計 表

名　　称	①	②	③	④	補助合計	①	②	③	④	単独合計
軽量鋼矢板 設置撤去工					－					－
軽量鋼矢板 設置撤去工					－					－
軽量鋼矢板 設置撤去工					－					－
軽量鋼矢板 設置撤去工					－					－
軽量鋼矢板 設置撤去工					－					－
軽量鋼矢板 設置撤去工		40.20			40.20					－
軽量鋼矢板 設置撤去工					－					－
軽量鋼矢板 設置撤去工		48.00			48.00					－
軽量鋼矢板 設置撤去工					－					－
軽量鋼矢板 設置撤去工	98.20				98.20					－
軽量鋼矢板 設置撤去工					－					－
軽量鋼矢板 設置撤去工					－					－
軽量鋼矢板 設置撤去工					－					－
軽量鋼矢板 設置撤去工					－					－
軽量鋼矢板 設置撤去工					－					－
軽量金属支保材 設置撤去工	98.20				98.20					－
軽量金属支保材 設置撤去工		48.00			48.00					－
軽量金属支保材 設置撤去工		40.20			40.20					－
素掘			21.3	11.3	32.60					－

1号組立マンホール工 集 計 表

名　　称	①	②	③	④	補助合計	①	②	③	④	単独合計
マンホール蓋		2			2					—
マンホール蓋	3				3					—
調整モルタル	3	2			5					—
調整リング	2				2					—
調整リング		1			1					—
調整リング					—					—
斜壁ブロック	3	1			4					—
斜壁ブロック		1			1					—
斜壁ブロック					—					—
直壁ブロック					—					—
直壁ブロック					—					—
直壁ブロック		1			1					—
直壁ブロック					—					—
直壁ブロック	3				3					—
直壁ブロック					—					—
躯体ブロック					—					—
躯体ブロック					—					—
躯体ブロック		1			1					—
躯体ブロック					—					—
躯体ブロック	3	1			4					—
底版ブロック	3	2			5					—
削孔工					—					—
削孔工		1			1					—
削孔工		2			2					—

1号組立マンホール工 集 計 表

名　　称	①	②	③	④	補助合計	①	②	③	④	単独合計
削孔工	2				2					－
底部工	3	2			5					－
底部工					－					－
底部工					－					－
ブロック据付工		1			1					－
ブロック据付工	3	1			4					－
同径支管					－					－
副管取付工					－					－
副管取付工	1				1					－

舗 装 仮 復 旧 工 集 計 表

名　　称	①	②	③	④	補助合計	①	②	③	④	単独合計
表層工	98.20		4.35		102.55					－
路盤工	98.20		4.35		102.55					－
表層工		83.80	12.12		95.92					－
表層工					－					－
表層工					－					－
表層工				8.89	8.89					－
基層工					－					－
基層工				8.89	8.89					－
路盤工					－					－
路盤工					－					－
路盤工					－					－
上層路盤工				8.89	8.89					－
上層路盤工					－					－
上層路盤工					－					－
上層路盤工					－					－
上層路盤工		83.80	12.12		95.92					－
下層路盤工				8.89	8.89					－
下層路盤工					－					－
下層路盤工		83.80	12.12		95.92					－

汚水桝･取付管設置工 集 計 表

名　　称	①	②	③	④	補助合計	①	②	③	④	単独合計
汚水桝設置工					－					－
汚水桝設置工	2	1			3					－
支管取付工	2	1			3					－
取付管工					2					－
取付管工					1					－

①　　φ250　土工

データ番号	区分	管番	人孔番号	人孔間距離	掘削幅	掘削深	平均掘削深	舗装厚		土工															
										掘削				埋戻し				埋戻し(砕石)				残土			
								現況	仮復旧																
				m	m	m	m	m	m	m^3	m^3	m^3	m^3	m^3	m^3	m^3	m^3	m^3	m^3	m^3	m^3	m^3	m^3	m^3	m^3
1	補助	202-4	M205-1-1	46.20	1.00	3.644	3.661	0.03	0.03		167.8				95.4				46.2				61.8		
			M202-4-1		1.00	3.678		0.10	0.10																
2	補助	202-4	M202-4-1	45.90	1.00	3.658	3.705	0.03	0.03		168.7				96.8				45.9				61.1		
			M202-4-2		1.00	3.753		0.10	0.10																
3	補助	202-4	M202-4-2	6.10	1.00	3.733	3.730	0.03	0.03		22.6				13.0				6.1				8.2		
			M202-4-3		1.00	3.728		0.10	0.10																
4																									
5																									
6																									
7																									
8																									
9																									
10																									
11																									
12																									
13																									
14																									
15																									

①　　φ250　土工

データ番号	区分	管番	人孔番号	人孔間距離	掘削幅	掘削深	平均掘削深	舗装厚		土工															
										掘削				埋戻し				埋戻し(砕石)				残土			
								現況	仮復旧																
				m	m	m	m	m	m	m^3	m^3	m^3	m^3	m^3	m^3	m^3	m^3	m^3	m^3	m^3	m^3	m^3	m^3	m^3	m^3
16																									
17																									
18																									
19																									
20																									
21																									
22																									
23																									
24																									
25																									
26																									
27																									
28																									
29																									
30																									
合計	補助			98.20							359.10				205.20				98.20				131.10		
	単独																								
	全体			98.20							359.10				205.20				98.20				131.10		

①　　φ250　管布設工

データ番号	区分	管番	人孔番号	人孔間距離	管布設工																
					管体延長	人孔減長	片受直管	PE直管	砂基礎												
									基礎延長	人孔減長											
				m	m	m	m	m	m	m	m^3	m^3	m^3	m^3							
1	補助	202-4	M205-1-1 M202-4-1	46.20	45.00	0.75 0.45	44.0	1.00	44.80	0.875 0.525		18.41									
2	補助	202-4	M202-4-1 M202-4-2	45.90	45.00	0.45 0.45	44.0	1.00	44.85	0.525 0.525		18.43									
3	補助	202-4	M202-4-2 M202-4-3	6.10	5.20	0.45 0.45	4.0	1.20	5.05	0.525 0.525		2.08									
4																					
5																					
6																					
7																					
8																					
9																					
10																					
11																					
12																					
13																					
14																					
15																					

①　　φ250　管布設工

データ番号	区分	管番	人孔番号	人孔間距離	管布設工																
					管体延長	人孔減長	片受直管	PE直管	砂基礎												
									基礎延長	人孔減長											
				m	m	m	m	m	m	m	m^3	m^3	m^3	m^3							
16																					
17																					
18																					
19																					
20																					
21																					
22																					
23																					
24																					
25																					
26																					
27																					
28																					
29																					
30																					
合計	補助			98.20	95.20		92.00	3.20	94.70			38.92									
	単独																				
	全体			98.20	95.20		92.00	3.20	94.70			38.92									

①　　φ250　土留工

データ番号	区分	管番	人孔番号	人孔間距離	土留工（軽量鋼矢板設置･撤去）上段:掘削深　下段:矢板長										土留工(軽量鋼矢板 矢板長)					支保工		
					BH機種	H=2.00m		H=2.50m		H=3.00m		H=3.50m		H=3.80m								
						H=2.00m	H=2.50m	H=2.50m	H=3.00m	H=3.00m	H=3.50m	H=3.50m	H=4.00m	H=4.00m	H=2.00m	H=2.50m	H=3.00m	H=3.50m	H=4.00m	1段	2段	3段
				m		m	m	m	m	m	m	m	m	m	m	m	m	m	m	m	m	m
1	補助	202-4	M205-1-1 M202-4-1	46.20										46.20					46.20			46.2
2	補助	202-4	M202-4-1 M202-4-2	45.90										45.90					45.90			45.9
3	補助	202-4	M202-4-2 M202-4-3	6.10										6.10					6.10			6.1
4																						
5																						
6																						
7																						
8																						
9																						
10																						
11																						
12																						
13																						
14																						
15																						

①　　φ250　土留工

データ番号	区分	管番	人孔番号	人孔間距離	土留工（軽量鋼矢板設置・撤去）上段：掘削深　下段：矢板長										土留工（軽量鋼矢板 矢板長）					支保工		
					BH機種	H=2.00m		H=2.50m		H=3.00m		H=3.50m		H=3.80m								
						H=2.00m	H=2.50m	H=2.50m	H=3.00m	H=3.00m	H=3.50m	H=3.50m	H=4.00m	H=4.00m	H=2.00m	H=2.50m	H=3.00m	H=3.50m	H=4.00m	1段	2段	3段
				m		m	m	m	m	m	m	m	m	m	m	m	m	m	m	m	m	m
16																						
17																						
18																						
19																						
20																						
21																						
22																						
23																						
24																						
25																						
26																						
27																						
28																						
29																						
30																						
合計	補助			98.20															98.20			
	単独													98.20								98.20
														98.20								98.20
	全体			98.20															98.20			

①　　φ250　舗装取り壊し及び仮復旧工

データ番号	区分	管番	人孔番号	人孔間距離	掘削幅	舗装幅	舗装取り壊し						仮復旧工									
						表層	切断		舗装取り壊し及びガラ処分				表層(13)	路盤	表層(13)	上層路盤	下層路盤	表層(13)	上層路盤	下層路盤	表層(13)	路盤
						上層路盤	t≦15cm	15cm<t					t＝3cm	t＝16cm	t＝3cm	t＝15cm	t＝14cm	t＝3cm	t＝17cm	t＝15cm	t＝3cm	t＝10cm
				m	m	m	m	m	m^3	m^3	m^3	m^3	m^2	m^2	m^2	m^2	m^3	m^3	m^3	m^3	m^3	m^3
1	補助	202-4	M205-1-1	46.20	1.00	1.00	92.40			1.39											46.20	46.20
			M202-4-1		1.00																	
2	補助	202-4	M202-4-1	45.90	1.00	1.00	91.80			1.38											45.90	45.90
			M202-4-2		1.00																	
3	補助	202-4	M202-4-2	6.10	1.00	1.00	12.20			0.18											6.10	6.10
			M202-4-3		1.00																	
4																						
5																						
6																						
7																						
8																						
9																						
10																						
11																						
12																						
13																						
14																						
15																						

① φ250 舗装取り壊し及び仮復旧工

データ番号	区分	管番	人孔番号	人孔間距離	掘削幅	舗装幅	舗装取り壊し						仮復旧工									
						表層	切断		舗装取り壊し及びガラ処分				表層(13)	路盤	表層(13)	上層路盤	下層路盤	表層(13)	上層路盤	下層路盤	表層(13)	路盤
						上層路盤	t≦15cm	15cm<t					t=3cm	t=16cm	t=3cm	t=15cm	t=14cm	t=3cm	t=17cm	t=15cm	t=3cm	t=10cm
				m	m	m	m	m	m^3	m^3	m^3	m^3	m^2	m^2	m^2	m^2	m^3	m^3	m^3	m^3	m^3	m^3
16																						
17																						
18																						
19																						
20																						
21																						
22																						
23																						
24																						
25																						
26																						
27																						
28																						
29																						
30																						
合計	補助			98.20			196.40			2.95											98.20	98.20
	単独																					
	全体			98.20			196.40			2.95											98.20	98.20

①　　φ250

データ番号	区分	管番	人孔番号	人孔間距離	仮復旧工 表層(13) t=3cm	路盤 t=17cm	路盤 t=10cm	表層(13) t=5cm	上層路盤 t=13cm	下層路盤 t=14cm	表層(20) t=5cm	基層(20) t=5cm	上層路盤 t=10cm	下層路盤 t=14cm	表層(20) t=5cm	基層(20) t=5cm	上層路盤 t=10cm	下層路盤 t=10cm	表層(13) t=5cm	上層路盤 t=10cm	下層路盤 t=10cm	舗装種別
				m	m^2	m^2	m^3	m^2	m^2	m^2	m^3	m^2	m^2	m^2	m^3	m^2	m^2	m^3	m^3	m^3	m^3	
1	補助	202-4	M205-1-1 M202-4-1	46.20																		4
2	補助	202-4	M202-4-1 M202-4-2	45.90																		4
3	補助	202-4	M202-4-2 M202-4-3	6.10																		4
4																						
5																						
6																						
7																						
8																						
9																						
10																						
11																						
12																						
13																						
14																						
15																						

①　　φ250

データ番号	区分	管番	人孔番号	人孔間距離	仮復旧工 表層(13) t=3cm	路盤 t=17cm	路盤 t=10cm	表層(13) t=5cm	上層路盤 t=13cm	下層路盤 t=14cm	表層(20) t=5cm	基層(20) t=5cm	上層路盤 t=10cm	下層路盤 t=14cm	表層(20) t=5cm	基層(20) t=5cm	上層路盤 t=10cm	下層路盤 t=10cm	表層(13) t=5cm	上層路盤 t=10cm	下層路盤 t=10cm	舗装種別
				m	m^2	m^2	m^3	m^2	m^2	m^2	m^3	m^2	m^2	m^2	m^3	m^2	m^2	m^3	m^3	m^3	m^3	
16																						
17																						
18																						
19																						
20																						
21																						
22																						
23																						
24																						
25																						
26																						
27																						
28																						
29																						
30																						
合計	補助			98.20																		
	単独																					
	全体			98.20																		

②　　φ200　土工

データ番号	区分	管番	人孔番号	人孔間距離	掘削幅	掘削深	平均掘削深	舗装厚 現況	舗装厚 仮復旧	土工 掘削				土工 埋戻し				土工 埋戻し(砕石)				土工 残土			
				m	m	m	m	m	m	m^3	m^3	m^3	m^3	m^3	m^3	m^3	m^3	m^3	m^3	m^3	m^3	m^3	m^3	m^3	m^3
1	補助	201	M202-3-1 M201-1	48.00	0.95 0.95	2.154 3.224	2.689	0.05 0.30	0.03 0.32		120.3				87.7								22.9		
2	補助	201	M201-1 M201-2	20.10	0.95 0.95	1.525 1.670	1.598	0.05 0.30	0.03 0.32		29.6				15.9								11.9		
3	補助	201	M201-2 既設	20.10	0.95 0.95	1.650 1.825	1.738	0.05 0.30	0.03 0.32		32.2				18.6								11.5		
4																									
5																									
6																									
7																									
8																									
9																									
10																									
11																									
12																									
13																									
14																									
15																									

②　　φ200　土工

データ番号	区分	管番	人孔番号	人孔間距離	掘削幅	掘削深	平均掘削深	舗装厚		土工															
										掘削				埋戻し				埋戻し(砕石)				残土			
								現況	仮復旧																
				m	m	m	m	m	m	m^3	m^3	m^3	m^3	m^3	m^3	m^3	m^3	m^3	m^3	m^3	m^3	m^3	m^3	m^3	m^3
16																									
17																									
18																									
19																									
20																									
21																									
22																									
23																									
24																									
25																									
26																									
27																									
28																									
29																									
30																									
合計	補助			88.20							182.10				122.20								46.30		
	単独																								
	全体			88.20							182.10				122.20								46.30		

②　　φ200　管布設工

データ番号	区分	管番	人孔番号	人孔間距離	管布設工																
					管体延長	人孔減長	片受直管	PE直管	砂基礎												
									基礎延長	人孔減長											
				m	m	m	m	m	m	m	m^3	m^3	m^3	m^3							
1	補助	201	M202-3-1 M201-1	48.00	47.10	0.45 0.45	44.0	3.10	46.95	0.525 0.525		16.83									
2	補助	201	M201-1 M201-2	20.10	19.20	0.45 0.45	16.0	3.20	19.05	0.525 0.525		6.83									
3	補助	201	M201-2 既設	20.10	19.20	0.45 0.45	16.0	3.20	19.05	0.525 0.525		6.83									
4																					
5																					
6																					
7																					
8																					
9																					
10																					
11																					
12																					
13																					
14																					
15																					

②　　φ200　管布設工

データ番号	区分	管番	人孔番号	人孔間距離	管布設工															
					管体延長	人孔減長	片受直管	PE直管	砂基礎											
									基礎延長	人孔減長										
				m	m	m	m	m	m	m	m^3	m^3	m^3	m^3						
16																				
17																				
18																				
19																				
20																				
21																				
22																				
23																				
24																				
25																				
26																				
27																				
28																				
29																				
30																				
合計	補助			88.20	85.50		76.00	9.50	85.05			30.49								
	単独																			
	全体			88.20	85.50		76.00	9.50	85.05			30.49								

②　　φ200　土留工

データ番号	区分	管番	人孔番号	人孔間距離	土留工（軽量鋼矢板設置・撤去）上段:掘削深　下段:矢板長										土留工(軽量鋼矢板 矢板長)					支保工		
					BH機種	H=2.00m		H=2.50m		H=3.00m		H=3.50m		H=3.80m								
						H=2.00m	H=2.50m	H=2.50m	H=3.00m	H=3.00m	H=3.50m	H=3.50m	H=4.00m	H=4.00m	H=2.00m	H=2.50m	H=3.00m	H=3.50m	H=4.00m	1段	2段	3段
				m		m	m	m	m	m	m	m	m	m	m	m	m	m	m	m	m	m
1	補助	201	M202-3-1 M201-1	48.00						48.00							48.00				48.00	
2	補助	201	M201-1 M201-2	20.10		20.10									20.10					20.10		
3	補助	201	M201-2 既設	20.10		20.10									20.10					20.10		
4																						
5																						
6																						
7																						
8																						
9																						
10																						
11																						
12																						
13																						
14																						
15																						

②　　φ200　土留工

データ番号	区分	管番	人孔　番号	人孔間距離	BH機種	土留工（軽量鋼矢板設置・撤去）上段:掘削深　下段:矢板長									土留工(軽量鋼矢板 矢板長)					支保工		
						H=2.00m		H=2.50m		H=3.00m		H=3.50m		H=3.80m								
						H=2.00m	H=2.50m	H=2.50m	H=3.00m	H=3.00m	H=3.50m	H=3.50m	H=4.00m	H=4.00m	H=2.00m	H=2.50m	H=3.00m	H=3.50m	H=4.00m	1段	2段	3段
				m		m	m	m	m	m	m	m	m	m	m	m	m	m	m	m	m	m
16																						
17																						
18																						
19																						
20																						
21																						
22																						
23																						
24																						
25																						
26																						
27																						
28																						
29																						
30																						
合計	補助			88.20											40.20		48.00					
	単独					40.20				48.00										40.20	48.00	
						40.20				48.00										40.20	48.00	
	全体			88.20											40.20		48.00					

②　　φ200　舗装取り壊し及び仮復旧工

データ番号	区分	管番	人孔番号	人孔間距離	掘削幅	舗装幅	舗装取り壊し						仮復旧工									
						表層	切断		舗装取り壊し及びガラ処分				表層(13)	路盤	表層(13)	上層路盤	下層路盤	表層(13)	上層路盤	下層路盤	表層(13)	路盤
						上層路盤	t≦15cm	15cm<t					t=3cm	t=16cm	t=3cm	t=15cm	t=14cm	t=3cm	t=17cm	t=15cm	t=3cm	t=10cm
				m	m	m	m	m	m^3	m^3	m^3	m^3	m^2	m^2	m^2	m^2	m^3	m^3	m^3	m^3	m^3	m^3
1	補助	201	M202-3-1 M201-1	48.00	0.95 0.95	0.95 0.95	96.00			2.28								45.60	45.60	45.60		
2	補助	201	M201-1 M201-2	20.10	0.95 0.95	0.95 0.95	40.20			0.95								19.10	19.10	19.10		
3	補助	201	M201-2 既設	20.10	0.95 0.95	0.95 0.95	40.20			0.95								19.10	19.10	19.10		
4																						
5																						
6																						
7																						
8																						
9																						
10																						
11																						
12																						
13																						
14																						
15																						

②　　φ200　舗装取り壊し及び仮復旧工

データ番号	区分	管番	人孔番号	人孔間距離	掘削幅	舗装幅	舗装取り壊し						仮復旧工									
						表層	切断		舗装取り壊し及びガラ処分				表層(13)	路盤	表層(13)	上層路盤	下層路盤	表層(13)	上層路盤	下層路盤	表層(13)	路盤
						上層路盤	t≦15cm	15cm<t					t=3cm	t=16cm	t=3cm	t=15cm	t=14cm	t=3cm	t=17cm	t=15cm	t=3cm	t=10cm
				m	m	m	m	m	m^3	m^3	m^3	m^3	m^2	m^2	m^2	m^2	m^3	m^3	m^3	m^3	m^3	m^3
16																						
17																						
18																						
19																						
20																						
21																						
22																						
23																						
24																						
25																						
26																						
27																						
28																						
29																						
30																						
合計	補助			88.20			176.40			4.18								83.80	83.80	83.80		
	単独																					
	全体			88.20			176.40			4.18								83.80	83.80	83.80		

②　　φ200

データ番号	区分	管番	人孔番号	人孔間距離	仮復旧工 表層(13) t=3cm	路盤 t=17cm	路盤 t=10cm	表層(13) t=5cm	上層路盤 t=13cm	下層路盤 t=14cm	表層(20) t=5cm	基層(20) t=5cm	上層路盤 t=10cm	下層路盤 t=14cm	表層(20) t=5cm	基層(20) t=5cm	上層路盤 t=10cm	下層路盤 t=10cm	表層(13) t=5cm	上層路盤 t=10cm	下層路盤 t=10cm	舗装種別
				m	m^2	m^2	m^3	m^2	m^2	m^2	m^3	m^2	m^2	m^2	m^3	m^2	m^2	m^3	m^3	m^3	m^3	
1	補助	201	M202-3-1 M201-1	48.00																		3
2	補助	201	M201-1 M201-2	20.10																		3
3	補助	201	M201-2 既設	20.10																		3
4																						
5																						
6																						
7																						
8																						
9																						
10																						
11																						
12																						
13																						
14																						
15																						

②　φ200

データ番号	区分	管番	人孔番号	人孔間距離	仮復旧工 表層(13) t=3cm	路盤 t=17cm	路盤 t=10cm	表層(13) t=5cm	上層路盤 t=13cm	下層路盤 t=14cm	表層(20) t=5cm	基層(20) t=5cm	上層路盤 t=10cm	下層路盤 t=14cm	表層(20) t=5cm	基層(20) t=5cm	上層路盤 t=10cm	下層路盤 t=10cm	表層(13) t=5cm	上層路盤 t=10cm	下層路盤 t=10cm	舗装種別
				m	m^2	m^2	m^3	m^2	m^2	m^2	m^3	m^2	m^2	m^2	m^3	m^2	m^2	m^3	m^3	m^3	m^3	
16																						
17																						
18																						
19																						
20																						
21																						
22																						
23																						
24																						
25																						
26																						
27																						
28																						
29																						
30																						
合計	補助			88.20																		
	単独																					
	全体			88.20																		

③　　φ150　土工

データ番号	区分	管番	人孔番号	人孔間距離	掘削幅	掘削深	平均掘削深	舗装厚 現況	舗装厚 仮復旧	土工 掘削				土工 埋戻し				土工 埋戻し(砕石)				土工 残土			
				m	m	m	m	m	m	m^3	m^3	m^3	m^3	m^3	m^3	m^3	m^3	m^3	m^3	m^3	m^3	m^3	m^3	m^3	m^3
1	補助	205-1	M12-7-3		0.77	0.911		0.05	0.03		9.3				2.1								7.0		
			IP.1	15.70	0.60	0.911	0.911	0.30	0.32																
2	補助	205-1	IP.1		0.78	0.911		0.03	0.03		3.4				1.7								1.5		
			IP.2	5.60	0.60	0.911	0.911	0.10	0.10																
3																									
4																									
5																									
6																									
7																									
8																									
9																									
10																									
11																									
12																									
13																									
14																									
15																									

③　　φ150　土工

データ番号	区分	管番	人孔番号	人孔間距離	掘削幅	掘削深	平均掘削深	舗装厚		土工															
										掘削				埋戻し				埋戻し(砕石)				残土			
								現況	仮復旧																
				m	m	m	m	m	m	m^3	m^3	m^3	m^3	m^3	m^3	m^3	m^3	m^3	m^3	m^3	m^3	m^3	m^3	m^3	m^3
16																									
17																									
18																									
19																									
20																									
21																									
22																									
23																									
24																									
25																									
26																									
27																									
28																									
29																									
30																									
合計	補助			21.30							12.70				3.80								8.50		
	単独																								
	全体			21.30							12.70				3.80								8.50		

③　　φ150　管布設工　　土留工

データ番号	区分	管番	人孔番号	人孔間距離	管布設工																		土留工
					管体延長	人孔減長	片受直管	PE直管	砂基礎														
									基礎延長	人孔減長													BH機種
				m	m	m	m	m	m	m	m^3	m^3	m^3	m^3									
1	補助	205-1	M12-7-3 IP.1	15.70	15.25	0.45			15.18	0.525		3.20											
2	補助	205-1	IP.1 IP.2	5.60	5.60				5.60			1.18											
3																							
4																							
5																							
6																							
7																							
8																							
9																							
10																							
11																							
12																							
13																							
14																							
15																							

③　　φ150　管布設工　　土留工

データ番号	区分	管番	人孔番号	人孔間距離	管布設工																	
					管体延長	人孔減長	片受直管	PE直管	砂基礎													BH機種
									基礎延長	人孔減長												
				m	m	m	m	m	m	m	m^3	m^3	m^3	m^3								
16																						
17																						
18																						
19																						
20																						
21																						
22																						
23																						
24																						
25																						
26																						
27																						
28																						
29																						
30																						
合計	補助			21.30	20.85				20.78			4.38										
	単独																					
	全体			21.30	20.85				20.78			4.38										

③　　φ150

データ番号	区分	管番	人孔番号	人孔間距離	土留工（軽量鋼矢板設置・撤去）上段:掘削深　下段:矢板長									土留工(軽量鋼矢板 矢板長)					支保工		
					H=2.00m		H=2.50m		H=3.00m		H=3.50m		H=3.80m								
					H=2.00m	H=2.50m	H=2.50m	H=3.00m	H=3.00m	H=3.50m	H=3.50m	H=4.00m	H=4.00m	H=2.00m	H=2.50m	H=3.00m	H=3.50m	H=4.00m	1段	2段	3段
				m	m	m	m	m	m	m	m	m	m	m	m	m	m	m	m	m	m
1	補助	205-1	M12-7-3 IP.1	15.70																	
2	補助	205-1	IP.1 IP.2	5.60																	
3																					
4																					
5																					
6																					
7																					
8																					
9																					
10																					
11																					
12																					
13																					
14																					
15																					

③　　φ150

データ番号	区分	管番	人孔番号	人孔間距離	土留工（軽量鋼矢板設置・撤去）上段:掘削深　下段:矢板長									土留工(軽量鋼矢板 矢板長)					支保工		
					H=2.00m		H=2.50m		H=3.00m		H=3.50m		H=3.80m								
					H=2.00m	H=2.50m	H=2.50m	H=3.00m	H=3.00m	H=3.50m	H=3.50m	H=4.00m	H=4.00m	H=2.00m	H=2.50m	H=3.00m	H=3.50m	H=4.00m	1段	2段	3段
				m	m	m	m	m	m	m	m	m	m	m	m	m	m	m	m	m	m
16																					
17																					
18																					
19																					
20																					
21																					
22																					
23																					
24																					
25																					
26																					
27																					
28																					
29																					
30																					
合計	補助			21.30																	
	単独																				
	全体			21.30																	

③　　φ150　舗装取り壊し及び仮復旧工

データ番号	区分	管番	人孔番号	人孔間距離	掘削幅	舗装幅	舗装取り壊し						仮復旧工									
						表層	切断		舗装取り壊し及びガラ処分				表層(13)	路盤	表層(13)	上層路盤	下層路盤	表層(13)	上層路盤	下層路盤	表層(13)	路盤
						上層路盤	t≦15cm	15cm<t					t=3cm	t=16cm	t=3cm	t=15cm	t=14cm	t=3cm	t=17cm	t=15cm	t=3cm	t=10cm
				m	m	m	m	m	m^3	m^3	m^3	m^3	m^2	m^2	m^2	m^2	m^3	m^3	m^3	m^3	m^3	m^3
1	補助	205-1	M12-7-3	15.70	0.77	0.77	31.40			0.61								12.12	12.12	12.12		
			IP.1		0.60	0.77																
2	補助	205-1	IP.1	5.60	0.78	0.78	11.20			0.13											4.35	4.35
			IP.2		0.60																	
3																						
4																						
5																						
6																						
7																						
8																						
9																						
10																						
11																						
12																						
13																						
14																						
15																						

③　　φ150　舗装取り壊し及び仮復旧工

データ番号	区分	管番	人孔　番号	人孔間距離	掘削幅	舗装幅	舗装取り壊し						仮復旧工									
						表層	切断		舗装取り壊し及びガラ処分				表層(13)	路盤	表層(13)	上層路盤	下層路盤	表層(13)	上層路盤	下層路盤	表層(13)	路盤
						上層路盤	t≦15cm	15cm<t					t＝3cm	t＝16cm	t＝3cm	t＝15cm	t＝14cm	t＝3cm	t＝17cm	t＝15cm	t＝3cm	t＝10cm
				m	m	m	m	m	m^3	m^3	m^3	m^3	m^2	m^2	m^2	m^2	m^3	m^3	m^3	m^3	m^3	m^3
16																						
17																						
18																						
19																						
20																						
21																						
22																						
23																						
24																						
25																						
26																						
27																						
28																						
29																						
30																						
合計	補助			21.30			42.60			0.74								12.12	12.12	12.12	4.35	4.35
	単独																					
	全体			21.30			42.60			0.74								12.12	12.12	12.12	4.35	4.35

③　φ150

データ番号	区分	管番	人孔番号	人孔間距離	仮復旧工																	舗装種別
					表層(13)	路盤	路盤	表層(13)	上層路盤	下層路盤	表層(20)	基層(20)	上層路盤	下層路盤	表層(20)	基層(20)	上層路盤	下層路盤	表層(13)	上層路盤	下層路盤	
					t=3cm	t=17cm	t=10cm	t=5cm	t=13cm	t=14cm	t=5cm	t=5cm	t=10cm	t=14cm	t=5cm	t=5cm	t=10cm	t=10cm	t=5cm	t=10cm	t=10cm	
				m	m^2	m^2	m^3	m^2	m^2	m^2	m^3	m^2	m^2	m^2	m^3	m^2	m^2	m^3	m^3	m^3	m^3	
1	補助	205-1	M12-7-3 IP.1	15.70																		3
2	補助	205-1	IP.1 IP.2	5.60																		4
3																						
4																						
5																						
6																						
7																						
8																						
9																						
10																						
11																						
12																						
13																						
14																						
15																						

③　　φ150

データ番号	区分	管番	人孔番号	人孔間距離	仮復旧工 表層(13) t=3cm	路盤 t=17cm	路盤 t=10cm	表層(13) t=5cm	上層路盤 t=13cm	下層路盤 t=14cm	表層(20) t=5cm	基層(20) t=5cm	上層路盤 t=10cm	下層路盤 t=14cm	表層(20) t=5cm	基層(20) t=5cm	上層路盤 t=10cm	下層路盤 t=10cm	表層(13) t=5cm	上層路盤 t=10cm	下層路盤 t=10cm	舗装種別
				m	m^2	m^2	m^3	m^2	m^2	m^2	m^3	m^2	m^2	m^2	m^3	m^2	m^2	m^3	m^3	m^3	m^3	
16																						
17																						
18																						
19																						
20																						
21																						
22																						
23																						
24																						
25																						
26																						
27																						
28																						
29																						
30																						
合計	補助			21.30																		
	単独																					
	全体			21.30																		

④　φ75　土工

データ番号	区分	管番	人孔番号	人孔間距離	掘削幅	掘削深	平均掘削深	舗装厚		土工															
										掘削				埋戻し				埋戻し(砕石)				残土			
								現況	仮復旧																
				m	m	m	m	m	m	m^3	m^3	m^3	m^3	m^3	m^3	m^3	m^3	m^3	m^3	m^3	m^3	m^3	m^3	m^3	m^3
1	補助	202-2	M202-3-1 IP.1	2.70	0.74 0.60	0.953 0.836	0.895	0.20 0.12	0.10 0.22		1.3				0.5								0.7		
2	補助	202-2	IP.1 IP.2	8.60	0.80 0.60	0.836 1.569	1.203	0.20 0.12	0.10 0.22		6.0				3.7								1.9		
3																									
4																									
5																									
6																									
7																									
8																									
9																									
10																									
11																									
12																									
13																									
14																									
15																									

④　　φ75　土工

データ番号	区分	管番	人孔番号	人孔間距離	掘削幅	掘削深	平均掘削深	舗装厚		土工															
										掘削				埋戻し				埋戻し(砕石)				残土			
								現況	仮復旧																
				m	m	m	m	m	m	m^3	m^3	m^3	m^3	m^3	m^3	m^3	m^3	m^3	m^3	m^3	m^3	m^3	m^3	m^3	m^3
16																									
17																									
18																									
19																									
20																									
21																									
22																									
23																									
24																									
25																									
26																									
27																									
28																									
29																									
30																									
合計	補助			11.30							7.30				4.20								2.60		
	単独																								
	全体			11.30							7.30				4.20								2.60		

④　φ75　管布設工

データ番号	区分	管番	人孔番号	人孔間距離	管布設工																
					管体延長	人孔減長	片受直管	PE直管	砂基礎												
									基礎延長	人孔減長											
				m	m	m	m	m	m	m	m^3	m^3	m^3	m^3							
1	補助	202-2	M202-3-1 IP.1	2.70	2.25	0.45			2.18	0.525		0.38									
2	補助	202-2	IP.1 IP.2	8.60	8.60				8.60			1.51									
3																					
4																					
5																					
6																					
7																					
8																					
9																					
10																					
11																					
12																					
13																					
14																					
15																					

④　　φ75　管布設工

データ番号	区分	管番	人孔番号	人孔間距離	管布設工															
					管体延長	人孔減長	片受直管	PE直管	砂基礎											
									基礎延長	人孔減長										
				m	m	m	m	m	m	m	m^3	m^3	m^3	m^3						
16																				
17																				
18																				
19																				
20																				
21																				
22																				
23																				
24																				
25																				
26																				
27																				
28																				
29																				
30																				
合計	補助			11.30	10.85				10.78			1.89								
	単独																			
	全体			11.30	10.85				10.78			1.89								

④　φ75　土留工

データ番号	区分	管番	人孔番号	人孔間距離	土留工（軽量鋼矢板設置・撤去）上段:掘削深　下段:矢板長										土留工(軽量鋼矢板 矢板長)					支保工		
					BH機種	H=2.00m		H=2.50m		H=3.00m		H=3.50m		H=3.80m								
						H=2.00m	H=2.50m	H=2.50m	H=3.00m	H=3.00m	H=3.50m	H=3.50m	H=4.00m	H=4.00m	H=2.00m	H=2.50m	H=3.00m	H=3.50m	H=4.00m	1段	2段	3段
				m		m	m	m	m	m	m	m	m	m	m	m	m	m	m	m	m	m
1	補助	202-2	M202-3-1 IP.1	2.70																		
2	補助	202-2	IP.1 IP.2	8.60																		
3																						
4																						
5																						
6																						
7																						
8																						
9																						
10																						
11																						
12																						
13																						
14																						
15																						

④　φ75　土留工

データ番号	区分	管番	人孔番号	人孔間距離	土留工（軽量鋼矢板設置・撤去）上段:掘削深　下段:矢板長										土留工(軽量鋼矢板 矢板長)					支保工		
					BH機種	H=2.00m		H=2.50m		H=3.00m		H=3.50m		H=3.80m								
						H=2.00m	H=2.50m	H=2.50m	H=3.00m	H=3.00m	H=3.50m	H=3.50m	H=4.00m	H=4.00m	H=2.00m	H=2.50m	H=3.00m	H=3.50m	H=4.00m	1段	2段	3段
				m		m	m	m	m	m	m	m	m	m	m	m	m	m	m	m	m	m
16																						
17																						
18																						
19																						
20																						
21																						
22																						
23																						
24																						
25																						
26																						
27																						
28																						
29																						
30																						
合計	補助			11.30																		
	単独																					
	全体			11.30																		

④　　φ75　舗装取り壊し及び仮復旧工

データ番号	区分	管番	人孔番号	人孔間距離	掘削幅	舗装幅	舗装取り壊し						仮復旧工									
						表層	切断		舗装取り壊し及びガラ処分				表層(13)	路盤	表層(13)	上層路盤	下層路盤	表層(13)	上層路盤	下層路盤	表層(13)	路盤
						上層路盤	t≦20cm	20cm<t					t=3cm	t=16cm	t=3cm	t=15cm	t=14cm	t=3cm	t=17cm	t=15cm	t=3cm	t=10cm
				m	m	m	m	m	m^3	m^3	m^3	m^3	m^2	m^2	m^2	m^2	m^3	m^3	m^3	m^3	m^3	m^3
1	補助	202-2	M202-3-1 IP.1	2.70	0.74 0.60	0.74		5.40		0.40												
2	補助	202-2	IP.1 IP.2	8.60	0.80 0.60	0.80		17.20		1.38												
3																						
4																						
5																						
6																						
7																						
8																						
9																						
10																						
11																						
12																						
13																						
14																						
15																						

④　　φ75　舗装取り壊し及び仮復旧工

データ番号	区分	管番	人孔番号	人孔間距離	掘削幅	舗装幅	舗装取り壊し						仮復旧工									
						表層	切断		舗装取り壊し及びガラ処分				表層(13)	路盤	表層(13)	上層路盤	下層路盤	表層(13)	上層路盤	下層路盤	表層(13)	路盤
						上層路盤	t≦20cm	20cm<t					t=3cm	t=16cm	t=3cm	t=15cm	t=14cm	t=3cm	t=17cm	t=15cm	t=3cm	t=10cm
				m	m	m	m	m	m^3	m^3	m^3	m^3	m^2	m^2	m^2	m^2	m^3	m^3	m^3	m^3	m^3	m^3
16																						
17																						
18																						
19																						
20																						
21																						
22																						
23																						
24																						
25																						
26																						
27																						
28																						
29																						
30																						
合計	補助			11.30				22.60		1.78												
	単独																					
	全体			11.30				22.60		1.78												

④　φ75

データ番号	区分	管番	人孔番号	人孔間距離	仮復旧工 表層(13) t=3cm	路盤 t=17cm	路盤 t=10cm	表層(13) t=5cm	上層路盤 t=13cm	下層路盤 t=14cm	表層(20) t=5cm	基層(20) t=5cm	上層路盤 t=10cm	下層路盤 t=14cm	表層(20) t=5cm	基層(20) t=5cm	上層路盤 t=10cm	下層路盤 t=10cm	表層(13) t=5cm	上層路盤 t=10cm	下層路盤 t=10cm	舗装種別
				m	m^2	m^2	m^3	m^2	m^2	m^2	m^3	m^2	m^2	m^2	m^3	m^2	m^2	m^3	m^3	m^3	m^3	
1	補助	202-2	M202-3-1 IP.1	2.70											2.00	2.00	2.00	2.00				9
2	補助	202-2	IP.1 IP.2	8.60											6.89	6.89	6.89	6.89				9
3																						
4																						
5																						
6																						
7																						
8																						
9																						
10																						
11																						
12																						
13																						
14																						
15																						

④　　φ75

データ番号	区分	管番	人孔番号	人孔間距離	仮復旧工																	舗装種別
					表層(13)	路盤	路盤	表層(13)	上層路盤	下層路盤	表層(20)	基層(20)	上層路盤	下層路盤	表層(20)	基層(20)	上層路盤	下層路盤	表層(13)	上層路盤	下層路盤	
					t=3cm	t=17cm	t=10cm	t=5cm	t=13cm	t=14cm	t=5cm	t=5cm	t=10cm	t=14cm	t=5cm	t=5cm	t=10cm	t=10cm	t=5cm	t=10cm	t=10cm	
				m	m^2	m^2	m^3	m^2	m^2	m^2	m^3	m^2	m^2	m^2	m^3	m^2	m^2	m^3	m^3	m^3	m^3	
16																						
17																						
18																						
19																						
20																						
21																						
22																						
23																						
24																						
25																						
26																						
27																						
28																						
29																						
30																						
合計	補助			11.30											8.89	8.89	8.89	8.89				
	単独																					
	全体			11.30											8.89	8.89	8.89	8.89				

補助　①　φ250

1号マンホール計算書

No.1

マンホール番号	地盤高	マンホール深	流出管 径	流出管 管底高	流入管 径	流入管 管底高	流入管 落差	副管 径	副管	削孔 250	削孔 200	削孔 150	削孔 100	底版	躯体 60	躯体 90	躯体 120	躯体 150	躯体 180	直壁 30	直壁 60	直壁 90	直壁 120	直壁 150	直壁 180	斜壁 30	斜壁 45	斜壁 60	調整リング 5	調整リング 10	調整リング 15	人孔蓋 T−25	人孔蓋 T−14	調整モルタル 20〜70	調整高	インバート工 基礎工	基礎工のみ	インバート工のみ	可とう継手 250	可とう継手 200	可とう継手 150	副管種別
M202-4-1	40.92	3.569	250	37.351	250	37.371	0.020			1				1					1					1		1							1	1	29	1			2			
M202-4-2	41.13	3.644	250	37.486	250	37.506	0.020			1				1					1					1		1			1				1	1	54	1			2			
M202-4-3	41.14	3.619	250	37.521	300	37.571	0.050							1					1					1		1			1				1	1	29	1			1			
小計										箇所 2				個 3					個 3					個 3		個 3			個 2				組 3	箇所 3	mm 112	箇所 3			個 5			
合計										箇所 2				個 3					個 3					個 3		個 3			個 2				組 3	箇所 3	mm 112	箇所 3			個 5			

補助　②　φ200

1号マンホール計算書

No.2

マンホール番号	地盤高	マンホール深	流出管 径	流出管 管底高	流入管 径	流入管 管底高	流入管 落差	副管 径	副管	削孔 250	削孔 200	削孔 150	削孔 100	底版	躯体 60	躯体 90	躯体 120	躯体 150	躯体 180	直壁 30	直壁 60	直壁 90	直壁 120	直壁 150	直壁 180	斜壁 30	斜壁 45	斜壁 60	調整リング 5	調整リング 10	調整リング 15	人孔蓋 T−25	人孔蓋 T−14	調整モルタル 20～70	調整高	インバート工 基礎工	基礎工のみ	インバート工のみ	可とう継手 250	可とう継手 200	可とう継手 150	副管種別
M201-1	43.04	3.117	200	39.923	200	41.622	1.699	150			1	1		1					1			1					1					1		1	27	1				2		200-3
M201-2	44.09	1.563	200	42.527	200	42.547	0.020				1			1			1									1				1		1		1	23	1				2		
小計											か所 2	箇所 1		個 2			個 1		個 1			個 1				個 1	個 1			個 1		組 2		箇所 2	mm 50	箇所 2				個 4		
合計											か所 2	箇所 1		個 2			個 1		個 1			個 1				個 1	個 1			個 1		組 2		箇所 2	mm 50	箇所 2				個 4		

汚水桝取付管タイプ算定表

①　φ250　100 mm

データ番号	区分	管番	人孔番号	人孔間距離	管底深			取付管	方向下流側	Aタイプ（H＝取付管土被り）																Bタイプ（H＝取付管土被り）																									
										1（H＜1.40）								2（1.41＜1.80）								1（1.81＜2.50）								2（2.51＜3.30）								3（3.31＜4.10）							
										1	2	3	4	5	6	7	8	1	2	3	4	5	6	7	8	1	2	3	4	5	6	7	8	1	2	3	4	5	6	7	8	1	2	3	4	5	6	7	8
				m	m				←	箇所																箇所																								
1	補助	202-4	M205-1-1	46.20	3.535			VU	右																																										
			M202-4-1		3.569			100	左																																										
2	補助	202-4	M202-4-1	45.90	3.549			VU	右		1																																								
			M202-4-2		3.644			100	左																																										
3	補助	202-4	M202-4-2	6.10	3.624			VU	右		1																																								
			M202-4-3		3.619			100	左																																										
4																																																			
5																																																			
6																																																			
7																																																			
8																																																			
9																																																			
10																																																			
11																																																			
12																																																			
13																																																			
14																																																			
15																																																			
16																																																			
17																																																			
18																																																			
19																																																			

汚水桝取付管タイプ算定表

①　φ250　100 mm

データ番号	区分	管番	人孔番号	人孔間距離	管底深			取付管	方向下流側	Aタイプ（H＝取付管土被り）																Bタイプ（H＝取付管土被り）																													
										1（H＜1.40）								2（1.41＜1.80）								1（1.81＜2.50）								2（2.51＜3.30）								3（3.31＜4.10）							
										1	2	3	4	5	6	7	8	1	2	3	4	5	6	7	8	1	2	3	4	5	6	7	8	1	2	3	4	5	6	7	8	1	2	3	4	5	6	7	8
				m	m				←	箇所																箇所																									
20																																																					
21																																																						
22																																																						
23																																																						
24																																																						
25																																																						
26																																																						
27																																																						
28																																																						
29																																																						
30																																																						
合計	補助										2																																									
	単独																																																					
	全体										2																																									

汚水桝取付管タイプ算定表

①　φ250　100 mm

データ番号	区分	管番	人孔番号	人孔間距離	管底深			取付管	方向 下流側	Cタイプ (H＝取付管土被り)																Dタイプ (H＝取付管土被り)																													
										1 (H＜1.40)								2 (1.41＜1.80)								1 (1.81＜2.50)								2 (2.51＜3.30)								3 (3.31＜4.10)							
										1	2	3	4	5	6	7	8	1	2	3	4	5	6	7	8	1	2	3	4	5	6	7	8	1	2	3	4	5	6	7	8	1	2	3	4	5	6	7	8
				m	m				←	箇所																箇所																									
1	補助	202-4	M205-1-1	46.20	3.535			VU	右																																											
			M202-4-1		3.569			100	左																																											
2	補助	202-4	M202-4-1	45.90	3.549			VU	右																																											
			M202-4-2		3.644			100	左																																											
3	補助	202-4	M202-4-2	6.10	3.624			VU	右																																											
			M202-4-3		3.619			100	左																																											
4																																																				
5																																																				
6																																																				
7																																																				
8																																																				
9																																																				
10																																																				
11																																																				
12																																																				
13																																																				
14																																																				
15																																																				
16																																																				
17																																																				
18																																																				
19																																																				

汚水桝取付管タイプ算定表

①　φ250　100 mm

データ番号	区分	管番	人孔番号	人孔間距離	管底深			取付管	方向 下流側	Cタイプ (H＝取付管土被り)																Dタイプ (H＝取付管土被り)																											
										1 (H＜1.40)								2 (1.41＜1.80)								1 (1.81＜2.50)								2 (2.51＜3.30)								3 (3.31＜4.10)							
										1	2	3	4	5	6	7	8	1	2	3	4	5	6	7	8	1	2	3	4	5	6	7	8	1	2	3	4	5	6	7	8	1	2	3	4	5	6	7	8
				m	m				←	箇所																箇所																								
20																																																			
21																																																			
22																																																			
23																																																			
24																																																			
25																																																			
26																																																			
27																																																			
28																																																			
29																																																			
30																																																			
合計	補助																																																		
	単独																																																		
	全体																																																		

汚水桝取付管タイプ算定表

①　φ250　100 mm

データ番号	区分	管番	人孔番号	人孔間距離	管底深			取付管	方向下流側	Eタイプ（H＝取付管土被り） 1（H＜1.20）								2（1.21＜2.00）								3（2.01＜2.20）								4（2.21＜3.00）								蓋種類		備考
										1	2	3	4	5	6	7	8	1	2	3	4	5	6	7	8	1	2	3	4	5	6	7	8	1	2	3	4	5	6	7	8			
				m	m				←	箇所																																塩ビ	鋳鉄	
1	補助	202-4	M205-1-1 M202-4-1	46.20	3.535 3.569			VU 100	右 左																																			
2	補助	202-4	M202-4-1 M202-4-2	45.90	3.549 3.644			VU 100	右 左																																		1	
3	補助	202-4	M202-4-2 M202-4-3	6.10	3.624 3.619			VU 100	右 左																																		1	
4																																												
5																																												
6																																												
7																																												
8																																												
9																																												
10																																												
11																																												
12																																												
13																																												
14																																												
15																																												
16																																												
17																																												
18																																												
19																																												

汚水桝取付管タイプ算定表

①　φ250　100 mm

データ番号	区分	管番	人孔番号	人孔間距離	管底深			取付管	方向下流側	Eタイプ（H＝取付管土被り）																																蓋種類		備考
										1（H＜1.20）								2（1.21＜2.00）								3（2.01＜2.20）								4（2.21＜3.00）									
										1	2	3	4	5	6	7	8	1	2	3	4	5	6	7	8	1	2	3	4	5	6	7	8	1	2	3	4	5	6	7	8			
				m	m				←	箇所																																塩ビ	鋳鉄	
20																																												
21																																												
22																																												
23																																												
24																																												
25																																												
26																																												
27																																												
28																																												
29																																												
30																																												
合計	補助																																										2	
	単独																																											
	全体																																										2	

汚水桝取付管タイプ算定表

②　φ200　100 mm

データ番号	区分	管番	人孔番号	人孔間距離	管底深			取付管	方向下流側	Aタイプ（H＝取付管土被り）																Bタイプ（H＝取付管土被り）																													
										1（H＜1.40）								2（1.41＜1.80）								1（1.81＜2.50）								2（2.51＜3.30）								3（3.31＜4.10）							
										1	2	3	4	5	6	7	8	1	2	3	4	5	6	7	8	1	2	3	4	5	6	7	8	1	2	3	4	5	6	7	8	1	2	3	4	5	6	7	8
				m	m				←	箇所																箇所																									
1	補助	201	M202-3-1	48.00	2.047			VU	右																																												
			M201-1		3.117			100	左								1																																			
2	補助	201	M201-1	20.10	1.418			VU	右																																												
			M201-2		1.563			100	左																																												
3	補助	201	M201-2	20.10	1.543			VU	右																																												
			既設		1.718			100	左																																												
4																																																								
5																																																								
6																																																								
7																																																								
8																																																								
9																																																								
10																																																								
11																																																								
12																																																								
13																																																								
14																																																								
15																																																								
16																																																								
17																																																								
18																																																								
19																																																								

汚水桝取付管タイプ算定表

②　　φ200　　100 mm

データ番号	区分	管番	人孔番号	人孔間距離	管底深			取付管	方向 下流側	Aタイプ (H＝取付管土被り)																Bタイプ (H＝取付管土被り)																													
										1 (H＜1.40)								2 (1.41＜1.80)								1 (1.81＜2.50)								2 (2.51＜3.30)								3 (3.31＜4.10)							
										1	2	3	4	5	6	7	8	1	2	3	4	5	6	7	8	1	2	3	4	5	6	7	8	1	2	3	4	5	6	7	8	1	2	3	4	5	6	7	8
				m	m				←	箇所																箇所																									
20																																																						
21																																																						
22																																																						
23																																																						
24																																																						
25																																																						
26																																																						
27																																																						
28																																																						
29																																																						
30																																																						
合計	補助																1																																				
	単独																																																					
	全体																1																																				

汚水桝取付管タイプ算定表

②　φ200　100 mm

データ番号	区分	管番	人孔番号	人孔間距離	管底深			取付管	方向 下流側	Cタイプ (H＝取付管土被り)																Dタイプ (H＝取付管土被り)																													
										1 (H＜1.40)								2 (1.41＜1.80)								1 (1.81＜2.50)								2 (2.51＜3.30)								3 (3.31＜4.10)							
										1	2	3	4	5	6	7	8	1	2	3	4	5	6	7	8	1	2	3	4	5	6	7	8	1	2	3	4	5	6	7	8	1	2	3	4	5	6	7	8
				m	m				←	箇所																箇所																									
1	補助	201	M202-3-1	48.00	2.047			VU	右																																											
			M201-1		3.117			100	左																																											
2	補助	201	M201-1	20.10	1.418			VU	右																																											
			M201-2		1.563			100	左																																											
3	補助	201	M201-2	20.10	1.543			VU	右																																											
			既設		1.718			100	左																																											
4																																																				
5																																																				
6																																																				
7																																																				
8																																																				
9																																																				
10																																																				
11																																																				
12																																																				
13																																																				
14																																																				
15																																																				
16																																																				
17																																																				
18																																																				
19																																																				

汚水桝取付管タイプ算定表

②　　φ200　　100 mm

データ番号	区分	管番	人孔番号	人孔間距離	管底深			取付管	方向 下流側	Cタイプ (H＝取付管土被り)																Dタイプ (H＝取付管土被り)																													
										1 (H＜1.40)								2 (1.41＜1.80)								1 (1.81＜2.50)								2 (2.51＜3.30)								3 (3.31＜4.10)							
										1	2	3	4	5	6	7	8	1	2	3	4	5	6	7	8	1	2	3	4	5	6	7	8	1	2	3	4	5	6	7	8	1	2	3	4	5	6	7	8
				m	m				←	箇所																箇所																									
20																																																					
21																																																						
22																																																						
23																																																						
24																																																						
25																																																						
26																																																						
27																																																						
28																																																						
29																																																						
30																																																						
合計	補助																																																					
	単独																																																					
	全体																																																					

汚水桝取付管タイプ算定表

②　φ200　100 mm

データ番号	区分	管番	人孔番号	人孔間距離	管底深			取付管	方向下流側	Eタイプ (H＝取付管土被り) 1 (H＜1.20)								2 (1.21＜2.00)								3 (2.01＜2.20)								4 (2.21＜3.00)								蓋種類		備考
										1	2	3	4	5	6	7	8	1	2	3	4	5	6	7	8	1	2	3	4	5	6	7	8	1	2	3	4	5	6	7	8			
				m	m				←	箇所																																塩ビ	鋳鉄	
1	補助	201	M202-3-1	48.00	2.047			VU	右																																			
			M201-1		3.117			100	左																																		1	
2	補助	201	M201-1	20.10	1.418			VU	右																																			
			M201-2		1.563			100	左																																			
3	補助	201	M201-2	20.10	1.543			VU	右																																			
			既設		1.718			100	左																																			
4																																												
5																																												
6																																												
7																																												
8																																												
9																																												
10																																												
11																																												
12																																												
13																																												
14																																												
15																																												
16																																												
17																																												
18																																												
19																																												

汚水桝取付管タイプ算定表

②　　φ200　　100 mm

データ番号	区分	管番	人孔番号	人孔間距離	管底深			取付管	方向下流側	Eタイプ (H＝取付管土被り)																																蓋種類		備考
										1 (H＜1.20)								2 (1.21＜2.00)								3 (2.01＜2.20)								4 (2.21＜3.00)										
										1	2	3	4	5	6	7	8	1	2	3	4	5	6	7	8	1	2	3	4	5	6	7	8	1	2	3	4	5	6	7	8			
				m	m				←	箇所																																塩ビ	鋳鉄	
20																																												
21																																												
22																																												
23																																												
24																																												
25																																												
26																																												
27																																												
28																																												
29																																												
30																																												
合計	補助																																										1	
	単独																																											
	全体																																										1	

各　種　計　算　書

カッター汚泥量算出表

（補助）

・発生汚泥量

		施工量			舗装厚さ						合計
アスファルト舗装版厚	t≦15㎝	415.4	m	×	0.03 m	×	0.02	＝	0.25	m3	
アスファルト舗装版厚	t＞15㎝	22.6	m	×	0.2 m	×	0.02	＝	0.09	m3	0.34　m3

管 路 土 工 集 計 表

名　　称	①	②	③	④	補助合計	①	②	③	④	単独合計
舗装版切断工	47.20				47.20					—
舗装版切断工	27.00				27.00					—
舗装版 直接掘削積込工					—					—
舗装版 直接掘削積込工					—					—
舗装版 直接掘削積込工	18.41				18.41					—
舗装版 直接掘削積込工					—					—
舗装版 直接掘削積込工					—					—
舗装版 直接掘削積込工					—					—
舗装版 直接掘削積込工					—					—
舗装版 直接掘削積込工					—					—
舗装版破砕工					—					—
舗装版破砕工					—					—
舗装版破砕工	10.02				10.02					—
舗装版破砕工					—					—
機械掘削工					—					—
機械掘削工					—					—
機械掘削工	21.00				21.00					—
機械掘削工					—					—
機械埋戻工					—					—
機械埋戻工					—					—
機械埋戻工					—					—
機械埋戻工					—					—
機械埋戻工					—					—
機械埋戻工	9.40				9.40					—
機械埋戻工					—					—

管 路 土 工 集 計 表

名　　称	①	②	③	④	補助合計	①	②	③	④	単独合計
残土処分工					－					－
残土処分工					－					－
残土処分工	21.00				21.00					－
残土処分工					－					－
残塊処分工					－					－
残塊処分工					－					－
残塊処分工	2.55				2.55					－
残塊処分工					－					－
建設廃材処理費	2.55				2.55					
流用土運搬(往路)										
流用土運搬(復路)										
流用土運搬(往路)										
流用土運搬(復路)										
流用土運搬(往路)										
流用土運搬(復路)										
積込工(流用)										
石綿管撤去積込工					－					－
石綿管継手取外し工					－					－
石綿管運搬工					－					－
石綿管殻処分					－					－
汚泥処分工	0.14				0.14	0.26				0.26
					－					－

管 布 設 工 集 計 表

名　　称	①	②	③	④	補助合計	①	②	③	④	単独合計
硬質塩化ビニール管布設工(人力)					－					－
硬質塩化ビニール管布設工(人力)	36.35				36.35					－
硬質塩化ビニール管布設工(人力)					－					－
硬質塩化ビニール管布設工(人力)					－					－
硬質塩化ビニール管					－					－
硬質塩化ビニール管					－					－
硬質塩化ビニール管					－					－
硬質塩化ビニール管					－					－
硬質塩化ビニール管					－					－
硬質塩化ビニール管					－					－
硬質塩化ビニール管					－					－
硬質塩化ビニール管					－					－
硬質塩化ビニール管					－					－
マンホール継手工					－					－
マンホール継手工					－					－
マンホール継手工					－					－
標識埋設シート	36.23				36.23					－
砂基礎工					－					－
砂基礎工					－					－
砂基礎工	7.64				7.64					－
砂基礎工					－					－

舗 装 仮 復 旧 工 集 計 表

名　　称	①	②	③	④	補助合計	①	②	③	④	単独合計
表層工	18.40				18.40					－
路盤工	18.40				18.40					－
表層工					－					－
表層工					－					－
表層工					－					－
表層工	10.02				10.02					－
基層工					－					－
基層工	10.02				10.02					－
路盤工					－					－
路盤工					－					－
路盤工					－					－
上層路盤工	10.02				10.02					－
上層路盤工					－					－
上層路盤工					－					－
上層路盤工					－					－
上層路盤工					－					－
下層路盤工	10.02				10.02					－
下層路盤工					－					－
下層路盤工					－					－

①　　φ150　土工

データ番号	区分	管番	人孔番号	人孔間距離	掘削幅	掘削深	平均掘削深	舗装厚 現況	舗装厚 仮復旧	土工 掘削				土工 埋戻し				土工 埋戻し(砕石)				土工 残土			
				m	m	m	m	m	m	m^3	m^3	m^3	m^3	m^3	m^3	m^3	m^3	m^3	m^3	m^3	m^3	m^3	m^3	m^3	m^3
1	補助	205-1	IP.2 IP.3	15.80	0.78 0.60	0.911 0.948	0.929	0.03 0.10	0.03 0.10		9.8								4.9				9.8		
2	補助	205-1	IP.3 IP.4	7.80	0.78 0.60	0.948 0.911	0.929	0.03 0.10	0.03 0.10		4.8								2.4				4.8		
3	補助	205-1	IP.4 M205-1-1	13.50	0.74 0.60	0.911 0.911	0.911	0.20 0.12	0.10 0.22		6.4								2.1				6.4		
4																									
5																									
6																									
7																									
8																									
9																									
10																									
11																									
12																									
13																									
14																									
15																									

①　　φ150　土工

データ番号	区分	管番	人孔番号	人孔間距離	掘削幅	掘削深	平均掘削深	舗装厚		土工															
										掘削				埋戻し				埋戻し(砕石)				残土			
								現況	仮復旧																
				m	m	m	m	m	m	m^3	m^3	m^3	m^3	m^3	m^3	m^3	m^3	m^3	m^3	m^3	m^3	m^3	m^3	m^3	m^3
16																									
17																									
18																									
19																									
20																									
21																									
22																									
23																									
24																									
25																									
26																									
27																									
28																									
29																									
30																									
合計	補助			37.10							21.00								9.40				21.00		
	単独																								
	全体			37.10							21.00								9.40				21.00		

①　　φ150　管布設工

データ番号	区分	管番	人孔番号	人孔間距離	管布設工																
					管体延長	人孔減長	片受直管	PE直管	砂基礎												
									基礎延長	人孔減長											
				m	m	m	m	m	m	m	m^3	m^3	m^3	m^3							
1	補助	205-1	IP.2 IP.3	15.80	15.80				15.80			3.33									
2	補助	205-1	IP.3 IP.4	7.80	7.80				7.80			1.65									
3	補助	205-1	IP.4 M205-1-1	13.50	12.75	0.75			12.63	0.875		2.66									
4																					
5																					
6																					
7																					
8																					
9																					
10																					
11																					
12																					
13																					
14																					
15																					

①　　φ150　管布設工

データ番号	区分	管番	人孔番号	人孔間距離	管布設工																
					管体延長	人孔減長	片受直管	PE直管	砂基礎												
									基礎延長	人孔減長											
				m	m	m	m	m	m	m	m^3	m^3	m^3	m^3							
16																					
17																					
18																					
19																					
20																					
21																					
22																					
23																					
24																					
25																					
26																					
27																					
28																					
29																					
30																					
合計	補助			37.10	36.35				36.23			7.64									
	単独																				
	全体			37.10	36.35				36.23			7.64									

①　　φ150　土留工

データ番号	区分	管番	人孔番号	人孔間距離	土留工（軽量鋼矢板設置･撤去）上段:掘削深　下段:矢板長										土留工(軽量鋼矢板 矢板長)					支保工		
					BH機種	H=2.00m		H=2.50m		H=3.00m		H=3.50m		H=3.80m								
						H=2.00m	H=2.50m	H=2.50m	H=3.00m	H=3.00m	H=3.50m	H=3.50m	H=4.00m	H=4.00m	H=2.00m	H=2.50m	H=3.00m	H=3.50m	H=4.00m	1段	2段	3段
				m		m	m	m	m	m	m	m	m	m	m	m	m	m	m	m	m	m
1	補助	205-1	IP.2 IP.3	15.80																		
2	補助	205-1	IP.3 IP.4	7.80																		
3	補助	205-1	IP.4 M205-1-1	13.50																		
4																						
5																						
6																						
7																						
8																						
9																						
10																						
11																						
12																						
13																						
14																						
15																						

①　　φ150　土留工

データ番号	区分	管番	人孔番号	人孔間距離	土留工（軽量鋼矢板設置・撤去）上段：掘削深　下段：矢板長										土留工（軽量鋼矢板 矢板長）					支保工		
					BH機種	H=2.00m		H=2.50m		H=3.00m		H=3.50m		H=3.80m								
						H=2.00m	H=2.50m	H=2.50m	H=3.00m	H=3.00m	H=3.50m	H=3.50m	H=4.00m	H=4.00m	H=2.00m	H=2.50m	H=3.00m	H=3.50m	H=4.00m	1段	2段	3段
				m		m	m	m	m	m	m	m	m	m	m	m	m	m	m	m	m	m
16																						
17																						
18																						
19																						
20																						
21																						
22																						
23																						
24																						
25																						
26																						
27																						
28																						
29																						
30																						
合計	補助			37.10																		
	単独																					
	全体			37.10																		

①　　φ150　舗装取り壊し及び仮復旧工

データ番号	区分	管番	人孔番号	人孔間距離	掘削幅	舗装幅	舗装取り壊し						仮復旧工									
						表層	切断		舗装取り壊し及びガラ処分				表層(13)	路盤	表層(13)	上層路盤	下層路盤	表層(13)	上層路盤	下層路盤	表層(13)	路盤
						上層路盤	t≦15cm	15cm<t					t＝3cm	t＝16cm	t＝3cm	t＝15cm	t＝14cm	t＝3cm	t＝17cm	t＝15cm	t＝3cm	t＝10cm
				m	m	m	m	m	m^3	m^3	m^3	m^3	m^2	m^2	m^2	m^2	m^3	m^3	m^3	m^3	m^3	m^3
1	補助	205-1	IP.2 IP.3	15.80	0.78 0.60	0.78	31.60			0.37											12.32	12.32
2	補助	205-1	IP.3 IP.4	7.80	0.78 0.60	0.78	15.60			0.18											6.08	6.08
3	補助	205-1	IP.4 M205-1-1	13.50	0.74 0.60	0.74		27.00		2.00												
4																						
5																						
6																						
7																						
8																						
9																						
10																						
11																						
12																						
13																						
14																						
15																						

① φ150 舗装取り壊し及び仮復旧工

データ番号	区分	管番	人孔番号	人孔間距離	掘削幅	舗装幅	舗装取り壊し						仮復旧工									
						表層	切断		舗装取り壊し及びガラ処分				表層(13)	路盤	表層(13)	上層路盤	下層路盤	表層(13)	上層路盤	下層路盤	表層(13)	路盤
						上層路盤	t≦15cm	15cm<t					t=3cm	t=16cm	t=3cm	t=15cm	t=14cm	t=3cm	t=17cm	t=15cm	t=3cm	t=10cm
				m	m	m	m	m	m^3	m^3	m^3	m^3	m^2	m^2	m^2	m^2	m^3	m^3	m^3	m^3	m^3	m^3
16																						
17																						
18																						
19																						
20																						
21																						
22																						
23																						
24																						
25																						
26																						
27																						
28																						
29																						
30																						
合計	補助			37.10			47.20	27.00		2.55											18.40	18.40
	単独																					
	全体			37.10			47.20	27.00		2.55											18.40	18.40

①　　φ150

データ番号	区分	管番	人孔番号	人孔間距離	仮復旧工																	舗装種別
					表層(13)	路盤	路盤	表層(13)	上層路盤	下層路盤	表層(20)	基層(20)	上層路盤	下層路盤	表層(20)	基層(20)	上層路盤	下層路盤	表層(13)	上層路盤	下層路盤	
					t=3cm	t=17cm	t=10cm	t=5cm	t=13cm	t=14cm	t=5cm	t=5cm	t=10cm	t=14cm	t=5cm	t=5cm	t=10cm	t=22cm	t=5cm	t=10cm	t=10cm	
				m	m^2	m^2	m^3	m^2	m^2	m^2	m^3	m^2	m^2	m^2	m^3	m^2	m^2	m^3	m^3	m^3	m^3	
1	補助	205-1	IP.2 IP.3	15.80																		4
2	補助	205-1	IP.3 IP.4	7.80																		4
3	補助	205-1	IP.4 M205-1-1	13.50											10.02	10.02		10.02				9
4																						
5																						
6																						
7																						
8																						
9																						
10																						
11																						
12																						
13																						
14																						
15																						

データ番号	区分	管番	人孔番号	人孔間距離	仮復旧工																	舗装種別
			① φ150		表層(13) t=3cm	路盤 t=17cm	路盤 t=10cm	表層(13) t=5cm	上層路盤 t=13cm	下層路盤 t=14cm	表層(20) t=5cm	基層(20) t=5cm	上層路盤 t=10cm	下層路盤 t=14cm	表層(20) t=5cm	基層(20) t=5cm	上層路盤 t=10cm	下層路盤 t=22cm	表層(13) t=5cm	上層路盤 t=10cm	下層路盤 t=10cm	
				m	m^2	m^2	m^3	m^2	m^2	m^2	m^3	m^2	m^2	m^2	m^3	m^2	m^2	m^3	m^3	m^3	m^3	
16																						
17																						
18																						
19																						
20																						
21																						
22																						
23																						
24																						
25																						
26																						
27																						
28																						
29																						
30																						
合計	補助			37.10											10.02	10.02	10.02	10.02				
	単独																					
	全体			37.10											10.02	10.02	10.02	10.02				

各　種　計　算　書

カッター汚泥量算出表

（補助）

・発生汚泥量

		施工量			舗装厚さ							合計
アスファルト舗装版厚	t≦15㎝	47.2	m	×	0.03	m	×	0.02	＝	0.03	m3	
アスファルト舗装版厚	t＞15㎝	27.0	m	×	0.20	m	×	0.02	＝	0.11	m3	0.14　m3

M205-1-1　ＭＰ立坑　　土 工　　計 算 書

種　別		算　式　・　小　計		単位	数量
		ライナープレート立坑　φ 2500			
		立坑面積　2.500 ² × π/4 =		m2	4.909
		埋戻面積　2.450 ² × π/4 =		m2	4.714
		掘削面積　2.680 ² × π/4 =		m2	5.641
		覆工板　舗装厚			
初期掘削工		3.000 × 3.000 × (0.800 − 0.030) =	6.930	m3	6.9
ﾗｲﾅｰﾌﾟﾚｰﾄ掘削土留工		掘削深 = 5.745 m			
ﾊﾞｯｸﾎｳ		初期掘削 = 0.800 m			
	GL-4.0mまで	砂質土･粘性土　2.850 ＋ ＋ =	2.850		
	〃	礫質土　0.350 ＋ ＋ =	0.350	m	3.200
ｸﾗﾑｼｪﾙ	GL-4.0m以深	砂質土･粘性土　1.745 ＋ ＋ =	1.745		
		礫質土　＋ ＋ =		m	1.745
（掘削土量）					
ﾊﾞｯｸﾎｳ	砂質土･粘性土	5.641 × 2.850 =	16.077		
	礫質土	5.641 × 0.350 =	1.974		
ｸﾗﾑｼｪﾙ	砂質土･粘性土	5.641 × 1.745 =	9.844		
	礫質土	5.641 × =			
		計	27.895	m3	27.9
		国道歩道			
埋戻工（RC-40）	初期掘削	3.000 × 3.000 × (0.800 − 0.150) =	5.850		
		4.714 ×(1.500 − 0.800) =	3.300		
控除	調整ﾌﾞﾛｯｸ	π/4× 1.140＾2 × 0.315 =	-0.322		
	頂版	π/4× 1.950＾2 × 0.170 =	-0.508		
	直壁	π/4× 1.950＾2 × 0.865 =	-2.583		
	圧送管	π/4× 0.150＾2 × 0.275 =	-0.005		
		計	5.737	m3	5.7
		基礎			
埋戻工（ｺﾝｸﾘｰﾄ）		4.714 ×(5.745 − 0.150 − 1.500) =	19.304		
控除	直壁	π/4× 1.950＾2 × 3.935 =	-11.752		
	底版･調整CO	π/4× 1.950＾2 × 0.160 =	-0.478		
	流入管	π/4× 0.267＾2 × 0.275 =	-0.015		
		計	7.059	m3	7.1
残土処理工		6.930 ＋ 27.895 − 5.737 × 1.11 =	28.457	m3	28.5

M205-1-1　ＭＰ立坑　　土留工　　計　算　書

名　称		計　算　式								単位	数量
ﾗｲﾅｰﾌﾟﾚｰﾄ土留工		ﾗｲﾅｰﾌﾟﾚｰﾄ φ2500									
		掘削深						=	5.745	m	
		設置高	t= 2.7㎜					=	5.500	m	
		撤去高	t= 2.7㎜					=	1.255	m	
		存置高	t= 2.7㎜					=	4.245	m	
		周長	2.50	×	π			=	7.854	m	
土留め材											
ﾗｲﾅｰﾌﾟﾚｰﾄ重量											
t= 2.7㎜	1m当り	26.0	×	10	＋	0.137	× 140	=	279.2 kg/m		
t= 2.7㎜	1m²当り	279.2	÷	7.854				=	35.5 kg/m²		
ﾗｲﾅｰﾌﾟﾚｰﾄ設置工											
t= 2.7㎜	設置高			5.500 m							
				m		kg/m					
	設置重量	t= 2.7㎜		5.500	×	279.2		=	1.536		
								計	1.536	t	1.536
				m		kg/m					
	撤去重量			1.500	×	279.2		=	0.419	t	0.419
全損	存置重量	ﾗｲﾅｰﾌﾟﾚｰﾄ		1.536	－	0.419		=	1.117	t	1.117
				m		kg/m					
	ｽｸﾗｯﾌﾟ	撤去分		1.500	×	279.2		=	0.419		
						管外径+0.10	kg/m2		t		
		圧送管		π/4×		0.265^2	× 35.5	× 1 =	0.002		
		流入管		π/4×		0.367^2	× 35.5	× 1 =	0.004		
								計	0.425	t	0.425
グラウト工		0.09	×	π×(2.50	＋	0.09	) × 4.245	=	3.109	m³	3.11
鏡切り工				1.0	+	1.9			2.900	m	2.90
ﾗｲﾅｰﾌﾟﾚｰﾄ切断工				2.50	×	π		=	7.854	m	7.85

M205-1-1　ＭＰ立坑　　土留工　　計　算　書

名　称		計　算　式			単位	数量
ライナープレート掘削土留工	GL-4mまで	砂質・粘性土	2.850	＝ 2.850	m	2.850
		礫質土	0.350	＝ 0.350	m	0.350
				計 3.200	m	3.200
	GL-4m以深	砂質・粘性土	1.745	＝ 1.745	m	1.745
		礫質土		＝	m	
				計 1.745	m	1.745
	GL-8m以深	砂質・粘性土		＝	m	
		礫質土		＝	m	
				計	m	

ライナープレート掘削土留工　　掘削面積　5.641　m²

位置	名称	掘削深	土量
GL-1.0mまで	初期掘削	0.800 m	
GL-4.0mまで	砂質・粘性土	2.850 m	18.051 m³
	礫質土	0.350 m	
GL-4.0～8.0m	砂質・粘性土	1.745 m	9.844 m³
	礫質土		
GL-8.0m以深	砂質・粘性土		m³
	礫質土		

基礎コンクリート	18-8-25BB	2.500 ²× π/4 × 0.15	＝ 0.736	m³	0.74
覆工板	覆工板	3,000 × 1,000 × 200		枚	3
	面積	3.00 × 3.00	＝	m2	9.00
	重量	9.00 × 0.187 t/m2	＝	t	1.683
桁　材	受桁 桁受桁	H-250×250×9×14 3.00 × 4 × 0.0718 t/m	＝	t	0.862
運搬重量		1.683 ＋ 0.862	＝	t	2.545
コンクリート		0.30 × 0.10 × 3.00 × 2	＝	m3	0.18
同上型枠		(0.30 ＋ 3.00)× 2 × 0.10 × 2	＝	m2	1.32

M205-1-1　舗装工　計算書

種　別		算　式　・　小　計							単位	数　量
路面工										
舗装切断工	As	t= 3 cm	3.000	×	4			= 12.000	m	12.00
舗装取壊工	As	t= 3 cm	3.000	×	3.000			= 9.000	m2	9.00
			m2 9.000	×	0.030			= 0.270	m3	0.27
仮復旧(国道歩道)										
路盤工	RC-40	t= 12 cm	m2 9.000	―	1.140	^{2} ×	π/4	= 7.979	m2	7.98
表層工	再生密粒As	t= 3 cm	m2 9.000	―	1.140	^{2} ×	π/4	= 7.979	m2	7.98
ガラ処分工	アスコン塊							= 0.270	m3	0.27

M205-1-1　４号組立レジンマンホール 計算書

種　別	算　式・小　計		単位	数　量
人孔鉄蓋	φ600*φ900 T-14	H=120	組	1
調整金具	φ900	M45	組	1
調整リング	φ900	H=150	個	2
頂版ブロック	φ900×φ1800	H=170	個	1
直壁ブロック	φ1800	H=2400	個	1
躯体ブロック	φ1800	H=2400	個	1
底版ブロック	φ1800		個	1
削孔	φ250	VU	箇所	1
	φ150	VP	箇所	1

管 路 土 工 集 計 表

名　　称	①	②	③	④	補助合計	①	②	③	④	単独合計
舗装版切断工		91.80			91.80					—
舗装版切断工		43.20			43.20					—
舗装版 直接掘削積込工					—					—
舗装版 直接掘削積込工					—					—
舗装版 直接掘削積込工		41.31			41.31					—
舗装版 直接掘削積込工					—					—
舗装版 直接掘削積込工					—					—
舗装版 直接掘削積込工					—					—
舗装版 直接掘削積込工					—					—
舗装版 直接掘削積込工					—					—
舗装版破砕工					—					—
舗装版破砕工					—					—
舗装版破砕工		19.44			19.44					—
舗装版破砕工					—					—
機械掘削工					—					—
機械掘削工					—					—
機械掘削工		179.50		-6.90	172.60					—
機械掘削工					—					—
機械埋戻工					—					—
機械埋戻工					—					—
機械埋戻工		80.61			80.61					—
機械埋戻工					—					—
機械埋戻工					—					—
機械埋戻工		19.40	-15.31		4.09					—
機械埋戻工					—					—

管 路 土 工 集 計 表

名　　称	①	②	③	④	補助合計	①	②	③	④	単独合計
残土処分工					—					—
残土処分工					—					—
残土処分工		89.94		-6.90	83.04					—
残土処分工					—					—
残塊処分工					—					—
残塊処分工					—					—
残塊処分工		5.54			5.54					—
残塊処分工					—					—
建設廃材処理費		5.54			5.54					
流用土運搬(往路)										
流用土運搬(復路)										
流用土運搬(往路)		89.56			89.56					
流用土運搬(復路)		89.56			89.56					
流用土運搬(往路)										
流用土運搬(復路)										
積込工(流用)		89.56			89.56					
石綿管撤去積込工					—					—
石綿管継手取外し工					—					—
石綿管運搬工					—					—
石綿管殻処分					—					—
汚泥処分工	0.28				0.28					—
構造物撤去工	6.90				6.90					—
残塊処分工	6.90				6.90					—
建設廃材処分工	6.90				6.90					—

管 布 設 工 集 計 表

名　　称	①	②	③	④	補助合計	①	②	③	④	単独合計
硬質塩化ビニール管布設工(人力)			67.05		67.05					—
硬質塩化ビニール管布設工(人力)		65.23			65.23					—
硬質塩化ビニール管布設工(人力)					—					—
硬質塩化ビニール管布設工(人力)					—					—
硬質塩化ビニール管		60.00			15.00					—
硬質塩化ビニール管		5.23			1.31					—
硬質塩化ビニール管					—					—
硬質塩化ビニール管					—					—
硬質塩化ビニール管					—					—
硬質塩化ビニール管					—					—
硬質塩化ビニール管					—					—
硬質塩化ビニール管					—					—
マンホール継手工	2				2					—
マンホール継手工					—					—
マンホール継手工					—					—
標識埋設シート		64.93	66.98		131.90					—
砂基礎工					—					—
砂基礎工					—					—
砂基礎工		6.31	15.31		21.62					—
砂基礎工					—					—
硬質塩化ビニール管布設工(人力)					—					—
スペーサー					—					—
セメントモルタル充填					—					—
コンクリート防護工	44.38				44.38					—

土 留 工 集 計 表

名　　称	①	②	③	④	補助合計	①	②	③	④	単独合計
軽量鋼矢板 設置撤去工					－					－
軽量鋼矢板 設置撤去工					－					－
軽量鋼矢板 設置撤去工					－					－
軽量鋼矢板 設置撤去工					－					－
軽量鋼矢板 設置撤去工					－					－
軽量鋼矢板 設置撤去工					－					－
軽量鋼矢板 設置撤去工		30.00			30.00					－
軽量鋼矢板 設置撤去工					－					－
軽量鋼矢板 設置撤去工		15.90			15.90					－
軽量鋼矢板 設置撤去工		21.60			21.60					－
軽量鋼矢板 設置撤去工					－					－
軽量鋼矢板 設置撤去工					－					－
軽量鋼矢板 設置撤去工					－					－
軽量鋼矢板 設置撤去工					－					－
軽量鋼矢板 設置撤去工					－					－
軽量金属支保材 設置撤去工		21.60			21.60					－
軽量金属支保材 設置撤去工		45.90			45.90					－
軽量金属支保材 設置撤去工					－					－
素掘			67.5		67.50					－

1号組立マンホール工 集 計 表

名　　称	①	②	③	④	補助合計	①	②	③	④	単独合計
マンホール蓋	1				1					—
マンホール蓋					—					—
調整モルタル	1				1					—
調整リング					—					—
調整リング					—					—
調整リング					—					—
斜壁ブロック	1				1					—
斜壁ブロック					—					—
斜壁ブロック					—					—
直壁ブロック					—					—
直壁ブロック					—					—
直壁ブロック					—					—
直壁ブロック					—					—
直壁ブロック					—					—
直壁ブロック	1				1					—
躯体ブロック					—					—
躯体ブロック					—					—
躯体ブロック					—					—
躯体ブロック					—					—
躯体ブロック	1				1					—
底版ブロック	1				1					—
削孔工					—					—
削孔工	1				1					—
削孔工					—					—

1号組立マンホール工 集 計 表

名　　称	①	②	③	④	補助合計	①	②	③	④	単独合計
削孔工					－					－
底部工	1				1					－
底部工					－					－
底部工					－					－
ブロック据付工					－					－
ブロック据付工	1				1					－
同径支管					－					－
副管取付工					－					－
副管取付工					－					－

舗 装 仮 復 旧 工 集 計 表

名　　称	①	②	③	④	補助合計	①	②	③	④	単独合計
表層工					－					－
路盤工					－					－
表層工		41.31			41.31					－
表層工					－					－
表層工					－					－
表層工		19.44			19.44					－
基層工					－					－
基層工		19.44			19.44					－
路盤工					－					－
路盤工		41.31			41.31					－
路盤工					－					－
上層路盤工					－					－
上層路盤工					－					－
上層路盤工					－					－
上層路盤工					－					－
上層路盤工					－					－
下層路盤工		19.44			19.44					－
下層路盤工					－					－
下層路盤工					－					－
										－
										－

②　　φ150　土工

データ番号	区分	管番	人孔番号	人孔間距離	掘削幅	掘削深	平均掘削深	舗装厚		土工															
										掘削				埋戻し				埋戻し(砕石)				残土			
								現況	仮復旧																
				m	m	m	m	m	m	m^3	m^3	m^3	m^3	m^3	m^3	m^3	m^3	m^3	m^3	m^3	m^3	m^3	m^3	m^3	m^3
1	補助	331-a	M331-a-1 C331-a-1-1	30.00	0.90 0.90	1.940 2.805	2.372	0.04 0.15	0.03 0.16		63.0				29.5								30.2		
2	補助	331-a	C331-a-1-1 M331-a-2	15.90	0.90 0.90	2.805 4.096	3.450	0.04 0.15	0.03 0.16		48.8				23.3								22.9		
3																									
4	補助	331-a	M331-a-2 M331-a-3	21.60	0.90 0.90	3.621 3.746	3.683	0.20 0.12	0.10 0.22		67.7				38.9				19.4				24.5		
5																									
6																									
7																									
8																									
9																									
10																									
11																									
12																									
13																									
14																									
15																									

②　　φ150　土工

データ番号	区分	管番	人孔番号	人孔間距離	掘削幅	掘削深	平均掘削深	舗装厚		土工															
										掘削				埋戻し				埋戻し(砕石)				残土			
								現況	仮復旧																
				m	m	m	m	m	m	m^3	m^3	m^3	m^3	m^3	m^3	m^3	m^3	m^3	m^3	m^3	m^3	m^3	m^3	m^3	m^3
16																									
17																									
18																									
19																									
20																									
21																									
22																									
23																									
24																									
25																									
26																									
27																									
28																									
29																									
30																									
合計	補助			67.50							179.50				91.70				19.40				77.60		
	単独																								
	全体			67.50							179.50				91.70				19.40				77.60		

② φ150 管布設工

データ番号	区分	管番	人孔番号	人孔間距離	管布設工										防護工	埋戻控除				
					管体延長	人孔減長	片受直管	PE直管	砂基礎							0.25				
									基礎延長	人孔減長										
				m	m	m	m	m	m	m	m^3	m^3	m^3	m^3	m	m^3/m				
1	補助	331-a	M331-a-1 C331-a-1-1	30.00	29.33	0.45 0.23	28.0	1.33	29.25	0.525 0.225					29.25	7.31				
2	補助	331-a	C331-a-1-1 M331-a-2	15.90	15.20	0.25 0.45	12.0	3.20	15.13	0.246 0.525					15.13	3.78				
3																				
4	補助	331-a	M331-a-2 M331-a-3	21.60	20.70	0.45 0.45	20.0	0.70	20.55	0.525 0.525		6.31								
5																				
6																				
7																				
8																				
9																				
10																				
11																				
12																				
13																				
14																				
15																				

② φ150 管布設工

データ番号	区分	管番	人孔番号	人孔間距離	管布設工										防護工	埋戻控除				
					管体延長	人孔減長	片受直管	PE直管	砂基礎											
									基礎延長	人孔減長						0.25				
				m	m	m	m	m	m	m	m^3	m^3	m^3	m^3	m	m^3/m				
16																				
17																				
18																				
19																				
20																				
21																				
22																				
23																				
24																				
25																				
26																				
27																				
28																				
29																				
30																				
合計	補助			67.50	65.23		60.00	5.23	64.93			6.31			44.38	11.09				
	単独																			
	全体			67.50	65.23		60.00	5.23	64.93			6.31			44.38	11.09				

②　　φ150　土留工

データ番号	区分	管番	人孔番号	人孔間距離	土留工（軽量鋼矢板設置・撤去）上段:掘削深　下段:矢板長										土留工(軽量鋼矢板 矢板長)					支保工		
					BH機種	H=2.00m		H=2.50m		H=3.00m		H=3.50m		H=3.80m								
						H=2.00m	H=2.50m	H=2.50m	H=3.00m	H=3.00m	H=3.50m	H=3.50m	H=4.00m	H=4.00m	H=2.00m	H=2.50m	H=3.00m	H=3.50m	H=4.00m	1段	2段	3段
				m		m	m	m	m	m	m	m	m	m	m	m	m	m	m	m	m	m
1	補助	331-a	M331-a-1 C331-a-1-1	30.00					30.00								30.00				30.00	
2	補助	331-a	C331-a-1-1 M331-a-2	15.90									15.90						15.90		15.90	
3																						
4	補助	331-a	M331-a-2 M331-a-3	21.60										21.60					21.60			21.6
5																						
6																						
7																						
8																						
9																						
10																						
11																						
12																						
13																						
14																						
15																						

②　　φ150　土留工

データ番号	区分	管番	人孔番号	人孔間距離	土留工（軽量鋼矢板設置・撤去）上段:掘削深　下段:矢板長										土留工(軽量鋼矢板 矢板長)					支保工		
					BH機種	H=2.00m		H=2.50m		H=3.00m		H=3.50m		H=3.80m								
						H=2.00m	H=2.50m	H=2.50m	H=3.00m	H=3.00m	H=3.50m	H=3.50m	H=4.00m	H=4.00m	H=2.00m	H=2.50m	H=3.00m	H=3.50m	H=4.00m	1段	2段	3段
				m		m	m	m	m	m	m	m	m	m	m	m	m	m	m	m	m	m
16																						
17																						
18																						
19																						
20																						
21																						
22																						
23																						
24																						
25																						
26																						
27																						
28																						
29																						
30																						
合計	補助			67.50													30.00		37.50			
	単独							30.00				15.90		21.60							45.90	21.60
								30.00				15.90		21.60							45.90	21.60
	全体			67.50													30.00		37.50			

② φ150 舗装取り壊し及び仮復旧工

データ番号	区分	管番	人孔番号	人孔間距離	掘削幅	舗装幅	舗装取り壊し						仮復旧工									
						表層	切断		舗装取り壊し及びガラ処分				表層(13)	路盤	表層(13)	上層路盤	下層路盤	表層(13)	上層路盤	下層路盤	表層(13)	路盤
						上層路盤	t≦15cm	15cm<t					t=3cm	t=16cm	t=3cm	t=15cm	t=14cm	t=3cm	t=17cm	t=15cm	t=3cm	t=10cm
				m	m	m	m	m	m^3	m^3	m^3	m^3	m^2	m^2	m^2	m^2	m^3	m^3	m^3	m^3	m^3	m^3
1	補助	331-a	M331-a-1 C331-a-1-1	30.00	0.90 0.90	0.90	60.00			1.08			27.00	27.00								
2	補助	331-a	C331-a-1-1 M331-a-2	15.90	0.90 0.90	0.90	31.80			0.57			14.31	14.31								
3																						
4	補助	331-a	M331-a-2 M331-a-3	21.60	0.90 0.90	0.90		43.20		3.89												
5																						
6																						
7																						
8																						
9																						
10																						
11																						
12																						
13																						
14																						
15																						

② φ150 舗装取り壊し及び仮復旧工

データ番号	区分	管番	人孔番号	人孔間距離	掘削幅	舗装幅	舗装取り壊し						仮復旧工									
						表層	切断		舗装取り壊し及びガラ処分				表層(13)	路盤	表層(13)	上層路盤	下層路盤	表層(13)	上層路盤	下層路盤	表層(13)	路盤
						上層路盤	t≦15cm	15cm<t					t=3cm	t=16cm	t=3cm	t=15cm	t=14cm	t=3cm	t=17cm	t=15cm	t=3cm	t=10cm
				m	m	m	m	m	m^3	m^3	m^3	m^3	m^2	m^2	m^2	m^2	m^3	m^3	m^3	m^3	m^3	m^3
16																						
17																						
18																						
19																						
20																						
21																						
22																						
23																						
24																						
25																						
26																						
27																						
28																						
29																						
30																						
合計	補助			67.50			91.80	43.20		5.54			41.31	41.31								
	単独																					
	全体			67.50			91.80	43.20		5.54			41.31	41.31								

②　　φ150

データ番号	区分	管番	人孔番号	人孔間距離	仮復旧工																	舗装種別
					表層(13)	路盤	路盤	表層(13)	上層路盤	下層路盤	表層(20)	基層(20)	上層路盤	下層路盤	表層(20)	基層(20)	上層路盤	下層路盤	表層(13)	上層路盤	下層路盤	
					t=3cm	t=17cm	t=10cm	t=5cm	t=13cm	t=14cm	t=5cm	t=5cm	t=10cm	t=14cm	t=5cm	t=5cm	t=10cm	t=22cm	t=5cm	t=10cm	t=10cm	
				m	m^2	m^2	m^3	m^2	m^2	m^2	m^3	m^2	m^2	m^2	m^3	m^2	m^2	m^3	m^3	m^3	m^3	
1	補助	331-a	M331-a-1 C331-a-1-1	30.00																		1
2	補助	331-a	C331-a-1-1 M331-a-2	15.90																		1
3																						
4	補助	331-a	M331-a-2 M331-a-3	21.60											19.44	19.44		19.44				9
5																						
6																						
7																						
8																						
9																						
10																						
11																						
12																						
13																						
14																						
15																						

②　　φ150

データ番号	区分	管番	人孔番号	人孔間距離	仮復旧工 表層(13) t=3cm	路盤 t=17cm	路盤 t=10cm	表層(13) t=5cm	上層路盤 t=13cm	下層路盤 t=14cm	表層(20) t=5cm	基層(20) t=5cm	上層路盤 t=10cm	下層路盤 t=14cm	表層(20) t=5cm	基層(20) t=5cm	上層路盤 t=10cm	下層路盤 t=22cm	表層(13) t=5cm	上層路盤 t=10cm	下層路盤 t=10cm	舗装種別
				m	m^2	m^2	m^3	m^2	m^2	m^2	m^3	m^2	m^2	m^2	m^3	m^2	m^2	m^3	m^3	m^3	m^3	
16																						
17																						
18																						
19																						
20																						
21																						
22																						
23																						
24																						
25																						
26																						
27																						
28																						
29																						
30																						
合計	補助			67.50											19.44	19.44		19.44				
	単独																					
	全体			67.50											19.44	19.44		19.44				

③　　φ75　土工

データ番号	区分	管番	人孔番号	人孔間距離	掘削幅	掘削深	平均掘削深	舗装厚		土工															
										掘削				埋戻し				埋戻し(砕石)				残土			
								現況	仮復旧																
				m	m	m	m	m	m	m^3	m^3	m^3	m^3	m^3	m^3	m^3	m^3	m^3	m^3	m^3	m^3	m^3	m^3	m^3	m^3
1																									
2																									
3																									
4																									
5																									
6	補助	331-b	M331-a-2	21.60	0.73 0.60	0.835 0.835	0.835	0.20 0.12	0.10 0.22																
7	補助	331-b		15.90	0.90 0.90	3.711 2.830	3.271	0.20 0.12	0.10 0.22																
8	補助	331-b	M331-a-7	30.00	0.90 0.90	2.830 1.612	2.221	0.20 0.12	0.10 0.22																
9																									
10																									
11																									
12																									
13																									
14																									
15																									

③　　φ75　土工

データ番号	区分	管番	人孔番号	人孔間距離	掘削幅	掘削深	平均掘削深	舗装厚		土工															
										掘削				埋戻し				埋戻し(砕石)				残土			
								現況	仮復旧																
				m	m	m	m	m	m	m^3	m^3	m^3	m^3	m^3	m^3	m^3	m^3	m^3	m^3	m^3	m^3	m^3	m^3	m^3	m^3
16																									
17																									
18																									
19																									
20																									
21																									
22																									
23																									
24																									
25																									
26																									
27																									
28																									
29																									
30																									
合計	補助			67.50																					
	単独																								
	全体			67.50																					

③　　φ75　管布設工

データ番号	区分	管番	人孔番号	人孔間距離	管布設工															
					管体延長	人孔減長	片受直管	PE直管	砂基礎											
									基礎延長	人孔減長										
				m	m	m	m	m	m	m	m^3	m^3	m^3	m^3						
1																				
2																				
3																				
4																				
5																				
6	補助	331-b	M331-a-2	21.60	21.60				21.60			3.79								
7	補助	331-b		15.90	15.90				15.90			4.04								
8	補助	331-b	M331-a-7	30.00	29.55	0.45			29.48	0.525		7.48								
9																				
10																				
11																				
12																				
13																				
14																				
15																				

③　　φ75　管布設工

データ番号	区分	管番	人孔　番号	人孔間距離	管布設工																
					管体延長	人孔減長	片受直管	PE直管	砂基礎												
									基礎延長	人孔減長											
				m	m	m	m	m	m	m	m^3	m^3	m^3	m^3							
16																					
17																					
18																					
19																					
20																					
21																					
22																					
23																					
24																					
25																					
26																					
27																					
28																					
29																					
30																					
合計	補助			67.50	67.05				66.98			15.31									
	単独																				
	全体			67.50	67.05				66.98			15.31									

③　　φ75　土留工

データ番号	区分	管番	人孔番号	人孔間距離	土留工（軽量鋼矢板設置・撤去）上段:掘削深　下段:矢板長										土留工(軽量鋼矢板 矢板長)					支保工		
					BH機種	H=2.00m		H=2.50m		H=3.00m		H=3.50m		H=3.80m								
						H=2.00m	H=2.50m	H=2.50m	H=3.00m	H=3.00m	H=3.50m	H=3.50m	H=4.00m	H=4.00m	H=2.00m	H=2.50m	H=3.00m	H=3.50m	H=4.00m	1段	2段	3段
				m		m	m	m	m	m	m	m	m	m	m	m	m	m	m	m	m	m
1																						
2																						
3																						
4																						
5																						
6	補助	331-b	M331-a-2	21.60																		
7	補助	331-b		15.90																		
8	補助	331-b	M331-a-7	30.00																		
9																						
10																						
11																						
12																						
13																						
14																						
15																						

③　　φ75　土留工

データ番号	区分	管番	人孔番号	人孔間距離	土留工（軽量鋼矢板設置・撤去）上段：掘削深　下段：矢板長											土留工（軽量鋼矢板 矢板長）					支保工		
					BH機種	H=2.00m		H=2.50m		H=3.00m		H=3.50m		H=3.80m									
						H=2.00m	H=2.50m	H=2.50m	H=3.00m	H=3.00m	H=3.50m	H=3.50m	H=4.00m	H=4.00m		H=2.00m	H=2.50m	H=3.00m	H=3.50m	H=4.00m	1段	2段	3段
				m		m	m	m	m	m	m	m	m	m		m	m	m	m	m	m	m	m
16																							
17																							
18																							
19																							
20																							
21																							
22																							
23																							
24																							
25																							
26																							
27																							
28																							
29																							
30																							
合計	補助			67.50																			
	単独																						
	全体			67.50																			

③　　φ75　舗装取り壊し及び仮復旧工

データ番号	区分	管番	人孔番号	人孔間距離	掘削幅	舗装幅	舗装取り壊し						仮復旧工									
						表層	切断		舗装取り壊し及びガラ処分				表層(13)	路盤	表層(13)	上層路盤	下層路盤	表層(13)	上層路盤	下層路盤	表層(13)	路盤
						上層路盤	t≦20cm	20cm<t					t=3cm	t=16cm	t=3cm	t=15cm	t=14cm	t=3cm	t=17cm	t=15cm	t=3cm	t=10cm
				m	m	m	m	m	m^3	m^3	m^3	m^3	m^2	m^2	m^2	m^2	m^3	m^3	m^3	m^3	m^3	m^3
1																						
2																						
3																						
4																						
5																						
6	補助	331-b	M331-a-2	21.60	0.73 0.60	0.73																
7	補助	331-b		15.90	0.90 0.90	0.90																
8	補助	331-b	M331-a-7	30.00	0.90 0.90	0.90																
9																						
10																						
11																						
12																						
13																						
14																						
15																						

③　　φ75　舗装取り壊し及び仮復旧工

データ番号	区分	管番	人孔番号	人孔間距離	掘削幅	舗装幅	舗装取り壊し						仮復旧工									
						表層	切断		舗装取り壊し及びガラ処分				表層(13)	路盤	表層(13)	上層路盤	下層路盤	表層(13)	上層路盤	下層路盤	表層(13)	路盤
						上層路盤	t≦20cm	20cm<t					t=3cm	t=16cm	t=3cm	t=15cm	t=14cm	t=3cm	t=17cm	t=15cm	t=3cm	t=10cm
				m	m	m	m	m	m^3	m^3	m^3	m^3	m^2	m^2	m^2	m^2	m^3	m^3	m^3	m^3	m^3	m^3
16																						
17																						
18																						
19																						
20																						
21																						
22																						
23																						
24																						
25																						
26																						
27																						
28																						
29																						
30																						
合計	補助			67.50																		
	単独																					
	全体			67.50																		

③　　φ75

データ番号	区分	管番	人孔番号	人孔間距離	仮復旧工 表層(13) t=3cm	路盤 t=17cm	路盤 t=10cm	表層(13) t=5cm	上層路盤 t=13cm	下層路盤 t=14cm	表層(20) t=5cm	基層(20) t=5cm	上層路盤 t=10cm	下層路盤 t=14cm	表層(20) t=5cm	基層(20) t=5cm	上層路盤 t=10cm	下層路盤 t=22cm	表層(13) t=5cm	上層路盤 t=10cm	下層路盤 t=10cm	舗装種別
				m	m^2	m^2	m^3	m^2	m^2	m^2	m^3	m^2	m^2	m^2	m^3	m^2	m^2	m^3	m^3	m^3	m^3	
1																						
2																						
3																						
4																						
5																						
6	補助	331-b	M331-a-2	21.60																		9
7	補助	331-b		15.90																		9
8	補助	331-b	M331-a-7	30.00																		9
9																						
10																						
11																						
12																						
13																						
14																						
15																						

③　　φ75

データ番号	区分	管番	人孔番号	人孔間距離	仮復旧工 表層(13) t=3cm	路盤 t=17cm	路盤 t=10cm	表層(13) t=5cm	上層路盤 t=13cm	下層路盤 t=14cm	表層(20) t=5cm	基層(20) t=5cm	上層路盤 t=10cm	下層路盤 t=14cm	表層(20) t=5cm	基層(20) t=5cm	上層路盤 t=10cm	下層路盤 t=22cm	表層(13) t=5cm	上層路盤 t=10cm	下層路盤 t=10cm	舗装種別
				m	m^2	m^2	m^3	m^2	m^2	m^2	m^3	m^2	m^2	m^2	m^3	m^2	m^2	m^3	m^3	m^3	m^3	
16																						
17																						
18																						
19																						
20																						
21																						
22																						
23																						
24																						
25																						
26																						
27																						
28																						
29																						
30																						
合計	補助			67.50																		
	単独																					
	全体			67.50																		

補助　①　φ150

1号マンホール計算書

No.1

マンホール番号	地盤高	マンホール深	流出管 径	流出管 管底高	流入管 径	流入管 管底高	流入管 落差	副管 径	副管	削孔 250	削孔 200	削孔 150	削孔 100	底版	躯体 60	躯体 90	躯体 120	躯体 150	躯体 180	直壁 30	直壁 60	直壁 90	直壁 120	直壁 150	直壁 180	斜壁 30	斜壁 45	斜壁 60	調整リング 5	調整リング 10	調整リング 15	人孔蓋 T−25	人孔蓋 T−14	調整モルタル 20〜70	調整高	インバート工 基礎工	基礎工のみ	インバート工のみ	可とう継手 250	可とう継手 200	可とう継手 150	副管種別
M331-a-2	37.80	3.890	150	33.910	150	34.285	0.375					1		1					1						1	1						1		1	50	1					2	
小計												箇所 1		個 1					個 1						個 1	個 1						組 1		箇所 1	mm 50	箇所 1					個 2	
合計												箇所 1		個 1					個 1						個 1	個 1						組 1		箇所 1	mm 50	箇所 1					個 2	

各　種　計　算　書

カッター汚泥量算出表

（補助）

・発生汚泥量

		施工量			舗装厚さ						合計
アスファルト舗装版厚	t≦15㎝	91.8	m	×	0.04 m	×	0.023	＝	0.08	m3	
アスファルト舗装版厚	t＞15㎝	43.2	m	×	0.2 m	×	0.023	＝	0.20	m3	

0.28　m3

数 量 計 算 書

（補助）

名　称	規 格	計　　算　　式	小計	計
既設構造物撤去				
コンクリート取壊し	無 筋 構 造 物	V ＝ (0.2+0.3)/2×0.6 0.15 ㎥× 45.90 m （M331-a-1～M331-a-2） ＝	6.9	
Co殻運搬	無筋Co		6.9	
建設廃材処分費	無筋Co		6.9	
区画線工				
白色実線	W=15cm	L ＝ 16.80 ＋ 2.00 ＋ 2.00 ＝	20.8	

数　量　計　算　書

仮設材運搬工

名　称	規 格	計　　算　　式	数 量
往路運搬工	M202-3-1 発進立坑	仮設ケーシング　円形覆工板 2.100 + 1.160 = 3.260	
	M202-4-3 到達立坑	仮設ケーシング　円形覆工板 1.350 + 0.730 = 2.080	
	開削工	軽量鋼矢板 8.435 + = 8.435	
	M205-1-1 ライナープレート立坑	覆工板　覆工板受枠 1.683 + 0.862 = 2.545	
		計	t 16.320
復路運搬工	M202-3-1 発進立坑	仮設ケーシング　円形覆工板 2.100 + 1.160 = 3.260	
	M202-4-3 到達立坑	仮設ケーシング　円形覆工板 1.350 + 0.730 = 2.080	
	開削工	軽量鋼矢板 8.435 + = 8.435	
	M205-1-1 ライナープレート立坑	覆工板　覆工板受枠 1.683 + 0.862 = 2.545	
		計	t 16.320

各　種　計　算　書

管内調査

【補助】

・ M202-4-3　～　M202-3-1　L＝　48.9　m

・ M331-a-1　～　M331-a-2　L＝　45.9　m

合計　ΣL＝　94.8　m

数　量　計　算　書

スクラップ重量

名　称	規 格	計　　算　　式	数 量
スクラップ	M202-3-1 発進立坑	0.914　　＝　0.914	
	M202-4-3 到達立坑	0.716　　＝　0.716	
	M205-1-1 ライナープレート立坑	0.425　　＝　0.425	
		＝	
		計	t 2.055