みどり町地内（市道みどり線ほか）
配水管改良工事

数量計算書

亀山市　上下水道局　上水道室

みどり町地内

工事数量総括表

総括　資材(みどり町地内　1工区　市道みどり線)

名　称	規格	略図及び算式	設計値 当初	設計値 変更	単位
【資材】					
EF受口付直管	φ100mm		43		本
EFフランジ短管	φ100mm		1		個
EF片受レデューサ	φ150mm×φ100mm		1		個
EF両受ベンド	90° φ100mm		1		個
EF片受ベンド	90° φ100mm		1		個
EFキャップ	φ100mm		2		個
FCD製仕切弁	右締め φ50mm		1		個
仕切弁筐	鉄蓋 JWWA　B　132		2		個
	調整リング RB25(K)		4		個
	上部壁 RB25(A)		2		個
	下部壁 RB25(C)		2		個
	底版 RB25(P)		2		組
EF管用 サドル分水栓	φ100mm×φ50mm		1		個
	ﾎﾟﾘｼﾞｮｲﾝﾄ(φ20×φ13) φ100mm×φ20mm		12		個
明示テープ	アルタン無し		270		m
マーカー杭			17		個
ポリエチレンパイプ	φ50mm		1		m
	φ13mm		54		m
PPエルボ	φ13mm		12		個
PVエルボ	φ13mm		12		個
MFジョイント	φ50mm		2		個
不断水T字管	バルブ付 φ100mm×φ100mm		1		個

総括　労務(みどり町地内　1工区　市道みどり線)

名　称	規格	略図及び算式	設計値 当初	設計値 変更	単位
【労務】					
ポリエチレン管布設工	φ100㎜		215.0		m
ポリエチレン管切断工	φ100㎜		3		口
ポリエチレンパイプ布設工	φ50mm		1.0		m
	φ13mm		54.0		m
融着接合継手工	1口 φ150㎜		1		箇所
	1口 φ100㎜		47		箇所
	2口 φ100㎜		1		箇所
仕切弁設置工 (筐据付含む)	φ50mm		1		箇所
仕切弁設置工	φ100mm		1		箇所
明示テープ布設工			270.0		m
分水栓取付工	EF用 φ100mm×φ50mm		1		箇所
	EF用 φ100mm×φ20mm		12		箇所
PP継手工	φ50mm		1		口
	φ13mm		60		口
フランジ継手工	φ100mm		1		口
	φ50mm		2		口
メカニカル継手工	φ50mm		2		口
不断水連絡工	φ100mm×φ100mm		1		箇所

総括　土工(みどり町地内　1工区　市道みどり線)

名　称	規格	略図及び算式	設計値 当初	設計値 変更	単位
【土工】					
舗装版切断工	As, t＝15cm以下	432.0	430		m
舗装版取り壊し工	As, t＝10cm以下	118.9	119		m2
インターロッキング撤去工	t=6cm	29.7	30		m2
掘削工	砂質土	142.0	142		m3
埋め戻し工	RC－40	54.6	55		m3
埋め戻し工	砂	72.9	73		m3
残土処理	砂質土	136.6	137		m3
残塊処理	As	11.9	12		m3
残塊処分費	As	11.9	12		m3
仮舗装工	再生As, t＝4cm	118.9	119		m2
路盤工	RC-40, t＝15cm	118.9	119		m2
汚泥運搬・処分工		0.99	1.0		m3
区画線工		215.0	215		m
インターロッキング設置工	t=6cm	29.7	30		m2
敷砂工	砂, t＝3cm	0.89	0.9		m3
路盤工	RC-40, t＝10cm	29.7	30		m2

総括　資材(みどり町地内　2工区　市道みどり線)

名　称	規格	略図及び算式	設計値 当初	設計値 変更	単位
【資材】					
EF受口付直管	φ75mm		40		本
EFフランジ短管	φ75mm		2		個
EF片受ベンド	90° φ75mm		1		個
EFソケット	φ75mm		1		個
EFキャップ	φ75mm		1		個
ソフトシール仕切弁 両袖管形	右締め φ50mm		2		個
仕切弁筐	鉄蓋 JWWA B 132		4		個
	調整リング RB25(K)		8		個
	上部壁 RB25(A)		4		個
	下部壁 RB25(C)		4		個
	底版 RB25(P)		4		組
明示テープ	アルタン無し		226.5		m
マーカー杭			8		個
不断水T字管	バルブ付 φ300mm×φ75mm		1		個
	バルブ付 φ75mm×φ75mm		1		個
EF管用 サドル分水栓	ﾎﾟﾘｼﾞｮｲﾝﾄ(φ20×φ13) φ75mm×φ20mm		3		個
	φ75mm×φ50mm		2		個
ポリエチレンパイプ	φ50mm		16.0		m
	φ13mm		13.5		m
PVソケット	φ50mm		2		個
PPエルボ	φ50mm		2		個
PPエルボ	φ13mm		3		個
PVエルボ	φ13mm		3		個
VP管用鋳鉄製ｷｬｯﾌﾟ	離脱防止付 φ75mm		1		個

総括　労務(みどり町地内　2工区　市道みどり線)

名　称	規格	略図及び算式	設計値 当初	設計値 変更	単位
【労務】					
ポリエチレン管布設工	φ75㎜		197.0		m
ポリエチレン管切断工	φ75㎜		4		口
ポリエチレンパイプ布設工	φ50mm		16.0		m
	φ13mm		13.5		m
融着接合継手工	1口 φ75㎜		44		箇所
	2口 φ75㎜		1		箇所
仕切弁設置工 (筐据付含む)	φ50mm		2		箇所
仕切弁設置工	φ75mm		2		箇所
明示テープ布設工			226.5		m
分水栓取付工	EF用 φ75mm×φ20mm		3		箇所
	EF用 φ75mm×φ50mm		2		箇所
PP継手工	φ50mm		6		口
	φ13mm		15		口
フランジ継手工	φ75mm		2		口
不断水連絡工	φ300mm×φ75mm		1		箇所
不断水連絡工	φ75mm×φ75mm		1		箇所

総括　土工(みどり町地内　2工区　市道みどり線)

名　称	規格	略図及び算式	設計値 当初	設計値 変更	単位
【土工】					
舗装版切断工	As, t＝15cm以下	426.0	430		m
舗装版取り壊し工	As, t＝10cm以下	117.2	117		m2
インターロッキング撤去工	t=6cm	7.4	7		m2
掘削工	砂質土	122.2	122		m3
埋め戻し工	RC－40	50.2	50		m3
埋め戻し工	砂	58.3	58		m3
残土処理	砂質土	120.8	121		m3
残塊処理	As	11.7	12		m3
残塊処分費	As	11.7	12		m3
仮舗装工	再生As, t＝4cm	117.2	117		m2
路盤工	RC-40, t＝15cm	117.2	117		m2
汚泥運搬・処分工		0.98	1.0		m3
区画線工		197.0	197		m
インターロッキング設置工	t=6cm	7.4	7		m2
敷砂工	砂, t＝3cm	0.22	0.2		m3
路盤工	RC-40, t＝10cm	7.4	7		m2

総括　空気弁(みどり町地内　2工区　市道みどり線)

名　称	規格	略図及び算式	設計値 当初	設計値 変更	単位
【空気弁】					
PE挿し口付鋳鉄製T字管	φ75mm×φ75mm		1		個
空気弁	副弁付		1		個
鋳鉄製 ﾌﾗﾝｼﾞ短管	φ75mm×200mm		1		本
空気弁ﾎﾞｯｸｽ	蓋枠 450×350-200		1		個
	A部材 450×350-200		1		個
	C部材 450×350-200		1		個
	スラブ 680×200-40		1		個
【労務】					
空気弁設置工 (筐据付・補修弁・ﾌﾗﾝｼﾞ短管等取付含)			1		箇所

総括　資材(みどり町地内　3工区　市道みどり12号線)

名　称	規格	略図及び算式	設計値 当初	設計値 変更	単位
【資材】					
EF受口付直管	φ75mm		47		本
EFソケット	φ75mm		2		個
EFチーズ	φ75mm		1		個
EFフランジ短管	G型 φ75mm		1		個
EF両受ベンド	45° φ75mm		1		個
	22° 1/2 φ75mm		1		個
EF片受ベンド	45° φ75mm		1		個
	22° 1/2 φ75mm		2		個
	11° 1/4 φ75mm		1		個
明示テープ	アルタン無し		255.2		m
マーカー杭			6		個
EF管用 サドル分水栓	φ75mm×50mm		2		個
	ポリジョイント(φ20×pφ13) φ75mm×20mm		6		個
ポリエチレンパイプ	φ13mm		22.5		m
PPエルボ	φ13mm		6		個
PVエルボ	φ13mm		6		個

総括　労務(みどり町地内　3工区　市道みどり12号線)

名　称	規格	略図及び算式	設計値 当初	設計値 変更	単位
【労務】					
ポリエチレン管布設工	φ75㎜		234.2		m
ポリエチレン管切断工	φ75㎜		9		口
ポリエチレンパイプ布設工	φ13mm		22.5		m
融着接合継手工	1口 φ75㎜		52		箇所
	2口 φ75㎜		4		箇所
明示テープ布設工			255.2		m
分水栓取付工	EF用 φ75mm×φ20mm		6		箇所
PP継手工	φ13mm		30		口
フランジ継手工	φ75mm		1		口

総括　土工(みどり町地内　3工区　市道みどり12号線)

名　称	規格	略図及び算式	設計値 当初	設計値 変更	単位
【土工】					
舗装版切断工	As, t＝15cm以下	510.4	510		m
舗装版取り壊し工	As, t＝10cm以下	140.4	140		m2
掘削工	砂質土	144.2	144		m3
埋め戻し工	RC－40	55.8	56		m3
埋め戻し工	砂	65.7	66		m3
残土処理	砂質土	144.2	144		m3
残塊処理	As	5.6	6		m3
残塊処分費	As	5.6	6		m3
仮舗装工	再生As, t＝3cm	140.4	140		m2
路盤工	RC-40, t＝16cm	140.4	140		m2
汚泥運搬・処分工		0.47	0.5		m3

総括　資材(みどり町地内　4工区　市道みどり14号線)

名　称	規格	略図及び算式	設計値 当初	設計値 変更	単位
【資材】					
EF受口付直管	φ75mm		22		本
EF直管	φ75mm		1		個
EFソケット	φ75mm		2		個
EFフランジ短管	G型 φ75mm		1		個
EF両受ベンド	45° φ75mm		2		個
	22°　1/2 φ75mm		1		個
ソフトシール仕切弁 両袖管形	右締め φ75mm		1		個
仕切弁筐	鉄蓋 JWWA　B　132		1		個
	調整リング RB25(K)		2		個
	上部壁 RB25(A)		1		個
	下部壁 RB25(C)		1		個
	底版 RB25(P)		1		組
明示テープ	アルタン無し		129.4		m
マーカー杭			6		個
EF管用 サドル分水栓	φ75mm×50mm		2		個
	ポリジョイント(φ20×pφ13) φ75mm×20mm		6		個
ポリエチレンパイプ	φ13mm		16.5		m
PPエルボ	φ13mm		6		個
PVエルボ	φ13mm		6		個

総括　労務(みどり町地内　4工区　市道みどり14号線)

名　称	規格	略図及び算式	設計値 当初	設計値 変更	単位
【労務】					
ポリエチレン管布設工	φ75㎜		114.4		m
ポリエチレン管切断工	φ75㎜		6		口
ポリエチレンパイプ布設工	φ13mm		16.5		m
融着接合継手工	1口 φ75㎜		23		箇所
	2口 φ75㎜		5		箇所
仕切弁設置工 (筐据付含む)	φ75mm		1		箇所
明示テープ布設工			129.4		m
分水栓取付工	EF用 φ75mm×φ20mm		6		箇所
PP継手工	φ13mm		30		口
フランジ継手工	φ75mm		1		口

総括　土工(みどり町地内　4工区　市道みどり14号線)

名　称	規格	略図及び算式	設計値 当初	設計値 変更	単位
【土工】					
舗装版切断工	As, t＝15cm以下	258.8	260		m
舗装版取り壊し工	As, t＝10cm以下	71.2	71		m2
掘削工	砂質土	72.4	72		m3
埋め戻し工	RC－40	27.7	28		m3
埋め戻し工	砂	33.2	33		m3
残土処理	砂質土	72.4	72		m3
残塊処理	As	2.9	3		m3
残塊処分費	As	2.9	3		m3
仮舗装工	再生As, t＝3cm	71.2	71		m2
路盤工	RC-40, t＝16cm	71.2	71		m2
汚泥運搬・処分工		0.24	0.2		m3

総括　資材(みどり町地内　5工区　市道みどり16号線)

名　称	規格	略図及び算式	設計値 当初	設計値 変更	単位
【資材】					
ポリエチレンパイプ	φ13mm		24.8		m
	φ50mm		87.5		m
PPソケット	φ50mm		2		個
明示テープ	アルタン無し		110.0		m
マーカー杭			9		個
PP管用サドル分水栓	φ50mm×13mm		9		個
PPエルボ	φ13mm		9		個
PVエルボ	φ13mm		9		個
ソフトシール仕切弁 両袖管形	右締め φ50mm		2		基
仕切弁筐	鉄蓋 JWWA B 132		2		個
	調整リング RB25(K)		4		個
	上部壁 RB25(A)		2		個
	下部壁 RB25(C)		2		個
	底版 RB25(P)		2		組
MFジョイント	SUSコア付 φ50mm		4		個

総括　労務(みどり町地内　5工区　市道みどり16号線)

名　称	規格	略図及び算式	設計値 当初	設計値 変更	単位
【労務】					
ポリエチレンパイプ布設工	φ13mm		24.8		m
	φ50mm		87.5		m
明示テープ布設工			110.0		m
PP継手工	φ13mm		45		口
	φ50mm		6		口
メカニカル継手工	φ50mm		4		口
フランジ継手工	φ50mm		4		口
分水栓取付工	PP用 φ50mm×φ13mm		9		箇所
仕切弁設置工 (筐据付含む)	φ50mm		2		箇所

総括　土工(みどり町地内　5工区　市道みどり16号線)

名　称	規格	略図及び算式	設計値 当初	設計値 変更	単位
【土工】					
舗装版切断工	As, t＝15cm以下	220.0	220		m
舗装版取り壊し工	As, t＝10cm以下	60.5	61		m2
掘削工	砂質土	58.0	58		m3
埋め戻し工	RC－40	22.1	22		m3
埋め戻し工	砂	27.1	27		m3
残土処理	砂質土	58.0	58		m3
残塊処理	As	2.4	2		m3
残塊処分費	As	2.4	2		m3
仮舗装工	再生As, t＝3cm	60.5	61		m2
路盤工	RC-40, t＝16cm	60.5	61		m2
汚泥運搬・処分工		0.200	0.2		m3

総括　資材(みどり町地内　6工区　市道みどり17号線)

名　称	規格	略図及び算式	設計値 当初	設計値 変更	単位
【資材】					
ポリエチレンパイプ	φ13mm		30.3		m
	φ50mm		98.5		m
PPソケット	φ50mm		3		個
明示テープ	アルタン無し		126.0		m
マーカー杭			11		個
PP管用サドル分水栓	φ50mm×13mm		11		個
PPエルボ	φ13mm		11		個
PVエルボ	φ13mm		11		個
ソフトシール仕切弁 両袖管形	右締め φ50mm		2		基
仕切弁筐	鉄蓋 JWWA B 132		2		個
	調整リング RB25(K)		4		個
	上部壁 RB25(A)		2		個
	下部壁 RB25(C)		2		個
	底版 RB25(P)		2		組
MFジョイント	SUSコア付 φ50mm		4		個

総括　労務(みどり町地内　6工区　市道みどり17号線)

名　称	規格	略図及び算式	設計値 当初	設計値 変更	単位
【労務】					
ポリエチレンパイプ布設工	φ13mm		30.3		m
	φ50mm		98.5		m
明示テープ布設工			126.0		m
PP継手工	φ13mm		55		口
	φ50mm		8		口
メカニカル継手工	φ50mm		4		口
フランジ継手工	φ50mm		4		口
分水栓取付工	PP用 φ50mm×φ13mm		11		箇所
仕切弁設置工（筐据付含む）	φ50mm		2		箇所

総括　土工(みどり町地内　6工区　市道みどり17号線)

名　称	規格	略図及び算式	設計値 当初	設計値 変更	単位
【土工】					
舗装版切断工	As, t＝15cm以下	252.0	250		m
舗装版取り壊し工	As, t＝10cm以下	69.3	69		m2
掘削工	砂質土	66.2	66		m3
埋め戻し工	RC－40	25.2	25		m3
埋め戻し工	砂	30.9	31		m3
残土処理	砂質土	66.2	66		m3
残塊処理	As	2.8	3		m3
残塊処分費	As	2.8	3		m3
仮舗装工	再生As, t＝3cm	69.3	69		m2
路盤工	RC-40, t＝16cm	69.3	69		m2
汚泥運搬・処分工		0.23	0.2		m3

総括　消火栓(みどり町地内　2･3･4工区　市道みどり線･12･14号線)

名　称	規格	略図及び算式	設計値 当初	設計値 変更	単位
【消火栓】					
PE挿し口付鋳鉄製T字管	G型 φ75mm×φ75mm		4		個
地下式消火栓	副弁付		4		個
鋳鉄製 ﾌﾗﾝｼﾞ短管	φ75mm×200mm		4		本
地下式消火栓筐	蓋枠 450×350-200		4		個
	A部材 450×350-200		4		個
	C部材 450×350-200		4		個
	スラブ 680×200-40		4		個
【労務】					
消火栓設置工 (筐据付･補修弁･ﾌﾗﾝｼﾞ短管等取付含)			4		箇所

みどり町地内

管路・資材・労務　数量計算書

市道みどり線

（1工区）

切 管 調 書(みどり町地内)

EF φ100 （ L =5.00m／本 ）																				
甲切管	乙 切 管				本 数	切断工	残管長	甲切管	乙 切 管			本 数	切断工	残管長	甲切管	乙 切 管	本 数	切断工	残管長
m	m				本	ヶ所(口)	m	m	m			本	ヶ所(口)	m	m	m	本	ヶ所(口)	m
3.48					1	1	1.520												
1.25	3.50				1	2	0.250												
					2	3	1.770	計				0	0	0.000	計		0	0	0.000

みどり町地内(1工区)

EFφ100mm

	EF 片受付 直管 (本) l=5.0m	EF 甲切管 (m)	EF 乙切管 (m)	EF チーズ φ100	フランジ短管 G型 φ100 (個)	EF フランジ短管 G型 φ100 (個)	ソフトシール 仕切弁(袖) 右締め φ100 (個)	ソフトシール 仕切弁(フ) 右締め φ100 (個)	PE挿し口付 鋳鉄製T字管 φ100	EF 片受 レデューサ φ150×φ100	EF 片受 Sベンド H-300	EF 両受 Sベンド H-600	EF両受ベンド 90° φ100 (個)	EF両受ベンド 45° φ100 (個)	EF両受ベンド 22° 1/2 φ100 (個)	EF片受ベンド 90° φ100 (個)	EF片受ベンド 45° φ100 (個)	EF片受ベンド 22° 1/2 φ100 (個)	EF片受ベンド 11° 1/4 φ100 (個)	EF ソケット φ100 (個)	EF キャップ φ100 (個)	鋳鉄管用 メカ帽 φ100 (個)	鋳鉄管用 特殊 押し輪 φ100 (個)	布設延長 (累計)
	41	3.48				1				1			1			1					2			
		1.25	3.50																					
計	41.0	4.7	3.5	0	0	1	0	0	0	1	0	0	1	0	0	1	0	0	0	0	2	0	0	
管長	5			0.112	0.26	0.16	0.78	0.449	0.705	0.5	0.775	1.215	0.5	0.365	0.27	0.61	0.47	0.375	0.355		布設工			
延長	205	4.73	3.50	0	0	0.16	0	0	0	0.5	0	0	0.5	0	0	0.61	0	0	0		L=	215.0		

EFφ100　資材(みどり町地内　1工区　市道みどり線)

名　称	規格	略図及び算式	数　量	単位
【資材】				
EF受口付直管	φ100㎜	直管　切管 41　+　2	43	本
EFフランジ短管	φ100mm	1	1	個
EF片受レデューサ	φ150mm×φ100mm	1	1	個
EF両受ベンド	90° φ100mm	1	1	個
EF片受ベンド	90° φ100mm	1	1	個
EFキャップ	φ100mm	2	2	個
FCD製仕切弁	φ50㎜	1	1	個
仕切弁筐	鉄蓋 JWWA　B　132	φ50㎜　不断水T字管 1　+　1	2	個
	調整リング RB25(K)	2　+　2	4	個
	上部壁 RB25(A)	1　+　1	2	個
	下部壁 RB25(C)	1　+　1	2	個
	底版 RB25(P)	1　+　1	2	組
EF管用 サドル分水栓	φ100mm×φ50mm	1	1	個
	ポリジョイント(φ20×φ13) φ100mm×φ20mm	1　+　1　+　1　+　1　+　1　+　1　+　1　+　1　+　1　+　1 1　+　1	12	個
明示テープ	アルタン無し	φ75㎜　φ50㎜　φ13㎜ 215.0　+　1.0　+　54.0	270.0	m
マーカー杭		両受ベンド　片受ベンド　サドルφ50　サドルφ20　レデューサ　不断水T字管 1　+　1　+　1　+　12　+　1　+　1	17	個
ポリエチレンパイプ	φ50mm	0.5　+　0.5	1.0	m
	φ13mm	4.50　+　4.50　+　4.50　+　4.50　+　4.50　+　4.50　+　4.50　+　4.50　+　4.50　+　4.50 4.50　+　4.50	54	m
PPエルボ	φ13mm	1　+　1　+　1　+　1　+　1　+　1　+　1　+　1　+　1　+　1 1　+　1	12	個
PVエルボ	φ13mm	1　+　1　+　1　+　1　+　1　+　1　+　1　+　1　+　1　+　1 1　+　1	12	個
MFジョイント	φ50mm	2	2	個
不断水T字管	バルブ付 φ100㎜×φ100㎜	1	1	個

EFφ100　労務(みどり町地内　1工区　市道みどり線)

名　称	規格	略図及び算式	数　量	単位
【労務】				
ポリエチレン管布設工	φ100㎜	215.0	215.0	m
ポリエチレン管切断工	φ100㎜	3.0	3	口
ポリエチレンパイプ布設工	φ50mm	1.0	1.0	m
	φ13mm	54.0	54.0	m
融着接合継手工	1口 φ150㎜	片受レデューサ 1	1	箇所
	1口 φ100㎜	直管　甲切　EFフランジ　片受ベンド　EFキャップ 41　+　2　+　1　+　1　+　2	47	箇所
	2口 φ100㎜	両受ベンド 1	1	箇所
仕切弁設置工 (筐据付含む)	φ50mm	φ50㎜ 1	1	箇所
仕切弁筐据付工	φ100㎜	φ100mm 1	1	箇所
明示テープ布設工		270.0	270.0	m
分水栓取付工	EF用 φ100mm×φ50mm	1	1	箇所
	EF用 φ100mm×φ20mm	12	12	箇所
PP継手工	φ50mm	PPエルボ　PVエルボ　分水 0　+　0　+　1	1	口
	φ13mm	PPエルボ　PVエルボ　分水 24　+　24　+　12	60	口
フランジ継手工	φ100mm	EFフランジ短管 1	1	口
	φ50mm	MFジョイント 2	2	口
メカニカル継手工	φ50mm	MFジョイント 2	2	口
不断水連絡工	φ100㎜×φ100㎜	1	1	箇所

市道みどり線

（2工区）

切 管 調 書(みどり町地内)

EF φ75 （ L =5.00m／本 ）																				
甲切管	乙 切 管				本 数	切断工	残管長	甲切管	乙 切 管			本 数	切断工	残管長	甲切管	乙 切 管	本 数	切断工	残管長
m				m	本	ヶ所(口)	m	m			m	本	ヶ所(口)	m	m	m	本	ヶ所(口)	m
3.535					1	1	1.465												
4.435					1	1	0.565												
2.300					1	1	2.700												
4.505					1	1	0.495												
					4	4	5.225	計				0	0	0.000	計		0	0	0.000

みどり町地内(2工区)

EFφ75mm

	EF 片受付 直管 (本) l=5.0m	EF 甲切管 (m)	EF 乙切管 (m)	EF チーズ φ75	フランジ短管 G型 φ75 (個)	EF フランジ短管 G型 φ75 (個)	ソフトシール 仕切弁(袖) 右締め φ75 (個)	ソフトシール 仕切弁(フ) 右締め φ75 (個)	PE挿し口付 鋳鉄製T字管 φ75	片受 レデューサ φ75×50	EF 両受 Sベンド H-300	EF 両受 Sベンド H-600	EF両受ベンド 90° φ75 (個)	EF両受ベンド 45° φ75 (個)	EF両受ベンド 22° 1/2 φ75 (個)	EF両受ベンド 11° 1/4 φ75 (個)	EF片受ベンド 90° φ75 (個)	EF片受ベンド 22° 1/2 φ75 (個)	EF片受ベンド 11° 1/4 φ75 (個)	EF ソケット φ75 (個)	EF キャップ φ75 (個)	鋳鉄管用 メカ帽 φ75 (個)	鋳鉄管用 特殊 押し輪 φ75 (個)	布設延長 (累計)
	3	3.535				2			2								1			1	1			
	24	4.435																						
	9	2.300																						
		4.505																						
計	36.0	14.8	0.0	0	0	2	0	0	2	0	0	0	0	0	0	0	1	0	0	1	1	0	0	
管長	5			0.112	0.145	0.145	0.78	0.449	0.71	0.34	0.795	1.215	0.39	0.365	0.27	0.25	0.515	0.375	0.355		布設工			
延長	180	14.775	0.0	0	0	0.29	0	0	1.42	0	0	0	0	0	0	0	0.515	0	0		L=	197.0		

EF φ75 資材(みどり町地内 2工区 市道みどり線)

名 称	規格	略図及び算式	数 量	単位
【資材】				
EF受口付直管	φ75㎜	直管 切管 36 + 4	40	本
EFフランジ短管	φ75㎜	2	2	個
EF片受ベンド	90° φ75㎜	1	1	個
EFソケット	φ75㎜	1	1	個
EFキャップ	φ75㎜	1	1	個
ソフトシール仕切弁 両袖管形	右締め φ50㎜	1 + 1	2	基
仕切弁筐	鉄蓋 JWWA B 132	不断水T字管 仕切弁 2 + 2	4	個
	調整リング RB25(K)	4 + 4	8	個
	上部壁 RB25(A)	2 + 2	4	個
	下部壁 RB25(C)	2 + 2	4	個
	底版 RB25(P)	2 + 2	4	組
明示テープ	アルタン無し	φ75㎜ φ50㎜ φ13㎜ 197.0 + 16.0 + 13.5	226.5	m
マーカー杭		片受ベンド 不断水T字管 サドルφ50 サドルφ20 1 + 2 + 2 + 3	8	個
不断水T字管	バルブ付 φ300mm×φ75mm	1	1	個
不断水T字管	バルブ付 φ75mm×φ75mm	1	1	個
EF管用 サドル分水栓	ポリジョイント(φ20×pφ13) φ75mm×φ20mm	1 + 1 + 1	3	個
	φ75mm×φ50mm	1 + 1	2	個
ポリエチレンパイプ	φ50mm	3.00 + 3.00 + 0.50 + 0.50 + 8.00 + 1.00	16.0	m
	φ13mm	4.50 + 4.50 + 4.50	13.5	m
PVソケット	φ50mm	1 + 1	2	個
PPエルボ	φ50mm	1 + 1	2	個
PPエルボ	φ13mm	1 + 1 + 1	3	個
PVエルボ	φ13mm	1 + 1 + 1	3	個
VP管用鋳鉄製キャップ	離脱防止付 φ75mm	1	1	個

EFφ75　労務(みどり町地内　2工区　市道みどり線)

名　称	規格	略図及び算式	数　量	単位
【労務】				
ポリエチレン管布設工	φ75㎜	197.0	197.0	m
ポリエチレン管切断工	φ75㎜	4.0	4.0	口
ポリエチレン管布設工	φ50㎜	16.0	16.0	m
ポリエチレンパイプ布設工	φ13mm	13.5	13.5	m
融着接合継手工	1口 φ75㎜	直管　甲切　EFフランジ　片受ベンド　EFキャップ 36 + 4 + 2 + 1 + 1	44	箇所
	2口 φ75㎜	ソケット 1	1	箇所
仕切弁設置工 (筐据付含む)	φ50mm	φ50㎜ 2	2	箇所
仕切弁筐据付工	φ75mm	φ75㎜ 2	2	箇所
明示テープ布設工		226.5	226.5	m
分水栓取付工	EF用 φ75mm×φ20mm	3	3	箇所
	EF用 φ75mm×φ50mm	2	2	箇所
PP継手工	φ50mm	PVソケット　PPエルボ　分水 2 + 2 + 2	6	口
	φ13mm	PPエルボ　PVエルボ　分水 6 + 6 + 3	15	口
フランジ継手工	φ75mm	EFフランジ短管 2.0	2	口
不断水連絡工	φ300㎜×φ75㎜	1	1	箇所
不断水連絡工	φ75㎜×φ75㎜	1	1	箇所

市道みどり線

（空気弁）

【空気弁】　資材・労務(みどり町地内　2工区　市道みどり線)

名　称	規格	略図及び算式	数　量	単位
資材				
PE挿し口付鋳鉄製T字管	φ75㎜×φ75㎜	2工区 1	1	個
空気弁 副弁H=100付	φ25㎜	1	1	個
フランジ短管 RF-GF	DCIP φ75㎜×H200	1	1	本
空気弁ﾎﾞｯｸｽ	蓋枠 450×350-200	1	1	個
空気弁ﾎﾞｯｸｽ	A部材 450×350-200	1	1	個
空気弁ﾎﾞｯｸｽ	C部材 450×350-200	1	1	個
空気弁ﾎﾞｯｸｽ	スラブ 680*200-40	1	1	個
労務				
空気弁設置工 (筐据付・補修弁・ ﾌﾗﾝｼﾞ短管等取付含)		1	1	箇所

市道みどり12号線
（3工区）

切 管 調 書（市道みどり12号線）

EF φ75 （ L =5.00m／本 ）																			
甲切管 m	乙 切 管 m			本 数 本	切断工 ヶ所(口)	残管長 m	甲切管 m	乙 切 管 m			本 数 本	切断工 ヶ所(口)	残管長 m	甲切管 m	乙 切 管 m	本 数 本	切断工 ヶ所(口)	残管長 m
2.70	1.80			1	2	0.500												
1.10	2.90			1	2	1.000												
4.00				1	1	1.000												
4.00				1	1	1.000												
4.30				1	1	0.700												
2.90	1.60			1	2	0.500												
				6	9	4.700	計				0	0	0.000	計		0	0	0.000

みどり町地内(3工区)

EFφ75mm

	EF 片受付 直管 (本) l=5.0m	EF 甲切管 (m)	EF 乙切管 (m)	EF チーズ φ75	EF フランジ短管 G型 φ50 (個)	EF フランジ短管 G型 φ75 (個)	ソフトシール 仕切弁(袖) 右締め φ75 (個)	ソフトシール 仕切弁(フ) 右締め φ75 (個)	PE挿し口付 鋳鉄製T字管 φ75	レデューサ φ75×50	EF 両受 Sベンド H-300	EF 両受 Sベンド H-600	EF両受ベンド 90° φ75 (個)	EF両受ベンド 45° φ75 (個)	EF両受ベンド 22° 1/2 φ75 (個)	EF両受ベンド 11° 1/4 φ75 (個)	EF片受ベンド 45° φ75 (個)	EF片受ベンド 22° 1/2 φ75 (個)	EF片受ベンド 11° 1/4 φ75 (個)	EF ソケット φ75 (個)	EF用 P管帽 φ75 (個)	鋳鉄管用 メカ帽 φ75 (個)	鋳鉄管用 特殊 押し輪 φ75 (個)	布設延長 (累計)
	3																							
																		1						
	4																							
		2.7																						
				1																				
	6																							
		1.1																						
									1															
		4.0																						
																		1						
	4																							
		4.0																						
																				1				
			1.8																					
															1									
			2.9																					
														1										
	10																							
			1.6																					
																				1				
									1															
	2																							
		4.3																						
																			1					
	12																							
																	1							
		2.9																						
						1																		
計	41.0	19.0	6.3	1	0	1	0	0	2	0	0	0	0	1	1	0	1	2	1	2	0	0	0	
管長	5			0.112	0.145	0.145	0.78	0.449	0.705	0.34	0.795	1.215	0.39	0.365	0.27	0.25	0.47	0.375	0.355		布設工			
延長	205	19.0	6.3	0.112	0	0.145	0	0	1.41	0	0	0	0	0.365	0.27	0	0.47	0.75	0.355		L=	234.2		

EF φ75 資材(みどり町地内 3工区 市道みどり12号線)

名 称	規格	略図及び算式	数 量	単位
【資材】				
EF受口付直管	φ75㎜	直管 切管 41 + 6	47	本
EFソケット	φ75㎜	2	2	個
EFチーズ	φ75㎜	1	1	個
EFフランジ短管	G型 φ75㎜	1	1	個
EF両受ベンド	45° φ75㎜	1	1	個
	22° 1/2 φ75㎜	1	1	個
EF片受ベンド	45° φ75㎜	1	1	個
	22° 1/2 φ75㎜	2	2	個
	11° 1/4 φ75㎜	1	1	個
明示テープ	アルタン無し	φ75㎜ φ13㎜ 234.2 + 21.0	255.2	m
マーカー杭		サドル φ20 6	6	個
EF管用 サドル分水栓	φ75mm× φ50mm	1 + 1	2	個
EF管用 サドル分水栓	ポリジョイント(φ20×pφ13) φ75mm× φ20mm	1 + 1 + 1 + 1 + 1 + 1	6	個
ポリエチレンパイプ	φ13mm	3.75 + 3.75 + 3.75 + 3.75 + 3.75 + 3.75	22.5	m
PPエルボ	φ13mm	1 + 1 + 1 + 1 + 1 + 1	6	個
PVエルボ	φ13mm	1 + 1 + 1 + 1 + 1 + 1	6	個

EFφ75　労務(みどり町地内　3工区　市道みどり12号線)

名　称	規格	略図及び算式	数　量	単位
【労務】				
ポリエチレン管布設工	φ75㎜	234.2	234.2	m
ポリエチレン管切断工	φ75㎜	9	9	口
ポリエチレンパイプ布設工	φ13mm	22.5	22.5	m
融着接合継手工	1口 φ75㎜	直管　甲切　EFフランジ　片受ベンド 41　+　6　+　1　+　4	52	箇所
	2口 φ75㎜	ソケット　両受ベンド 2　+　2	4	箇所
明示テープ布設工		255.2	255.2	m
分水栓取付工	EF用 φ75mm×φ20mm	6	6	箇所
PP継手工	φ13mm	PPエルボ　PVエルボ　分水 12　+　12　+　6	30	口
フランジ接合	φ75mm	EFフランジ短管 1	1	口

市道みどり14号線
（4工区）

切 管 調 書（市道みどり14号線）

EF φ75 （ L =5.00m／本 ）																					
甲切管	乙 切 管			本 数	切断工	残管長	甲切管	乙 切 管			本 数	切断工	残管長	甲切管	乙 切 管		本 数	切断工	残管長
m			m	本	ヶ所(口)	m	m			m	本	ヶ所(口)	m	m		m	本	ヶ所(口)	m
3.20	1.60			1	2	0.200													
3.70				1	1	1.300													
3.60				1	1	1.400													
	2.00	2.70		1	2	0.300													
				4	6	3.200	計				0	0	0.000	計			0	0	0.000

みどり町地内(4工区)

EFφ75mm

	EF 片受付 直管 (本) l=5.0m	EF 甲切管 (m)	EF 乙切管 (m)	EF チーズ φ75	EF フランジ短管 G型 φ50 (個)	EF フランジ短管 G型 φ75 (個)	ソフトシール 仕切弁(袖) 右締め φ75 (個)	ソフトシール 仕切弁(フ) 右締め φ75 (個)	PE挿し口付 鋳鉄製T字管 φ75	レデューサ φ75×50	EF 両受 Sベンド H-300	EF 両受 Sベンド H-600	EF両受ベンド 90° φ75 (個)	EF両受ベンド 45° φ75 (個)	EF両受ベンド 22° 1/2 φ75 (個)	EF両受ベンド 11° 1/4 φ75 (個)	EF片受ベンド 45° φ75 (個)	EF片受ベンド 22° 1/2 φ75 (個)	EF片受ベンド 11° 1/4 φ75 (個)	EF ソケット φ75 (個)	EF用 P管帽 φ75 (個)	鋳鉄管用 メカ帽 φ75 (個)	鋳鉄管用 特殊 押し輪 φ75 (個)	布設延長 (累計)
		3.2																						
															1									
			2.0																					
																				1				
							1																	
	13																							
		3.7																						
																				1				
									1															
	6																							
		3.6																						
														1										
			1.6																					
														1										
			2.7																					
						1																		
計	19.0	10.5	6.3	0	0	1	1	0	1	0	0	0	0	2	1	0	0	0	0	2	0	0	0	
管長	5			0.112	0.145	0.145	0.78	0.449	0.705	0.34	0.795	1.215	0.39	0.365	0.27	0.25	0.47	0.375	0.355		布設工			
延長	95	10.5	6.3	0	0	0.145	0.78	0	0.705	0	0	0	0	0.73	0.27	0	0	0	0		L=	114.4		

EFφ75 資材(みどり町地内 4工区 市道みどり14号線)

名 称	規格	略図及び算式	数 量	単位
【資材】				
EF受口付直管	φ75㎜	直管 切管 19 + 3	22	本
EF直管	φ75㎜	1	1	本
EFソケット	φ75㎜	2	2	個
EFフランジ短管	G型 φ75㎜	1	1	個
EF両受ベンド	45° φ75㎜	2	2	個
	22° 1/2 φ75㎜	1	1	個
ソフトシール仕切弁 両袖管形	右締め φ75㎜	1	1	基
仕切弁筐	鉄蓋 JWWA B 132	φ75㎜ 1	1	個
	調整リング RB25(K)	2	2	個
	上部壁 RB25(A)	1	1	個
	下部壁 RB25(C)	1	1	個
	底版 RB25(P)	1	1	組
明示テープ	アルタン無し	φ75㎜ φ13㎜ 114.4 + 15.0	129.4	m
マーカー杭		サドルφ20 6	6	個
EF管用 サドル分水栓	φ75mm×φ50mm	1 + 1	2	個
EF管用 サドル分水栓	ポリジョイント(φ20×pφ13) φ75mm×φ20mm	1 + 1 + 1 + 1 + 1 + 1	6	個
ポリエチレンパイプ	φ13mm	2.75 + 2.75 + 2.75 + 2.75 + 2.75 + 2.75	16.5	m
PPエルボ	φ13mm	1 + 1 + 1 + 1 + 1 + 1	6	個
PVエルボ	φ13mm	1 + 1 + 1 + 1 + 1 + 1	6	個

EF φ75　労務(みどり町地内　4工区　市道みどり14号線)

名　称	規格	略図及び算式	数　量	単位
【労務】				
ポリエチレン管布設工	φ75㎜	114.4	114.4	m
ポリエチレン管切断工	φ75㎜	6	6	口
ポリエチレンパイプ布設工	φ13mm	16.5	16.5	m
融着接合継手工	1口 φ75㎜	直管　甲切　EFフランジ 19　+　3　+　1	23	箇所
	2口 φ75㎜	ソケット　両受ベンド 2　+　3	5	箇所
仕切弁設置工 (筐据付含む)	φ75mm	φ75㎜ 1	1	箇所
明示テープ布設工		129.4	129.4	m
分水栓取付工	EF用 φ75mm×φ20mm	6	6	箇所
PP継手工	φ13mm	PPエルボ　PVエルボ　分水 12　+　12　+　6	30	口
フランジ接合	φ75mm	EFフランジ短管 1	1	口

市道みどり線・12・14号線
（消火栓）

【消火栓】　資材・労務(みどり町地内　2・3・4工区　市道みどり線・12・14号線)

名　称	規格	略図及び算式	数　量	単位
資材				
PE挿し口付鋳鉄製T字管	φ75㎜×φ75㎜	2工区　3工区　4工区 1　+　2　+　1	4	個
地下式消火栓 副弁H=100付	単口 φ75㎜×φ65㎜	4	4	個
フランジ短管 RF-GF	DCIP φ75㎜×H200	4	4	本
消火栓筐	蓋枠 450×350-200	4	4	個
消火栓筐	A部材 450×350-200	4	4	個
消火栓筐	C部材 450×350-200	4	4	個
消火栓筐	スラブ 680*200-40	4	4	個
労務				
消火栓設置工 (筐据付・補修弁・ ﾌﾗﾝｼﾞ短管等取付含)		4	4	箇所

市道みどり16号線

（5工区）

PPφ50　資材(みどり町地内　5工区　市道みどり16号線)

名　称	規格	略図及び算式	数　量	単位
【資材】				
ポリエチレンパイプ	φ13mm	2.75 + 2.75 + 2.75 + 2.75 + 2.75 + 2.75 + 2.75 + 2.75 + 2.75	24.8	m
	φ25mm	0.0	0	m
	φ40mm	0.0	0	m
	φ50mm	7.0 + 25.0 + 25.0 + 26.0 + 4.5	87.5	m
PVソケット	φ13mm	0	0	個
PPソケット	φ13mm	0	0	個
PVソケット	φ50mm	0	0	個
PPソケット	φ50mm	1 + 1	2	個
明示テープ	アルタン無し	φ13mm 22.5 + φ25mm 0.0 + φ40mm 0.0 + φ50mm 87.5	110	m
マーカー杭		1 + 1 + 1 + 1 + 1 + 1 + 1 + 1 + 1	9	個
PP管用サドル分水栓	φ50mm×φ13mm	1 + 1 + 1 + 1 + 1 + 1 + 1 + 1 + 1	9	個
サドルキャップ	φ13mm	0	0	個
PPチーズ	φ50mm	0	0	個
PPエルボ	φ50mm	0	0	個
PPエルボ	φ13mm	1 + 1 + 1 + 1 + 1 + 1 + 1 + 1 + 1	9	個
PVエルボ	φ13mm	1 + 1 + 1 + 1 + 1 + 1 + 1 + 1 + 1	9	個
ソフトシール仕切弁	右締め φ50mm	1 + 1	2	基
仕切弁筐	鉄蓋 JWWA B 132	φ50 1 + φ50 1	2	個
	調整リング RB25(K)	2 + 2	4	個
	上部壁 RB25(A)	1 + 1	2	個
	下部壁 RB25(CA)	1 + 1	2	個
	底版 RB25(P)	1 + 1	2	組
MFジョイント	SUSｺｱ付 φ50mm	2 + 2	4	個

PPφ50　労務(みどり町地内　5工区　市道みどり16号線)

名　称	規格	略図及び算式	数　量	単位
【労務】				
ポリエチレンパイプ布設工	φ13mm	2.75 + 2.75 + 2.75 + 2.75 + 2.75 + 2.75 + 2.75 + 2.75 + 2.75	24.8	m
	φ25mm	0.0	0.0	m
	φ40mm	0.0	0.0	m
	φ50mm	7.0 + 25.0 + 25.0 + 26.0 + 4.5	87.5	m m
明示テープ布設工		110.0	110.0	m
PP継手工	φ13mm	チーズ ソケット エルボ サドル 0 + 0 + 36 + 9	45	口
	φ25mm	チーズ ソケット エルボ サドル 0 + 0 + 0 + 0	0	口
	φ30mm	チーズ ソケット エルボ サドル 0 + 0 + 0 + 0	0	口
	φ40mm	チーズ ソケット エルボ サドル 0 + 0 + 0 + 0	0	口
	φ50mm	チーズ ソケット エルボ サドル 0 + 4 + 0 + 2	6	口
メカニカル継手工	φ50mm	MFｼﾞｮｲﾝﾄ 2 + 2	4	口
ﾌﾗﾝｼﾞ継手工	φ50mm	RF 2 + 2	4	口
分水栓取付工	PP用 φ50mm×φ13mm	9	9	箇所
仕切弁設置工 (筐据付含む)	φ50mm	φ50mm 2	2	箇所

市道みどり17号線

（6工区）

PPφ50　資材(みどり町地内　6工区　市道みどり17号線)

名　称	規格	略図及び算式	数　量	単位
【資材】				
ポリエチレンパイプ	φ13mm	2.75 + 2.75 + 2.75 + 2.75 + 2.75 + 2.75 + 2.75 + 2.75 + 2.75 + 2.75 2.75	30.3	m
	φ25mm	0.0	0.0	m
	φ40mm	0.0	0.0	m
	φ50mm	7.0 + 24.0 + 25.0 + 25.0 + 13.0 + 4.5	98.5	m
PVソケット	φ13mm	0	0	個
PPソケット	φ13mm	0	0	個
PVソケット	φ50mm	0	0	個
PPソケット	φ50mm	1 + 1 + 1	3	個
明示テープ	アルタン無し	φ13mm φ25mm φ40mm φ50mm 27.5 + 0.0 + 0.0 + 98.5	126.0	m
マーカー杭		1 + 1 + 1 + 1 + 1 + 1 + 1 + 1 + 1 + 1 + 1 1	11	個
PP管用サドル分水栓	φ50mm×φ13mm	1 + 1 + 1 + 1 + 1 + 1 + 1 + 1 + 1 + 1 + 1 1	11	個
サドルキャップ	φ13mm	0	0	個
PPチーズ	φ50mm	0	0	個
PPエルボ	φ50mm	0	0	個
PPエルボ	φ13mm	1 + 1 + 1 + 1 + 1 + 1 + 1 + 1 + 1 + 1 + 1 1	11	個
PVエルボ	φ13mm	1 + 1 + 1 + 1 + 1 + 1 + 1 + 1 + 1 + 1 + 1 1	11	個
ソフトシール仕切弁	右締め φ50mm	1 + 1	2	基
仕切弁筐	鉄蓋 JWWA B 132	φ50 φ50 1 + 1	2	個
	調整リング RB25(K)	2 + 2	4	個
	上部壁 RB25(A)	1 + 1	2	個
	下部壁 RB25(CA)	1 + 1	2	個
	底版 RB25(P)	1 + 1	2	組
MFジョイント	SUSｺｱ付 φ50mm	2 + 2	4	個

PPφ50　労務(みどり町地内　6工区　市道みどり17号線)

名　称	規格	略図及び算式	数　量	単位
【労務】				
ポリエチレンパイプ布設工	φ13mm	2.75 + 2.75 + 2.75 + 2.75 + 2.75 + 2.75 + 2.75 + 2.75 + 2.75 + 2.75 2.75	30.3	m
	φ25mm	0.0	0.0	m
	φ40mm	0.0	0.0	m
	φ50mm	7.0 + 24.0 + 25.0 + 25.0 + 13.0 + 4.5	98.5	m m
明示テープ布設工		126.0	126.0	m
PP継手工	φ13mm	チーズ　ソケット　エルボ　サドル 0 + 0 + 44 + 11	55	口
	φ25mm	チーズ　ソケット　エルボ　サドル 0 + 0 + 0 + 0	0	口
	φ30mm	チーズ　ソケット　エルボ　サドル 0 + 0 + 0 + 0	0	口
	φ40mm	チーズ　ソケット　エルボ　サドル 0 + 0 + 0 + 0	0	口
	φ50mm	チーズ　ソケット　エルボ　サドル 0 + 6 + 0 + 2	8	口
メカニカル継手工	φ50mm	MFｼﾞｮｲﾝﾄ 2 + 2	4	口
ﾌﾗﾝｼﾞ継手工	φ50mm	RF 2 + 2	4	口
分水栓取付工	PP用 φ50mm×φ13mm	11	11	箇所
仕切弁設置工 (筐据付含む)	φ50mm	φ50mm 2	2	箇所

みどり町地内

土工　数量計算書

市道みどり線

（1工区）

みどり町地内　1工区布設工数量計算

名　　称	形　状　寸　法	①		②		③	単位	数　　量	摘　　要
舗装切断工	As, t＝15cm以下	430.00	+	2.00	+		m	430	432.00
舗装版取り壊し工	As, t＝10cm以下	118.30	+	0.60	+		m²	119	118.90
							m		
							m²		
インターロッキング撤去工	t=6cm		+		+	29.70	m²	30	29.70
掘削工	砂質土	120.40	+	0.50	+	21.10	m³	142	142.00
埋め戻し工	RC－40	49.50	+	0.20	+	4.90	m³	55	54.60
埋め戻し工	流用土		+		+		m³		
埋め戻し工	砂	60.20	+	0.30	+	12.40	m³	73	72.90
残土処理	砂質土	120.40	+	0.50	+	15.70	m³	137	136.60
			+		+				
残塊処理	As	11.83	+	0.06	+		m³	12	11.89
残塊処分費	As	11.83	+	0.06	+		m³	12	11.89
残塊処理	Con		+		+		m³		
残塊処分費	Con		+		+		m³		
表層工	再生As, t＝4cm	118.30	+	0.55	+		m²	119	118.85
下層路盤工	RC-40, t＝15cm	118.30	+	0.55	+		m²	119	118.85
区画線工		215.00	+		+		m	215	215.00
インターロッキング設置工	t=6cm		+		+	29.70	m²	30	29.70
敷砂工	砂、t=3cm					0.89	m³	0.9	0.89
下層路盤工	RC-40, t＝10cm		+		+	29.70	m²	30	29.70

①EF φ100mm		延長L＝	215.00	m	管天H＝	0.90	m	舗装厚t＝	10	cm	管外径区分	8
		矢板厚t＝		cm				仮舗装厚t＝	4	cm	路盤厚t＝	15

名　称	形　状　寸　法	みどり町地内　1工区　EF100mm布設工数量計算	単位	数　量	摘　要
舗装切断工	As，t＝10cm	215.00 × 2.00	m	430.00	
舗装版取り壊し工	As，t＝10cm	215.00 × 0.55	m^2	118.30	
掘削工	砂質土	215.00 × 0.56	m^3	120.40	
埋め戻し工	RC-40	215.00 × 0.23	m^3	49.50	
埋め戻し工	砂	215.00 × 0.28	m^3	60.20	
残土処理	砂質土	215.00 × 0.56	m^3	120.40	
残塊処理	As，t＝10cm	118.30 × 0.10	m^3	11.83	
残塊処分費	As		m^3	11.83	
仮舗装工	再生As，t＝4cm	215.00 × 0.55	m^2	118.30	
下層路盤工	RC-40，t＝15cm	215.00 × 0.55	m^2	118.30	
区画線工		215.00	m	215.00	

土　工　数　量　表

みどり町地内　1工区　EF100mm布設工数量計算　　管天H＝　0.90　m

①EF φ100mm　　掘削幅(W)　　矢板厚(C)

管外径(D2)　0.125　　掘削幅(W)　0.55　＋　　＝　0.55　m

	掘削幅(W)		管天(H)		管外径		敷砂			
掘削土量＝	0.55	×(	0.8	＋	0.125	＋	0.1	)＝	0.56	m^3

	掘削幅(W)		管天(H)		砂埋戻厚(h)		路盤			
砕石埋戻＝	0.55	×(	0.86	－	0.3	－	0.15	)＝	0.23	m^3

	掘削幅(W)		砂埋戻厚(h1)		管断面積			
砂埋戻＝	0.55	×	0.525	－	0.0123	＝	0.28	m^3

	掘削土量	
残土処理＝	0.56	m^3

※管天(H)は、舗装厚削除済数量

D2:管外径一覧表(mm)

区分	管　種	管外径	掘削幅	ボルト径・トルク
1	PP φ13mm	21.5	0.50	
2	PP φ20mm	27.0	0.50	
3	PP φ25mm	34.0	0.50	
4	PP φ30mm	42.0	0.50	
5	PP φ40mm	48.0	0.50	
6	PP φ50mm	60.0	0.50	
7	EF φ75mm	89.0	0.55	
8	EF φ100mm	125.0	0.55	
9	DCIP φ125mm	143.0	0.65	
10	EF φ150mm	180.0	0.50	
11	EF φ200mm	250.0	0.50	
12	DCIP φ250mm	271.6	0.80	
13	DCIP φ300mm	322.8	0.70	
14	DCIP φ350mm	374.0	0.90	
15	DCIP φ400mm	425.6	0.95	
16	DCIP φ450mm	476.8	1.00	

D2:	8	管外径	125
W:	8	掘削幅	0.55

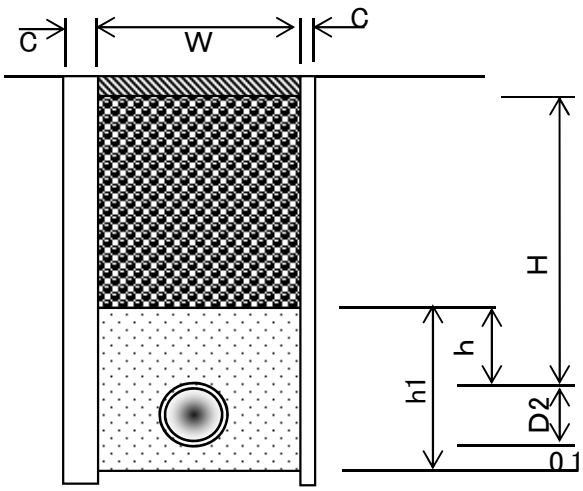

②PPφ50mm		延長L＝	1.00	m	管天H＝	0.90	m	舗装厚t＝	10	cm 管外径区分	6
		矢板厚t＝		cm				仮舗装厚t＝	4	cm 路盤厚t＝	15
名　称	形　状　寸　法	みどり町地内　1工区　PPφ50mm布設工数量計算							単位	数　量	摘　要
舗装切断工	As，t＝10cm	1.00	×	2.00					m	2.00	
舗装版取り壊し工	As，t＝10cm	1.00	×	0.55					m²	0.60	
掘削工	砂質土	0.53	×	1.00					m³	0.50	
埋め戻し工	RC-40	0.23	×	1.00					m³	0.20	
埋め戻し工	砂	0.25	×	1.00					m³	0.30	
残土処理	砂質土	0.53	×	1.00					m³	0.50	
残塊処理	As，t＝10cm	0.60	×	0.10					m³	0.06	
残塊処分費	As								m³	0.06	
仮舗装工	再生As，t＝4cm	1.00	×	0.55					m²	0.55	
下層路盤工	RC-40，t＝15cm	1.00	×	0.55					m²	0.55	

土　工　数　量　表

みどり町地内　1工区　PPφ50mm布設工数量計算　　管天H＝　0.90　m

②PPφ50mm

					掘削幅(W)		矢板厚(C)			
管外径(D2)	0.060		掘削幅(W)		0.55	＋		＝	0.55	m
	掘削幅(W)		管天(H)		管外径		敷砂			
掘削土量＝	0.55	×(	0.8	＋	0.06	＋	0.1	)＝	0.53	m^3
	掘削幅(W)		管天(H)		砂埋戻厚(h)		路盤			
砕石埋戻＝	0.55	×(	0.86	－	0.3	－	0.15	)＝	0.23	m^3
	掘削幅(W)		砂埋戻厚(h1)		管断面積					
砂埋戻＝	0.55	×	0.46	－	0.0028	＝	0.25	m^3		
	掘削土量									
残土処理＝	0.53	m^3								

※管天(H)は、舗装厚削除済数量

D2:管外径一覧表(mm)

区分	管　種	管外径	掘削幅	ボルト径・トルク
1	PPφ13mm	21.5	0.50	
2	PPφ20mm	27.0	0.50	
3	PPφ25mm	34.0	0.50	
4	PPφ30mm	42.0	0.50	
5	PPφ40mm	48.0	0.50	
6	PPφ50mm	60.0	0.55	
7	HI・SGRφ75mm	89.0	0.55	
8	EFφ100mm	125.0	0.50	
9	DCIPφ125mm	143.0	0.65	
10	HIVPφ150mm	180.0	0.55	
11	DCIPφ200mm	220.0	0.75	
12	DCIPφ250mm	271.6	0.80	
13	DCIPφ300mm	322.8	0.85	
14	DCIPφ350mm	374.0	0.90	
15	DCIPφ400mm	425.6	0.95	
16	DCIPφ450mm	476.8	1.00	

D2:	6	管外径	60
W:	6	掘削幅	0.55

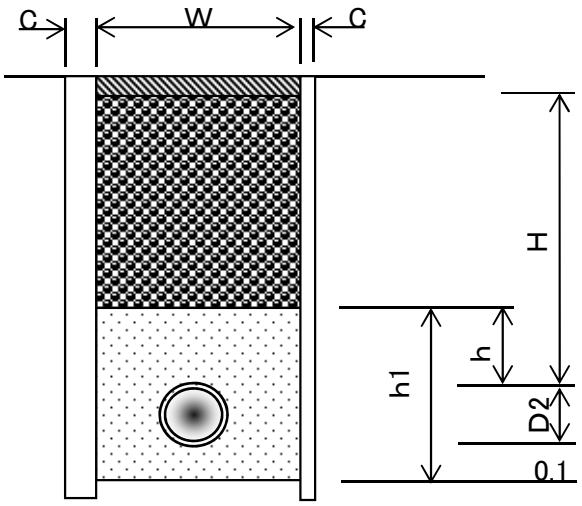

③PPφ13mm		延長L＝	54.00	m	管天H＝	0.65	m	舗装厚t＝	6	cm 管外径区分	1
		矢板厚t＝		cm				仮舗装厚t＝	9	cm 路盤厚t＝	10
名　称	形　状　寸　法	みどり町地内　1工区　PPφ13mm布設工数量計算							単位	数　量	摘　要
インターロッキング撤去工	t=6cm、再使用	54.00	×	0.55					m²	29.70	
掘削工	砂質土	0.39	×	54.00					m³	21.10	
埋め戻し工	RC-40	0.09	×	54.00					m³	4.90	
埋め戻し工	砂	0.23	×	54.00					m³	12.40	
残土処理	砂質土	0.29	×	54.00					m³	15.70	
インターロッキング設置工	t=6cm	54.00	×	0.55					m²	29.70	
敷砂工	砂、t=3cm	54.00	×	0.55	×	0.03			m³	0.89	
下層路盤工	RC-40，t＝10cm	54.00	×	0.55					m²	29.70	

土　工　数　量　表

みどり町地内　1工区　PPφ13mm布設工数量計算　　管天H＝　0.65　m

③PPφ13mm

				掘削幅(W)		矢板厚(C)				
管外径(D2)	0.022		掘削幅(W)	0.55		＋		＝	0.55	m
	掘削幅(W)		管天(H)	管外径		敷砂				
掘削土量＝	0.55	×(	0.59	＋	0.022	＋	0.1	)＝	0.39	m^3
	掘削幅(W)		管天(H)	砂埋戻厚(h)		路盤				
砕石埋戻	0.55	×(	0.56	－	0.3	－	0.1	)＝	0.09	m^3
	掘削幅(W)		砂埋戻厚(h1)	管断面積						
砂埋戻＝	0.55	×	0.422	－	0.0004	＝	0.23	m^3		
	掘削土量									
残土処理＝	0.29	m^3								

※管天(H)は、舗装厚削除済数量

D2:管外径一覧表(mm)

区分	管　種	管外径	掘削幅	ボルト径・トルク
1	PPφ13mm	21.5	0.55	
2	PPφ20mm	27.0	0.50	
3	PPφ25mm	34.0	0.50	
4	PPφ30mm	42.0	0.55	
5	PPφ40mm	48.0	0.50	
6	PPφ50mm	60.0	0.50	
7	EFφ75mm	93.0	0.55	
8	EFφ100mm	125.0	0.50	
9	DCIPφ125mm	143.0	0.65	
10	EFφ150mm	180.0	0.50	
11	DCIPφ200mm	220.0	0.75	
12	DCIPφ250mm	271.6	0.80	
13	DCIPφ300mm	322.8	0.85	
14	DCIPφ350mm	374.0	0.90	
15	DCIPφ400mm	425.6	0.95	
16	DCIPφ450mm	476.8	1.00	

D2:	1	管外径	21.5
W:	1	掘削幅	0.55

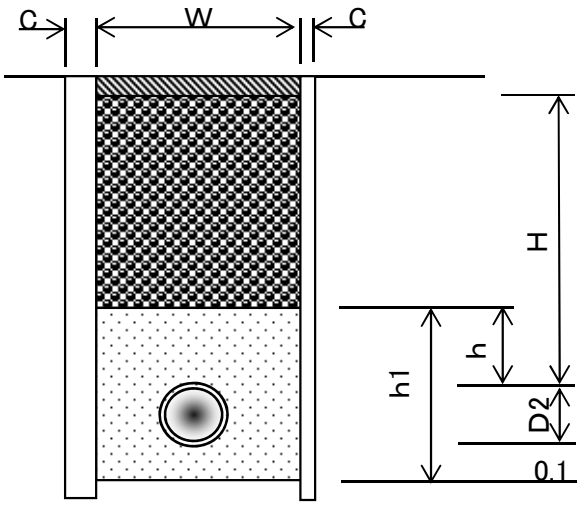

市道みどり線

（2工区）

名　　称	形　状　寸　法	みどり町地内　2工区布設工数量計算					単位	数　　量	摘　　要
		①		②		③			
舗装切断工	As, t＝15cm以下	394.00	+	32.00	+		m	430	426.00
舗装版取り壊し工	As, t＝10cm以下	108.40	+	8.80	+		m²	117	117.20
							m		
							m²		
インターロッキング撤去工	t=6cm		+		+	7.43	m²	7	7.43
掘削工	砂質土	108.40	+	8.50	+	5.30	m³	122	122.20
埋め戻し工	RC－40	45.30	+	3.70	+	1.20	m³	50	50.20
埋め戻し工	流用土		+		+		m³		
埋め戻し工	砂	51.20	+	4.00	+	3.10	m³	58	58.30
残土処理	砂質土	108.40	+	8.50	+	3.90	m³	121	120.80
			+		+				
残塊処理	As	10.84	+	0.88	+		m³	12	11.72
残塊処分費	As	10.84	+	0.88	+		m³	12	11.72
残塊処理	Con		+		+		m³		
残塊処分費	Con		+		+		m³		
表層工	再生As, t＝4cm	108.40	+	8.80	+		m²	117	117.20
下層路盤工	RC-40, t＝15cm	108.40	+	8.80	+		m²	117	117.20
区画線工		197.00	+		+		m	197	197.00
インターロッキング設置工	t=6cm		+		+	7.43	m²	7	7.43
敷砂工	砂、t=3cm					0.22	m³	0.2	0.22
下層路盤工	RC-40, t＝10cm		+		+	7.43	m²	7	7.43

①EF φ75mm		延長L＝	197.00	m	管天H＝	0.90	m	舗装厚t＝	10	cm	管外径区分	7
		矢板厚t＝		cm				仮舗装厚t＝	4	cm	路盤厚t＝	15

名　称	形　状　寸　法	みどり町地内　2工区　EF φ75mm布設工数量計算	単位	数　量	摘　要
舗装切断工	As, t＝10cm	197.00 × 2.00	m	394.00	
舗装版取り壊し工	As, t＝10cm	197.00 × 0.55	m^2	108.40	
掘削工	砂質土	197.00 × 0.55	m^3	108.40	
埋め戻し工	RC-40	197.00 × 0.23	m^3	45.30	
埋め戻し工	砂	197.00 × 0.26	m^3	51.20	
残土処理	砂質土	197.00 × 0.55	m^3	108.40	
残塊処理	As, t＝10cm	108.40 × 0.10	m^3	10.84	
残塊処分費	As		m^3	10.84	
仮舗装工	再生As, t＝4cm	197.00 × 0.55	m^2	108.40	
下層路盤工	RC-40, t＝15cm	197.00 × 0.55	m^2	108.40	
区画線工		197.00	m^2	197.00	

土　工　数　量　表

みどり町地内　2工区　EF φ75mm布設工数量計算　　管天H＝　0.90　m

①EF φ75mm　　掘削幅(W)　　矢板厚(C)

管外径(D2)　0.093　　掘削幅(W)　0.55　＋　　＝　0.55　m

掘削土量＝　掘削幅(W) 0.55 ×(　管天(H) 0.8　＋　管外径 0.093　＋　敷砂 0.1)＝　0.55　m^3

砕石埋戻＝　掘削幅(W) 0.55 ×(　管天(H) 0.86　－　砂埋戻厚(h) 0.3　－　路盤 0.15)＝　0.23　m^3

砂埋戻＝　掘削幅(W) 0.55　×　砂埋戻厚(h1) 0.493　－　管断面積 0.0068　＝　0.26　m^3

残土処理＝　掘削土量 0.55　m^3

※管天(H)は、舗装厚削除済数量

D2:管外径一覧表(mm)

区分	管　種	管外径	掘削幅	ボルト径・トルク
1	PP φ13mm	21.5	0.50	
2	PP φ20mm	27.0	0.50	
3	PP φ25mm	34.0	0.50	
4	PP φ30mm	42.0	0.50	
5	PP φ40mm	48.0	0.50	
6	PP φ50mm	60.0	0.50	
7	EF φ75mm	93.0	0.55	
8	EF φ100mm	125.0	0.50	
9	DCIP φ125mm	143.0	0.65	
10	EF φ150mm	180.0	0.50	
11	EF φ200mm	250.0	0.50	
12	DCIP φ250mm	271.6	0.80	
13	DCIP φ300mm	322.8	0.70	
14	DCIP φ350mm	374.0	0.90	
15	DCIP φ400mm	425.6	0.95	
16	DCIP φ450mm	476.8	1.00	

D2:	7	管外径	93
W:	7	掘削幅	0.55

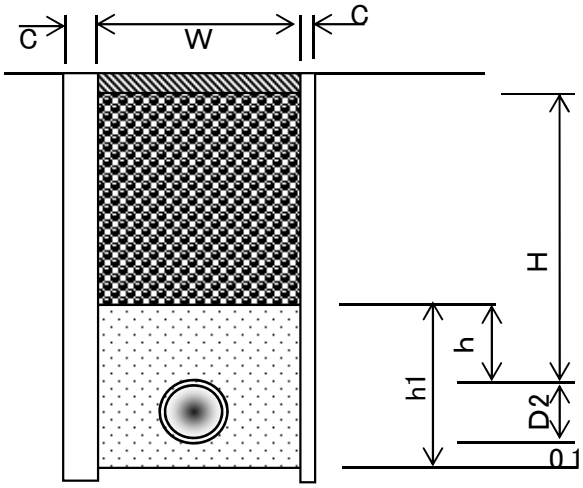

②PPφ50mm		延長L＝	16.00	m	管天H＝	0.90	m	舗装厚t＝	10	cm	管外径区分	6
		矢板厚t＝		cm				本舗装厚t＝	4	cm	路盤厚t＝	15

名　　称	形　状　寸　法	みどり町地内　2工区　PPφ50mm布設工数量計算	単位	数　　量	摘　　要
舗装切断工	As，t＝10cm	16.00 × 2.00	m	32.00	
舗装版取り壊し工	As，t＝10cm	16.00 × 0.55	m^2	8.80	
掘削工	砂質土	0.53 × 16.00	m^3	8.50	
埋め戻し工	RC-40	0.23 × 16.00	m^3	3.70	
埋め戻し工	砂	0.25 × 16.00	m^3	4.00	
残土処理	砂質土	0.53 × 16.00	m^3	8.50	
残塊処理	As	8.80 × 0.10	m^3	0.88	
残塊処分費	As		m^3	0.88	
表層工	再生As，t＝4cm	16.00 × 0.55	m^2	8.80	
下層路盤工	RC-40，t＝15cm	16.00 × 0.55	m^2	8.80	

土　工　数　量　表

みどり町地内　2工区　PPφ50mm布設工数量計算　　管天H＝　0.90　m

②PPφ50mm　　掘削幅(W)　　矢板厚(C)

管外径(D2)　0.060　　掘削幅(W)　0.55　＋　　＝　0.55　m

	掘削幅(W)		管天(H)		管外径		敷砂			
掘削土量＝	0.55	×(	0.8	＋	0.06	＋	0.1	)＝	0.53	m^3

	掘削幅(W)		管天(H)		砂埋戻厚(h)		路盤			
砕石埋戻＝	0.55	×(	0.86	－	0.3	－	0.15	)＝	0.23	m^3

	掘削幅(W)		砂埋戻厚(h1)		管断面積			
砂埋戻＝	0.55	×	0.46	－	0.0028	＝	0.25	m^3

	掘削土量	
残土処理＝	0.53	m^3

※管天(H)は、舗装厚削除済数量

D2:管外径一覧表(mm)

区分	管　種	管外径	掘削幅	ボルト径・トルク
1	PPφ13mm	21.5	0.50	
2	PPφ20mm	27.0	0.50	
3	PPφ25mm	34.0	0.50	
4	PPφ30mm	42.0	0.50	
5	PPφ40mm	48.0	0.50	
6	PPφ50mm	60.0	0.55	
7	HI・SGRφ75mm	89.0	0.55	
8	EFφ100mm	125.0	0.50	
9	DCIPφ125mm	143.0	0.65	
10	HIVPφ150mm	180.0	0.55	
11	DCIPφ200mm	220.0	0.75	
12	DCIPφ250mm	271.6	0.80	
13	DCIPφ300mm	322.8	0.85	
14	DCIPφ350mm	374.0	0.90	
15	DCIPφ400mm	425.6	0.95	
16	DCIPφ450mm	476.8	1.00	

D2:	6	管外径	60
W:	6	掘削幅	0.55

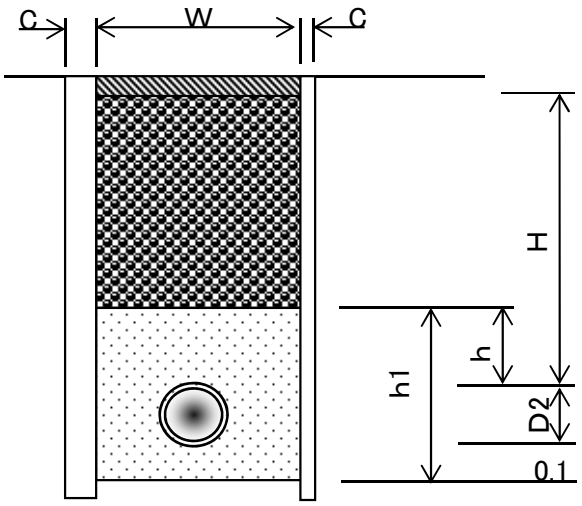

③PPφ13mm		延長L＝	13.50	m	管天H＝	0.65	m	舗装厚t＝	6	cm 管外径区分	1
		矢板厚t＝		cm				本舗装厚t＝	9	cm 路盤厚t＝	10
名　称	形　状　寸　法	みどり町地内　2工区　PPφ13mm布設工数量計算							単位	数　量	摘　要
インターロッキング撤去工	t=6cm、再使用	13.50	×	0.55					m²	7.43	
掘削工	砂質土	0.39	×	13.50					m³	5.30	
埋め戻し工	RC-40	0.09	×	13.50					m³	1.20	
埋め戻し工	砂	0.23	×	13.50					m³	3.10	
残土処理	砂質土	0.29	×	13.50					m³	3.90	
インターロッキング設置工	t=6cm	13.50	×	0.55					m²	7.43	
敷砂工	砂、t=3cm	13.50	×	0.55	×	0.03			m²	0.22	
下層路盤工	RC-40，t＝10cm	13.50	×	0.55					m²	7.43	

土　工　数　量　表

みどり町地内　2工区　PPφ13mm布設工数量計算　　管天H＝　0.65　m

③PPφ13mm

				掘削幅(W)		矢板厚(C)				
管外径(D2)	0.022		掘削幅(W)	0.55		＋		＝	0.55	m
	掘削幅(W)		管天(H)	管外径		敷砂				
掘削土量＝	0.55	×(	0.59	＋	0.022	＋	0.1	)＝	0.39	m^3
	掘削幅(W)		管天(H)	砂埋戻厚(h)		路盤				
砕石埋戻＝	0.55	×(	0.56	－	0.3	－	0.1	)＝	0.09	m^3
	掘削幅(W)		砂埋戻厚(h1)	管断面積						
砂埋戻＝	0.55	×	0.422	－	0.0004	＝	0.23	m^3		
	掘削土量									
残土処理＝	0.29	m^3								

※管天(H)は、舗装厚削除済数量

D2:管外径一覧表(mm)

区分	管　種	管外径	掘削幅	ボルト径・トルク
1	PPφ13mm	21.5	0.55	
2	PPφ20mm	27.0	0.50	
3	PPφ25mm	34.0	0.50	
4	PPφ30mm	42.0	0.50	
5	PPφ40mm	48.0	0.50	
6	PPφ50mm	60.0	0.50	
7	EFφ75mm	93.0	0.55	
8	EFφ100mm	125.0	0.50	
9	DCIPφ125mm	143.0	0.65	
10	EFφ150mm	180.0	0.50	
11	DCIPφ200mm	220.0	0.75	
12	DCIPφ250mm	271.6	0.80	
13	DCIPφ300mm	322.8	0.85	
14	DCIPφ350mm	374.0	0.90	
15	DCIPφ400mm	425.6	0.95	
16	DCIPφ450mm	476.8	1.00	

D2:	1	管外径	21.5
W:	1	掘削幅	0.55

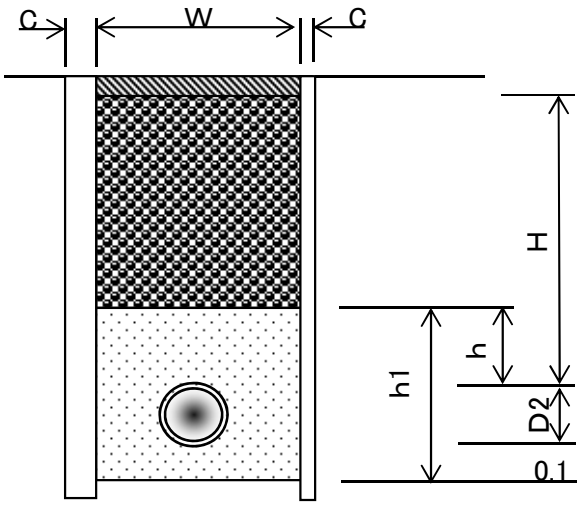

市道みどり12号線
（3工区）

名　　称	形　状　寸　法	みどり町地内　3工区　布設工数量計算（市道みどり12号線）	単位	数　　量	摘　　要
		①　　②			
舗装切断工	As, t＝15cm以下	468.40　+　42.00	m	510	510.40
舗装版取り壊し工	As, t＝10cm以下	128.80　+　11.60	㎡	140	140.40
舗装切断工	Con, t＝15cm以下		m		
舗装版取り壊し工	Con, t＝10cm以下		㎡		
掘削工	砂質土	135.80　+　8.40	㎥	144	144.20
埋め戻し工	RC－40	53.90　+　1.90	㎥	56	55.80
埋め戻し工	砂	60.90　+　4.80	㎥	66	65.70
残土処理	砂質土	135.80　+　8.40	㎥	144	144.20
残塊処理	As	5.15　+　0.46	㎥	6	5.61
残塊処分費	As	5.15　+　0.46	㎥	6	5.61
残塊処理	Con		㎥		
残塊処分費	Con		㎥		
仮舗装工	再生As, t＝3cm	128.80　+　11.60	㎡	140	140.40
路盤工	RC-40, t＝16cm	128.80　+　11.60	㎡	140	140.40
			㎡		

①EF φ75mm		延長L＝	234.20	m	管天H＝	0.90	m	舗装厚t＝	4	cm	管外径区分 7
		矢板厚t＝		cm				仮舗装厚t＝	3	cm	路盤厚t＝ 16
名　称	形　状　寸　法	みどり町地内　3工区　EF φ75mm布設工数量計算（市道みどり12号線）							単位	数　量	摘　要
舗装切断工	As，t＝4cm	234.20	×	2.00					m	468.4	
舗装版取り壊し工	As，t＝4cm	234.20	×	0.55					m^2	128.8	
掘削工	砂質土	234.20	×	0.58					m^3	135.8	
埋め戻し工	RC-40	234.20	×	0.23					m^3	53.9	
埋め戻し工	砂	234.20	×	0.26					m^3	60.9	
残土処理	砂質土	234.20	×	0.58					m^3	135.8	
残塊処理	As，t＝4cm	128.80	×	0.04					m^3	5.15	
残塊処分費	As								m^3	5.15	
仮舗装工	再生As，t＝3cm								m^2	128.8	
路盤工	RC-40，t＝16cm								m^2	128.8	

土　工　数　量　表

みどり町地内　3工区　EF φ75mm布設工数量計算（市道みどり12号線）　管天H＝　0.90　m

①EF φ75mm　　掘削幅（W）　矢板厚（C）

管外径（D2）　0.090　掘削幅（W）　0.55　＋　＝　0.55　m

掘削土量＝　0.55（掘削幅（W））×（　0.86（管天（H））＋　0.090（管外径）＋　0.1（敷砂））＝　0.58　m^3

砕石埋戻＝　0.55（掘削幅（W））×（　0.87（管天（H））－　0.3（砂埋戻厚(h)）－ 0.16（路盤））＝　0.23　m^3

砂埋戻＝　0.55（掘削幅（W））×　0.490（砂埋戻厚（h1））－　0.0064（管断面積）＝　0.26　m^3

残土処理＝　0.58（掘削土量）　m^3

※管天（H）は、舗装厚削除済数量

D2：管外径一覧表（㎜）

区分	管　種	管外径	掘削幅	ボルト径・トルク
1	PP φ13㎜	21.5	0.55	
2	PP φ20㎜	27.0	0.55	
3	PP φ25㎜	34.0	0.55	
4	PP φ30㎜	42.0	0.55	
5	PP φ40㎜	48.0	0.55	
6	PP φ50㎜	60.0	0.55	
7	EF φ75㎜	90.0	0.55	
8	EF φ100㎜	125.0	0.55	
9	DCIP φ125㎜	143.0	0.55	
10	EF φ150㎜	180.0	0.55	
11	EF φ200㎜	250.0	0.55	
12	DCIP φ250㎜	271.6	0.80	
13	DCIP φ300㎜	322.8	0.85	
14	DCIP φ350㎜	374.0	0.90	
15	DCIP φ400㎜	425.6	0.95	
16	DCIP φ450㎜	476.8	1.00	

D2：	7	管外径	90
W：	7	掘削幅	0.55

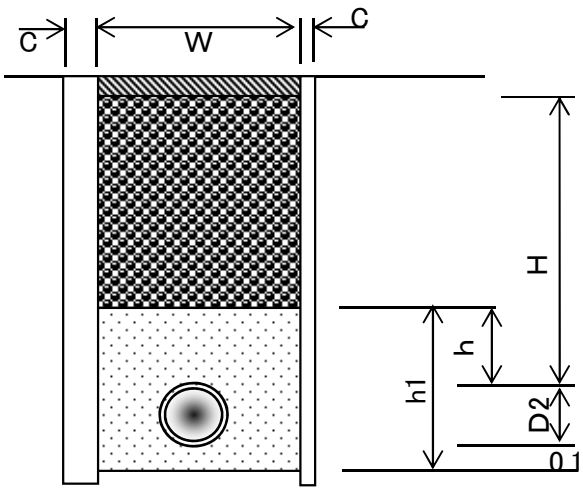

②PPφ13mm	延長L＝	21.00	m	管天H＝	0.65	m	舗装厚t＝	4	cm	管外径区分	1
	矢板厚t＝		cm				仮舗装厚t＝	3	cm	路盤厚t＝	16

名　　称	形　状　寸　法	みどり町地内　3工区　PPφ13mm布設工数量計算（市道みどり12号線）	単位	数　　量	摘　　要
舗装切断工	As，t＝4cm	21.00 × 2.00	m	42.0	
舗装版取り壊し工	As，t＝4cm	21.00 × 0.55	m^2	11.6	
掘削工	砂質土	21.00 × 0.40	m^3	8.4	
埋め戻し工	RC-40	21.00 × 0.09	m^3	1.9	
埋め戻し工	砂	21.00 × 0.23	m^3	4.8	
残土処理	砂質土	21.00 × 0.40	m^3	8.4	
残塊処理	As，t＝4cm	11.60 × 0.04	m^3	0.46	
残塊処分費	As		m^3	0.46	
仮舗装工	再生As，t＝3cm		m^2	11.6	
路盤工	RC-40，t＝16cm		m^2	11.6	

土　工　数　量　表

みどり町地内　3工区　PPφ13mm布設工数量計算(市道みどり12号線)　管天H＝　0.65　m

②PPφ13mm　　掘削幅(W)　矢板厚(C)

管外径(D2)　0.022　掘削幅(W)　0.55　＋　＝　0.55　m

掘削土量＝　掘削幅(W) 0.55 ×(　管天(H) 0.61　＋　管外径 0.022　＋　敷砂 0.1)＝　0.40　m^3

砕石埋戻＝　掘削幅(W) 0.55 ×(　管天(H) 0.62　－　砂埋戻厚(h) 0.3　－　路盤 0.16)＝　0.09　m^3

砂埋戻＝　掘削幅(W) 0.55　×　砂埋戻厚(h1) 0.422　－　管断面積 0.0004　＝　0.23　m^3

残土処理＝　掘削土量 0.40　m^3

※管天(H)は、舗装厚削除済数量

D2:管外径一覧表(mm)

区分	管　種	管外径	掘削幅	ボルト径・トルク
1	PPφ13mm	21.5	0.55	
2	PPφ20mm	27.0	0.55	
3	PPφ25mm	34.0	0.55	
4	PPφ30mm	42.0	0.55	
5	PPφ40mm	48.0	0.55	
6	PPφ50mm	60.0	0.55	
7	EFφ75mm	90.0	0.55	
8	EFφ100mm	125.0	0.55	
9	DCIPφ125mm	143.0	0.55	
10	EFφ150mm	180.0	0.55	
11	EFφ200mm	250.0	0.55	
12	DCIPφ250mm	271.6	0.80	
13	DCIPφ300mm	322.8	0.85	
14	DCIPφ350mm	374.0	0.90	
15	DCIPφ400mm	425.6	0.95	
16	DCIPφ450mm	476.8	1.00	

D2:	1	管外径	21.5
W:	1	掘削幅	0.55

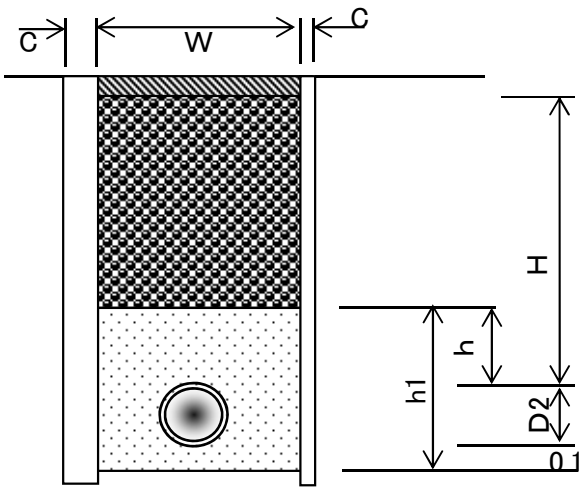

市道みどり14号線
（4工区）

名　　称	形　状　寸　法	みどり町地内　4工区　布設工数量計算（市道みどり14号線）	単位	数　　量	摘　　要
		①　　②			
舗装切断工	As，t＝15cm以下	228.80　+　30.00	m	260	258.80
舗装版取り壊し工	As，t＝10cm以下	62.90　+　8.30	㎡	71	71.20
掘削工	砂質土	66.40　+　6.00	㎥	72	72.40
埋め戻し工	RC－40	26.30　+　1.40	㎥	28	27.70
埋め戻し工	砂	29.70　+　3.50	㎥	33	33.20
残土処理	砂質土	66.40　+　6.00	㎥	72	72.40
残塊処理	As	2.52　+　0.33	㎥	3	2.85
残塊処分費	As	2.52　+　0.33	㎥	3	2.85
仮舗装工	再生As，t＝3cm	62.90　+　8.30	㎡	71	71.20
路盤工	RC-40，t＝16cm	62.90　+　8.30	㎡	71	71.20
路盤工	RC-40，t＝15cm		㎡		

①EF φ75mm		延長L＝	114.40	m	管天H＝	0.90	m	舗装厚t＝	4	cm	管外径区分	7
		矢板厚t＝		cm				仮舗装厚t＝	3	cm	路盤厚t＝	16

名　称	形　状　寸　法	みどり町地内　4工区　EF φ75mm布設工数量計算（市道みどり14号線）	単位	数　量	摘　要
舗装切断工	As，t＝4cm	114.40 × 2.00	m	228.8	
舗装版取り壊し工	As，t＝4cm	114.40 × 0.55	m^2	62.9	
掘削工	砂質土	114.40 × 0.58	m^3	66.4	
埋め戻し工	RC-40	114.40 × 0.23	m^3	26.3	
埋め戻し工	砂	114.40 × 0.26	m^3	29.7	
残土処理	砂質土	114.40 × 0.58	m^3	66.4	
残塊処理	As，t＝4cm	62.90 × 0.04	m^3	2.52	
残塊処分費	As		m^3	2.52	
仮舗装工	再生As，t＝3cm		m^2	62.9	
路盤工	RC-40，t＝16cm		m^2	62.9	

土　工　数　量　表

みどり町地内　4工区　EF φ75mm布設工数量計算（市道みどり14号線）　管天H＝　0.90　m

①EF φ75mm　　掘削幅（W）　矢板厚（C）

管外径（D2）　0.090　掘削幅（W）　0.55　＋　＝　0.55　m

	掘削幅（W）		管天（H）		管外径		敷砂			
掘削土量＝	0.55	×（	0.86	＋	0.090	＋	0.1	）＝	0.58	m^3

	掘削幅（W）		管天（H）		砂埋戻厚(h)		路盤			
砕石埋戻＝	0.55	×（	0.87	－	0.3	－	0.16	）＝	0.23	m^3

	掘削幅（W）		砂埋戻厚（h1）		管断面積			
砂埋戻＝	0.55	×	0.490	－	0.0064	＝	0.26	m^3

	掘削土量	
残土処理＝	0.58	m^3

※管天（H）は、舗装厚削除済数量

D2：管外径一覧表（㎜）

区分	管　種	管外径	掘削幅	ボルト径・トルク
1	PP φ13㎜	21.5	0.55	
2	PP φ20㎜	27.0	0.55	
3	PP φ25㎜	34.0	0.55	
4	PP φ30㎜	42.0	0.55	
5	PP φ40㎜	48.0	0.55	
6	PP φ50㎜	60.0	0.55	
7	EF φ75㎜	90.0	0.55	
8	EF φ100㎜	125.0	0.55	
9	DCIP φ125㎜	143.0	0.55	
10	EF φ150㎜	180.0	0.55	
11	EF φ200㎜	250.0	0.55	
12	DCIP φ250㎜	271.6	0.80	
13	DCIP φ300㎜	322.8	0.85	
14	DCIP φ350㎜	374.0	0.90	
15	DCIP φ400㎜	425.6	0.95	
16	DCIP φ450㎜	476.8	1.00	

D2：	7	管外径	90
W：	7	掘削幅	0.55

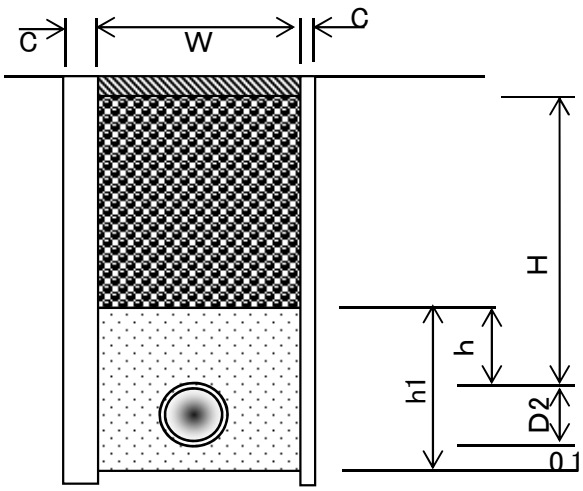

②PPφ13mm		延長L＝	15.00	m	管天H＝	0.65	m	舗装厚t＝	4	cm	管外径区分	1
		矢板厚t＝		cm				仮舗装厚t＝	3	cm	路盤厚t＝	16

名　称	形　状　寸　法	みどり町地内　4工区　PPφ13mm布設工数量計算（市道みどり14号線）	単位	数　量	摘　要
舗装切断工	As，t＝4cm	15.00 × 2.00	m	30.0	
舗装版取り壊し工	As，t＝4cm	15.00 × 0.55	m^2	8.3	
掘削工	砂質土	15.00 × 0.40	m^3	6.0	
埋め戻し工	RC-40	15.00 × 0.09	m^3	1.4	
埋め戻し工	砂	15.00 × 0.23	m^3	3.5	
残土処理	砂質土	15.00 × 0.40	m^3	6.0	
残塊処理	As，t＝4cm	8.30 × 0.04	m^3	0.33	
残塊処分費	As		m^3	0.33	
仮舗装工	再生As，t＝3cm		m^2	8.3	
路盤工	RC-40，t＝16cm		m^2	8.3	

土　工　数　量　表

みどり町地内　4工区　PPφ13mm布設工数量計算(市道みどり14号線)　管天H＝　0.65　m

②PPφ13mm　　掘削幅(W)　矢板厚(C)

管外径(D2)　0.022　掘削幅(W)　0.55　＋　＝　0.55　m

	掘削幅(W)		管天(H)		管外径		敷砂			
掘削土量＝	0.55	×(	0.61	＋	0.022	＋	0.1	)＝	0.40	m^3

	掘削幅(W)		管天(H)		砂埋戻厚(h)		路盤			
砕石埋戻＝	0.55	×(	0.62	－	0.3	－	0.16	)＝	0.09	m^3

	掘削幅(W)		砂埋戻厚(h1)		管断面積			
砂埋戻＝	0.55	×	0.422	－	0.0004	＝	0.23	m^3

	掘削土量	
残土処理＝	0.40	m^3

※管天(H)は、舗装厚削除済数量

D2:管外径一覧表(mm)

区分	管　種	管外径	掘削幅	ボルト径・トルク
1	PPφ13mm	21.5	0.55	
2	PPφ20mm	27.0	0.55	
3	PPφ25mm	34.0	0.55	
4	PPφ30mm	42.0	0.55	
5	PPφ40mm	48.0	0.55	
6	PPφ50mm	60.0	0.55	
7	EFφ75mm	90.0	0.55	
8	EFφ100mm	125.0	0.55	
9	DCIPφ125mm	143.0	0.55	
10	EFφ150mm	180.0	0.55	
11	EFφ200mm	250.0	0.55	
12	DCIPφ250mm	271.6	0.80	
13	DCIPφ300mm	322.8	0.85	
14	DCIPφ350mm	374.0	0.90	
15	DCIPφ400mm	425.6	0.95	
16	DCIPφ450mm	476.8	1.00	

D2:	1	管外径	21.5
W:	1	掘削幅	0.55

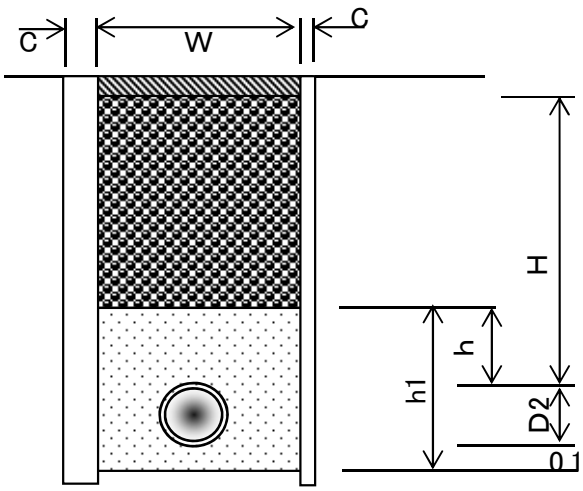

市道みどり16号線

（5工区）

名　　称	形　状　寸　法	みどり町地内　5工区　布設工数量計算（市道みどり16号線）	単位	数　　量	摘　　要
		①　　②			
舗装切断工	As, t＝15cm以下	175.00　+　45.00	m	220	220.00
舗装版取り壊し工	As, t＝10cm以下	48.10　+　12.40	m^2	61	60.50
舗装切断工	Con, t＝15cm以下		m		
舗装版取り壊し工	Con, t＝10cm以下		m^2		
掘削工	砂質土	49.00　+　9.00	m^3	58	58.00
埋め戻し工	RC－40	20.10　+　2.00	m^3	22	22.10
埋め戻し工	砂	21.90　+　5.20	m^3	27	27.10
残土処理	砂質土	49.00　+　9.00	m^3	58	58.00
残塊処理	As	1.92　+　0.50	m^3	2	2.42
残塊処分費	As	1.92　+　0.50	m^3	2	2.42
残塊処理	Con		m^3		
残塊処分費	Con		m^3		
仮舗装工	再生As, t＝3cm	48.10　+　12.40	m^2	61	60.50
路盤工	RC-40, t＝16cm	48.10　+　12.40	m^2	61	60.50
			m^2		

①PPφ50mm		延長L＝	87.50	m	管天H＝	0.90	m	舗装厚t＝	4	cm	管外径区分 6
		矢板厚t＝		cm				仮舗装厚t＝	3	cm	路盤厚t＝ 16
名　称	形　状　寸　法	みどり町地内　5工区　PPφ50mm布設工数量計算（市道みどり16号線）							単位	数　量	摘　要
舗装切断工	As，t＝4cm	87.50	×	2.00					m	175.0	
舗装版取り壊し工	As，t＝4cm	87.50	×	0.55					m^2	48.1	
掘削工	砂質土	87.50	×	0.56					m^3	49.0	
埋め戻し工	RC-40	87.50	×	0.23					m^3	20.1	
埋め戻し工	砂	87.50	×	0.25					m^3	21.9	
残土処理	砂質土	87.50	×	0.56					m^3	49.0	
残塊処理	As，t＝4cm	48.10	×	0.04					m^3	1.92	
残塊処分費	As								m^3	1.92	
仮舗装工	再生As，t＝3cm								m^2	48.1	
路盤工	RC-40，t＝16cm								m^2	48.1	

土　工　数　量　表

みどり町地内　5工区　PPφ50mm布設工数量計算(市道みどり16号線)　管天H＝　0.90　m

①PPφ50mm　　掘削幅(W)　矢板厚(C)

管外径(D2)　0.060　掘削幅(W)　0.55　＋　＝　0.55　m

掘削土量＝　0.55(掘削幅(W))×(　0.86(管天(H))　＋　0.060(管外径)　＋　0.1(敷砂)　)＝　0.56　m^3

砕石埋戻＝　0.55(掘削幅(W))×(　0.87(管天(H))　－　0.3(砂埋戻厚(h))　－　0.16(路盤)　)＝　0.23　m^3

砂埋戻＝　0.55(掘削幅(W))　×　0.460(砂埋戻厚(h1))　－　0.0028(管断面積)　＝　0.25　m^3

残土処理＝　0.56(掘削土量)　m^3

※管天(H)は、舗装厚削除済数量

D2:管外径一覧表(mm)

区分	管　種	管外径	掘削幅	ボルト径・トルク
1	PPφ13mm	21.5	0.55	
2	PPφ20mm	27.0	0.55	
3	PPφ25mm	34.0	0.55	
4	PPφ30mm	42.0	0.55	
5	PPφ40mm	48.0	0.55	
6	PPφ50mm	60.0	0.55	
7	EFφ75mm	90.0	0.55	
8	EFφ100mm	125.0	0.55	
9	DCIPφ125mm	143.0	0.55	
10	EFφ150mm	180.0	0.55	
11	EFφ200mm	250.0	0.55	
12	DCIPφ250mm	271.6	0.80	
13	DCIPφ300mm	322.8	0.85	
14	DCIPφ350mm	374.0	0.90	
15	DCIPφ400mm	425.6	0.95	
16	DCIPφ450mm	476.8	1.00	

D2:	6	管外径	60
W:	6	掘削幅	0.55

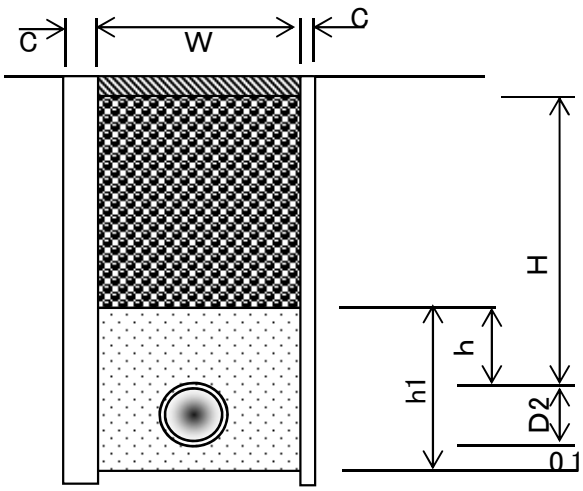

②PPφ13mm		延長L＝	22.50	m	管天H＝	0.65	m	舗装厚t＝	4	cm	管外径区分	1
		矢板厚t＝		cm				仮舗装厚t＝	3	cm	路盤厚t＝	16

名　称	形　状　寸　法	みどり町地内　5工区　PPφ13mm布設工数量計算（市道みどり16号線）	単位	数　量	摘　要
舗装切断工	As，t＝4cm	22.50 × 2.00	m	45.0	
舗装版取り壊し工	As，t＝4cm	22.50 × 0.55	m^2	12.4	
掘削工	砂質土	22.50 × 0.40	m^3	9.0	
埋め戻し工	RC-40	22.50 × 0.09	m^3	2.0	
埋め戻し工	砂	22.50 × 0.23	m^3	5.2	
残土処理	砂質土	22.50 × 0.40	m^3	9.0	
残塊処理	As，t＝4cm	12.40 × 0.04	m^3	0.50	
残塊処分費	As		m^3	0.50	
仮舗装工	再生As，t＝3cm		m^2	12.4	
路盤工	RC-40，t＝16cm		m^2	12.4	

土　工　数　量　表

みどり町地内　5工区　PPφ13mm布設工数量計算(市道みどり16号線)　管天H＝　0.65　m

②PPφ13mm　　掘削幅(W)　矢板厚(C)

管外径(D2)　0.022　掘削幅(W)　0.55　＋　＝　0.55　m

掘削土量＝　掘削幅(W) 0.55 ×(　管天(H) 0.61　＋　管外径 0.022　＋　敷砂 0.1)＝　0.40　m^3

砕石埋戻＝　掘削幅(W) 0.55 ×(　管天(H) 0.62　－　砂埋戻厚(h) 0.3　－　路盤 0.16)＝　0.09　m^3

砂埋戻＝　掘削幅(W) 0.55　×　砂埋戻厚(h1) 0.422　－　管断面積 0.0004　＝　0.23　m^3

残土処理＝　掘削土量 0.40　m^3

※管天(H)は、舗装厚削除済数量

D2:管外径一覧表(mm)

区分	管　種	管外径	掘削幅	ボルト径・トルク
1	PPφ13mm	21.5	0.55	
2	PPφ20mm	27.0	0.55	
3	PPφ25mm	34.0	0.55	
4	PPφ30mm	42.0	0.55	
5	PPφ40mm	48.0	0.55	
6	PPφ50mm	60.0	0.55	
7	EFφ75mm	90.0	0.55	
8	EFφ100mm	125.0	0.55	
9	DCIPφ125mm	143.0	0.55	
10	EFφ150mm	180.0	0.55	
11	EFφ200mm	250.0	0.55	
12	DCIPφ250mm	271.6	0.80	
13	DCIPφ300mm	322.8	0.85	
14	DCIPφ350mm	374.0	0.90	
15	DCIPφ400mm	425.6	0.95	
16	DCIPφ450mm	476.8	1.00	

D2:	1	管外径	21.5
W:	1	掘削幅	0.55

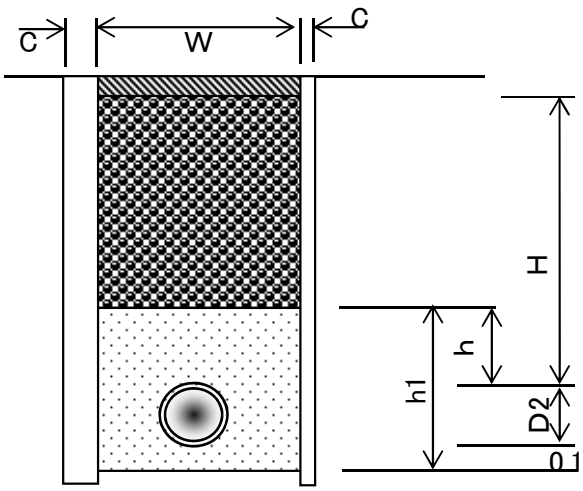

市道みどり17号線

（6工区）

名　　称	形　状　寸　法	みどり町地内　6工区　布設工数量計算（市道みどり17号線）	単位	数　　量	摘　　要
		①　　②			
舗装切断工	As，t＝15cm以下	197.00　+　55.00	m	250	252.00
舗装版取り壊し工	As，t＝10cm以下	54.20　+　15.10	㎡	69	69.30
掘削工	砂質土	55.20　+　11.00	㎥	66	66.20
埋め戻し工	RC－40	22.70　+　2.50	㎥	25	25.20
埋め戻し工	砂	24.60　+　6.30	㎥	31	30.90
残土処理	砂質土	55.20　+　11.00	㎥	66	66.20
残塊処理	As	2.17　+　0.60	㎥	3	2.77
残塊処分費	As	2.17　+　0.60	㎥	3	2.77
仮舗装工	再生As，t＝3cm	54.20　+　15.10	㎡	69	69.30
路盤工	RC-40，t＝16cm	54.20　+　15.10	㎡	69	69.30
路盤工	RC-40，t＝15cm		㎡		

①PPφ50mm		延長L＝	98.50	m	管天H＝	0.90	m	舗装厚t＝	4	cm 管外径区分	6
		矢板厚t＝		cm				仮舗装厚t＝	3	cm 路盤厚t＝	16
名　称	形　状　寸　法	みどり町地内　6工区　PPφ50mm布設工数量計算（市道みどり17号線）							単位	数　量	摘　要
舗装切断工	As，t＝4cm	98.50	×	2.00					m	197.0	
舗装版取り壊し工	As，t＝4cm	98.50	×	0.55					m^2	54.2	
掘削工	砂質土	98.50	×	0.56					m^3	55.2	
埋め戻し工	RC-40	98.50	×	0.23					m^3	22.7	
埋め戻し工	砂	98.50	×	0.25					m^3	24.6	
残土処理	砂質土	98.50	×	0.56					m^3	55.2	
残塊処理	As，t＝4cm	54.20	×	0.04					m^3	2.17	
残塊処分費	As								m^3	2.17	
仮舗装工	再生As，t＝3cm								m^2	54.2	
路盤工	RC-40，t＝16cm								m^2	54.2	

土　工　数　量　表

みどり町地内　6工区　PPφ50mm布設工数量計算（市道みどり17号線）　管天H＝　0.90　m

①PPφ50mm　　掘削幅（W）　矢板厚（C）

管外径（D2）　0.060　掘削幅（W）　0.55　＋　＝　0.55　m

掘削土量＝　0.55（掘削幅（W））×（　0.86（管天（H））＋　0.060（管外径）＋　0.1（敷砂））＝　0.56　m^3

砕石埋戻＝　0.55（掘削幅（W））×（　0.87（管天（H））－　0.3（砂埋戻厚(h)）－ 0.16（路盤））＝　0.23　m^3

砂埋戻＝　0.55（掘削幅（W））×　0.460（砂埋戻厚（h1））－　0.0028（管断面積）＝　0.25　m^3

残土処理＝　0.56（掘削土量）　m^3

※管天（H）は、舗装厚削除済数量

D2：管外径一覧表（㎜）

区分	管　種	管外径	掘削幅	ボルト径・トルク
1	PPφ13㎜	21.5	0.55	
2	PPφ20㎜	27.0	0.55	
3	PPφ25㎜	34.0	0.55	
4	PPφ30㎜	42.0	0.55	
5	PPφ40㎜	48.0	0.55	
6	PPφ50㎜	60.0	0.55	
7	EFφ75㎜	90.0	0.55	
8	EFφ100㎜	125.0	0.55	
9	DCIPφ125㎜	143.0	0.55	
10	EFφ150㎜	180.0	0.55	
11	EFφ200㎜	250.0	0.55	
12	DCIPφ250㎜	271.6	0.80	
13	DCIPφ300㎜	322.8	0.85	
14	DCIPφ350㎜	374.0	0.90	
15	DCIPφ400㎜	425.6	0.95	
16	DCIPφ450㎜	476.8	1.00	

D2：	6	管外径	60
W：	6	掘削幅	0.55

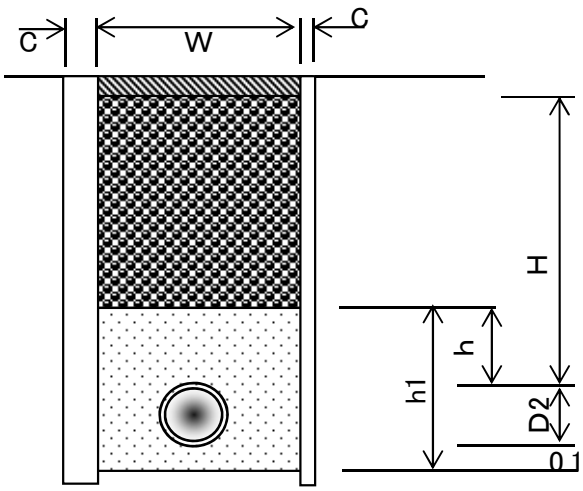

②PPφ13mm		延長L＝	27.50	m	管天H＝	0.65	m	舗装厚t＝	4	cm	管外径区分	1
		矢板厚t＝		cm				仮舗装厚t＝	3	cm	路盤厚t＝	16

名　称	形　状　寸　法	みどり町地内　6工区　PPφ13mm布設工数量計算（市道みどり17号線）	単位	数　量	摘　要
舗装切断工	As，t＝4cm	27.50 × 2.00	m	55.0	
舗装版取り壊し工	As，t＝4cm	27.50 × 0.55	m^2	15.1	
掘削工	砂質土	27.50 × 0.40	m^3	11.0	
埋め戻し工	RC-40	27.50 × 0.09	m^3	2.5	
埋め戻し工	砂	27.50 × 0.23	m^3	6.3	
残土処理	砂質土	27.50 × 0.40	m^3	11.0	
残塊処理	As，t＝4cm	15.10 × 0.04	m^3	0.60	
残塊処分費	As		m^3	0.60	
仮舗装工	再生As，t＝3cm		m^2	15.1	
路盤工	RC-40，t＝16cm		m^2	15.1	

土　工　数　量　表

みどり町地内　6工区　PPφ13mm布設工数量計算（市道みどり17号線）　管天H＝　0.65　m

②PPφ13mm　　掘削幅（W）　矢板厚（C）

管外径（D2）　0.022　掘削幅（W）　0.55　＋　＝　0.55　m

掘削土量＝　掘削幅（W）0.55　×（　管天（H）0.61　＋　管外径 0.022　＋　敷砂 0.1　）＝　0.40　m^3

砕石埋戻＝　掘削幅（W）0.55　×（　管天（H）0.62　－　砂埋戻厚(h) 0.3　－　路盤 0.16　）＝　0.09　m^3

砂埋戻＝　掘削幅（W）0.55　×　砂埋戻厚（h1）0.422　－　管断面積 0.0004　＝　0.23　m^3

残土処理＝　掘削土量 0.40　m^3

※管天（H）は、舗装厚削除済数量

D2：管外径一覧表（mm）

区分	管　種	管外径	掘削幅	ボルト径・トルク
1	PPφ13mm	21.5	0.55	
2	PPφ20mm	27.0	0.55	
3	PPφ25mm	34.0	0.55	
4	PPφ30mm	42.0	0.55	
5	PPφ40mm	48.0	0.55	
6	PPφ50mm	60.0	0.55	
7	EFφ75mm	90.0	0.55	
8	EFφ100mm	125.0	0.55	
9	DCIPφ125mm	143.0	0.55	
10	EFφ150mm	180.0	0.55	
11	EFφ200mm	250.0	0.55	
12	DCIPφ250mm	271.6	0.80	
13	DCIPφ300mm	322.8	0.85	
14	DCIPφ350mm	374.0	0.90	
15	DCIPφ400mm	425.6	0.95	
16	DCIPφ450mm	476.8	1.00	
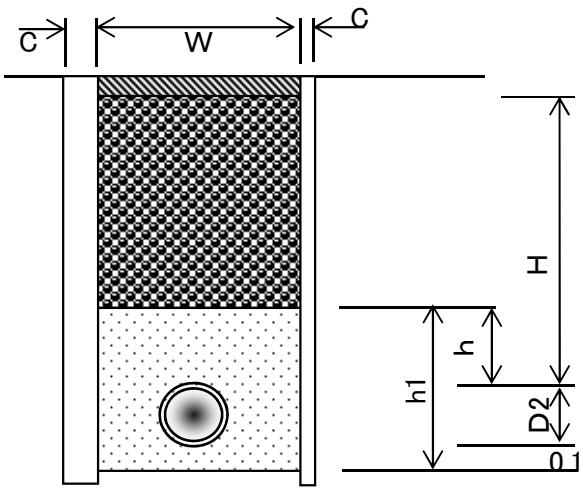
D2：	1	管外径	21.5
W：	1	掘削幅	0.55