位　置　図

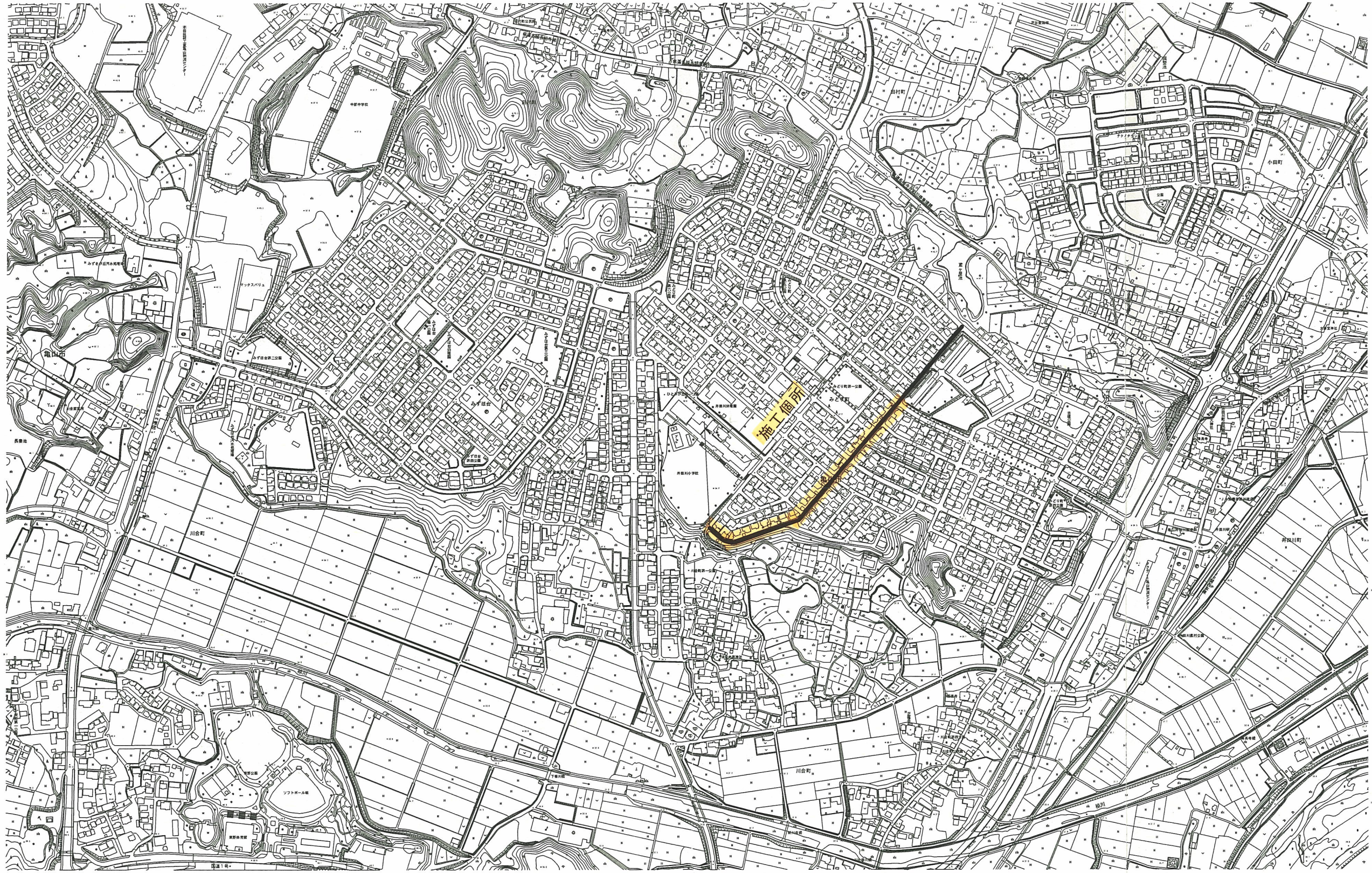

工　事　名	みどり町地内(市道みどり18号線ほか２線)配水管改良工事		
工 事 場 所	亀山市みどり町地内		
図面の種類	位置図		
縮　　尺		図面番号	1
事 務 所 名	亀山市上下水道部上水道室		

DCIPφ300(K形)　L=5.5m

試掘工

DCIPφ300(NS形)　L=84.3m

DCIPφ300(NS形)　L=452.6m

DCIPφ100(NS形)　L=8.7m
HIVPφ100　L=2.3m

DCIPφ75(NS形)　L=7.1m
HIVPφ75　L=3.4m

DCIPφ75(NS形)　L=5.1m
HIVPφ75　L=3.4m

DCIPφ75(NS形)　L=8.1m
HIVPφ75　L=4.4m

工事名	みどり町地内 (市道みどり１８号線ほか２線)配水管改良工事		
工事場所	亀山市　みどり町地内		
図面の種類	平　面　図		
縮　尺		図面番号	2
事務所名	亀山市		

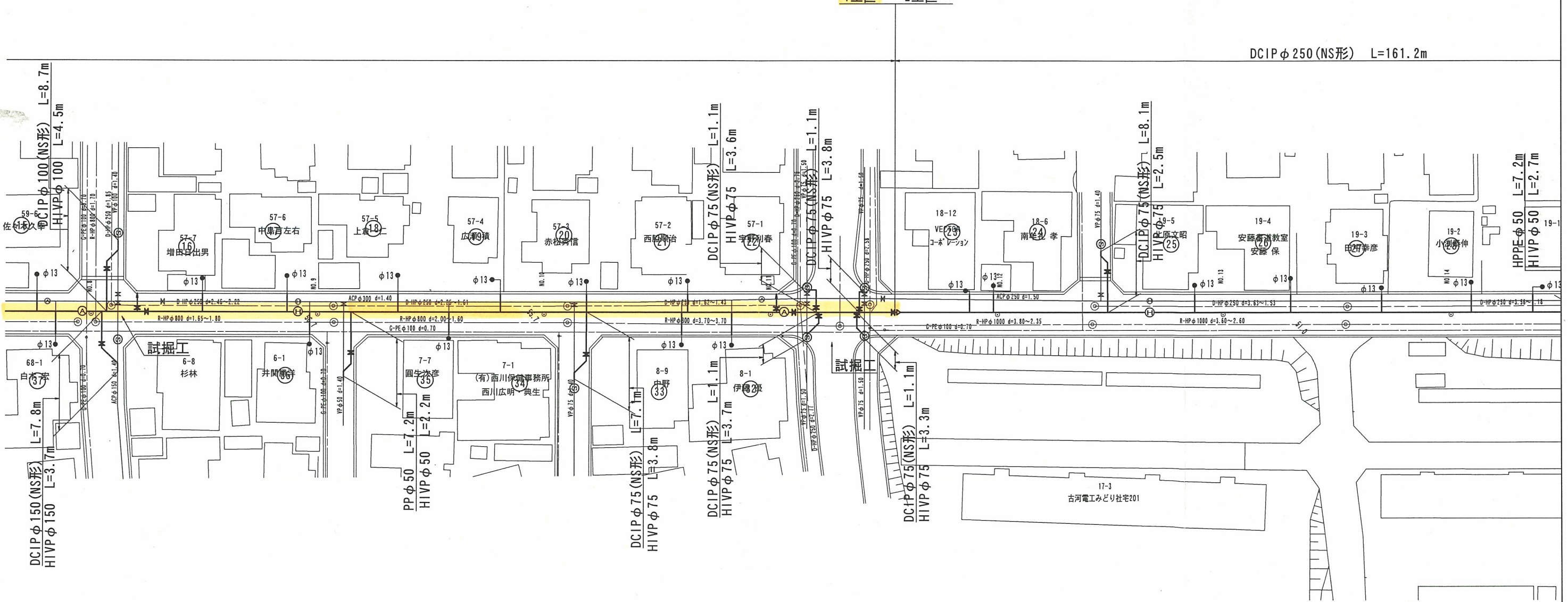

工 事 名	みどり町地内 (市道みどり１８号線ほか２線)配水管改良工事		
工事場所	亀山市　みどり町地内		
図面の種類	平　面　図		
縮　　尺		図面番号	3
事務所名	亀山市		

A部詳細図

S=1/100

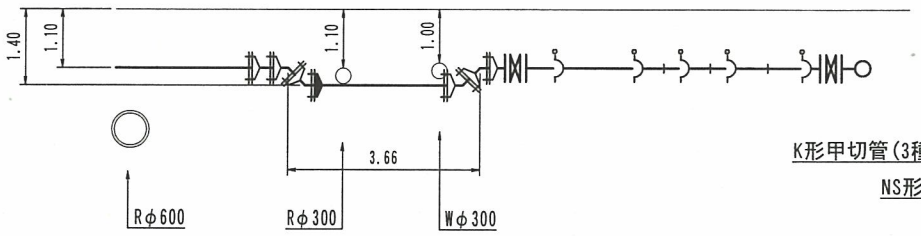

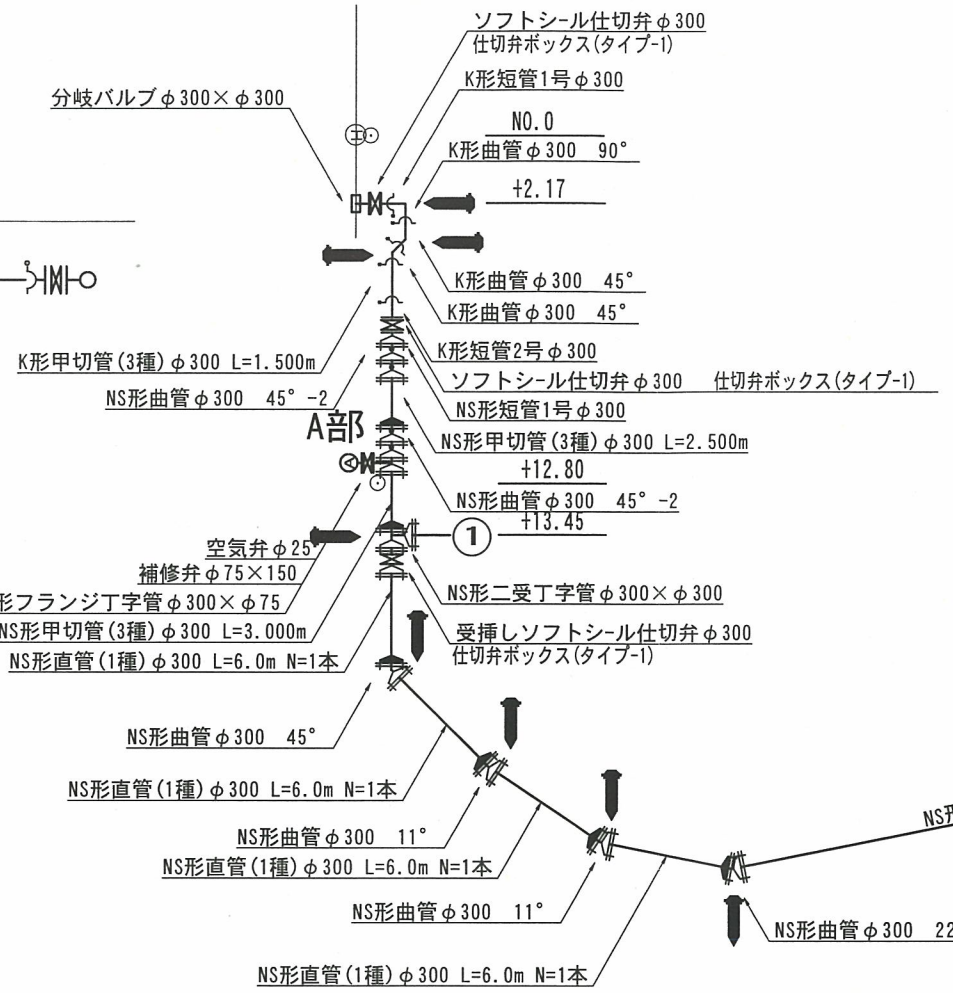

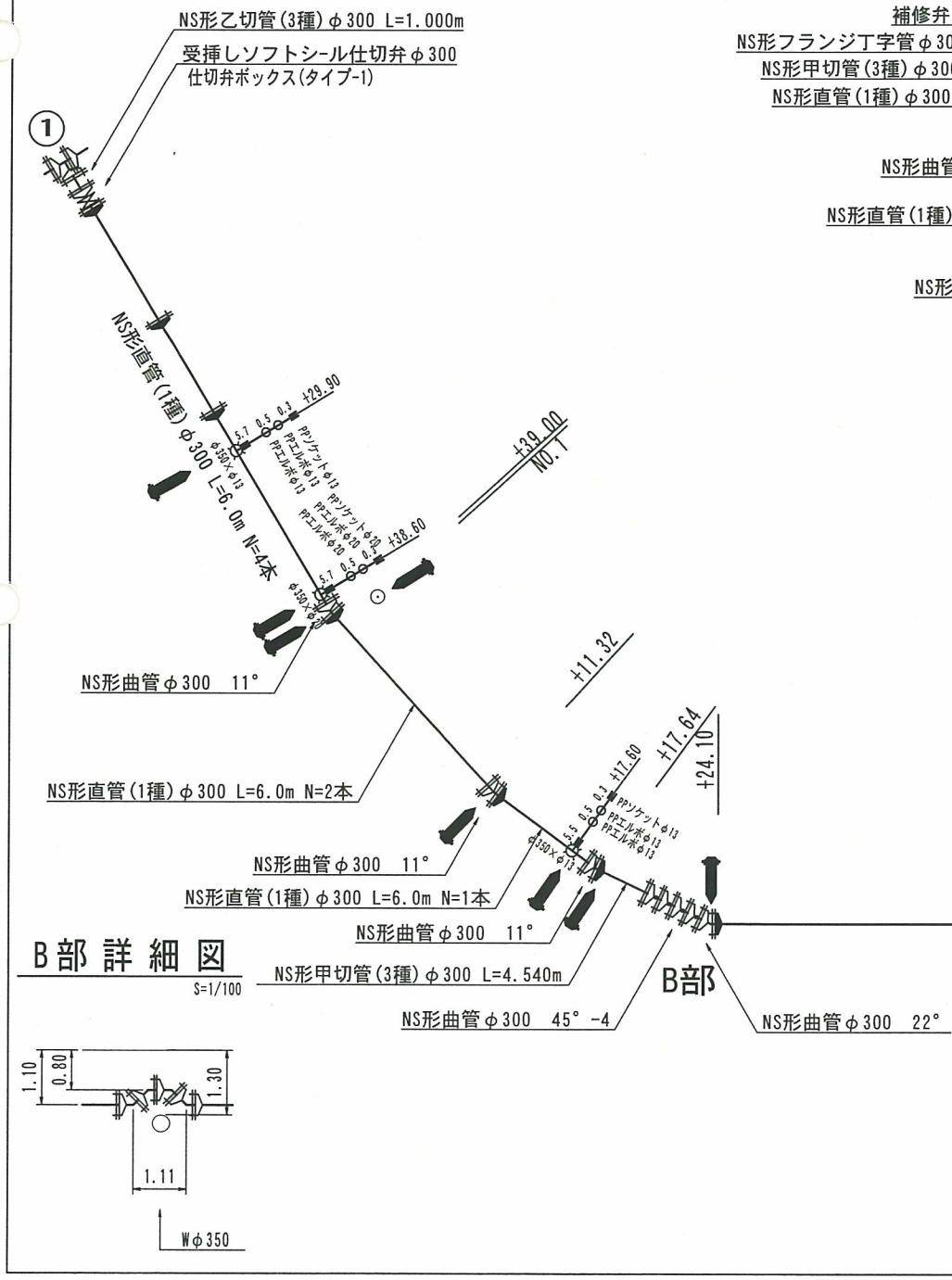

B部詳細図

S=1/100

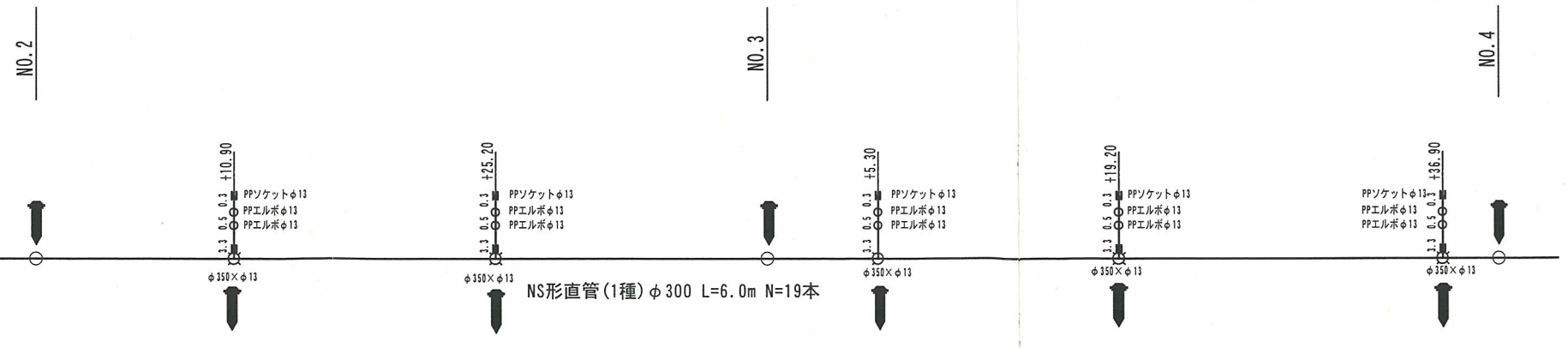

	ライナー付
	マーカー杭

工事名	みどり町地内(市道みどり18号線ほか2線)配水管改良工事		
工事場所	亀山市みどり町地内		
図面の種類	詳細配管図		
縮尺	FREE	図面番号	4
事務所名	亀山市上下水道部上水道室		

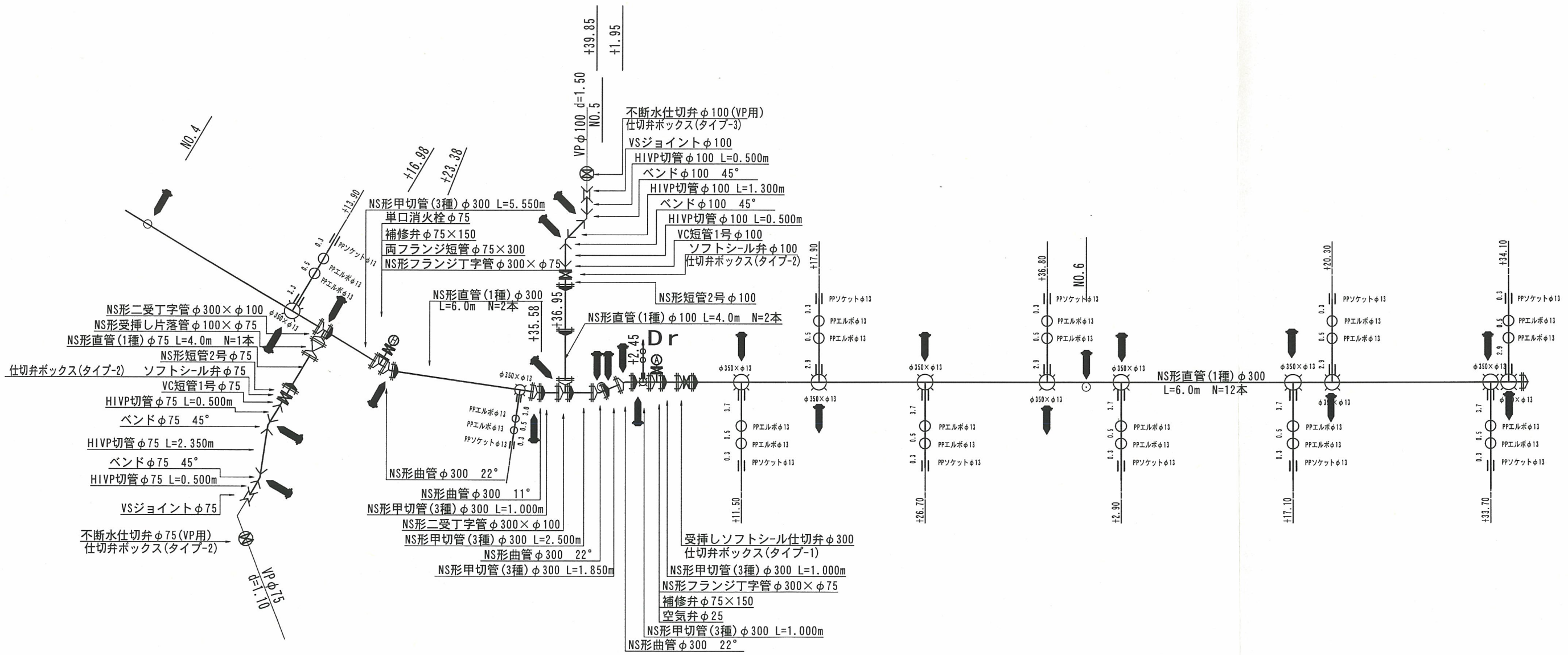

泥吐工配管図

S=1/100

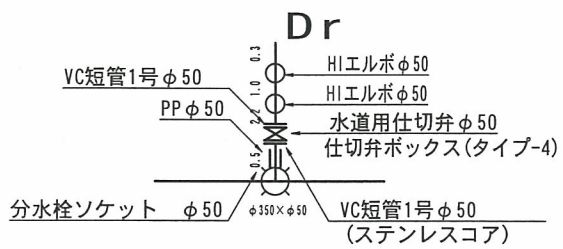

	ライナ-付
	マ-カ-杭

工事名	みどり町地内(市道みどり18号線ほか2線)配水管改良工事		
工事場所	亀山市みどり町地内		
図面の種類	詳細配管図		
縮尺	FREE	図面番号	5
事務所名	亀山市上下水道部上水道室		

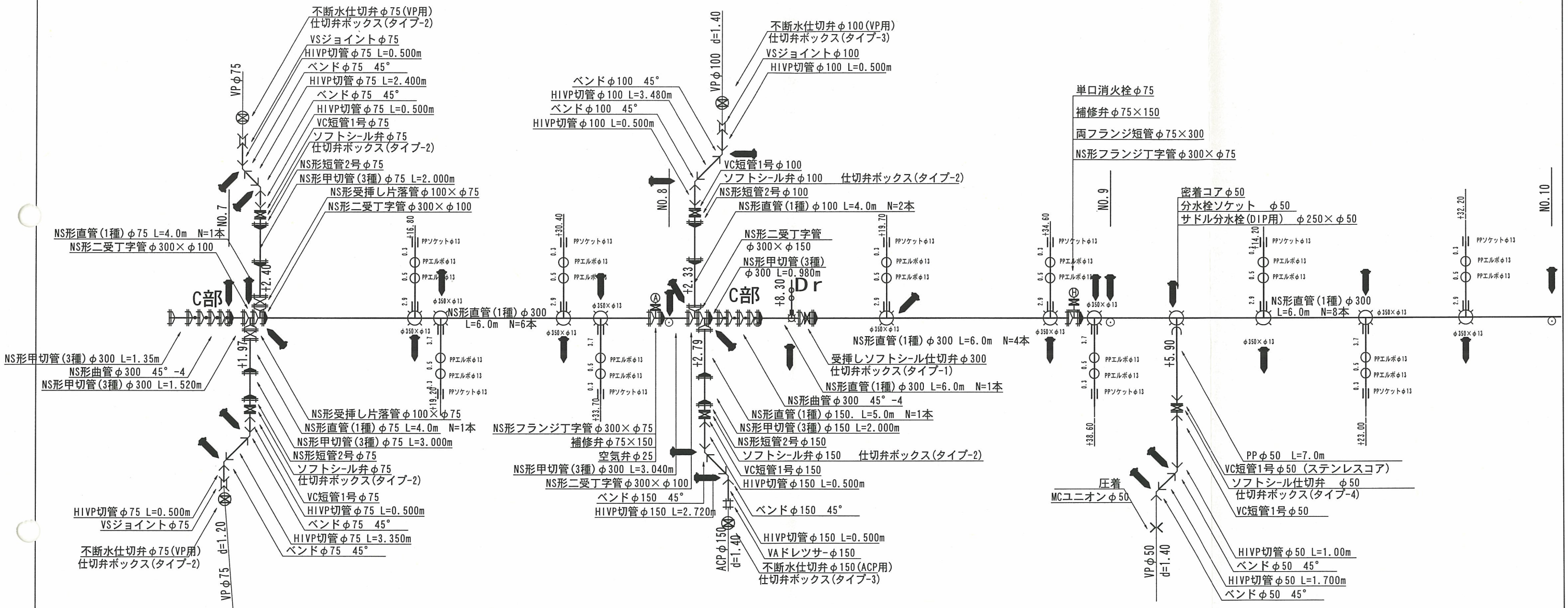

C部詳細図

S=1/100

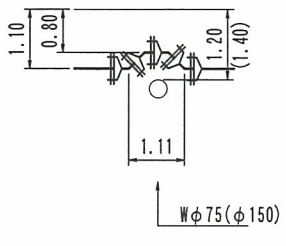

泥吐工配管図

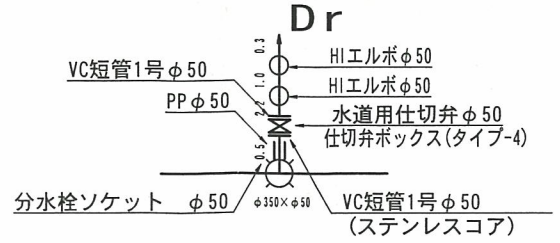

	ライナ-付
	マ-カ-杭

工事名	みどり町地内(市道みどり18号線ほか2線)配水管改良工事		
工事場所	亀山市みどり町地内		
図面の種類	詳細配管図		
縮尺	FREE	図面番号	6
事務所名	亀山市上下水道部上水道室		

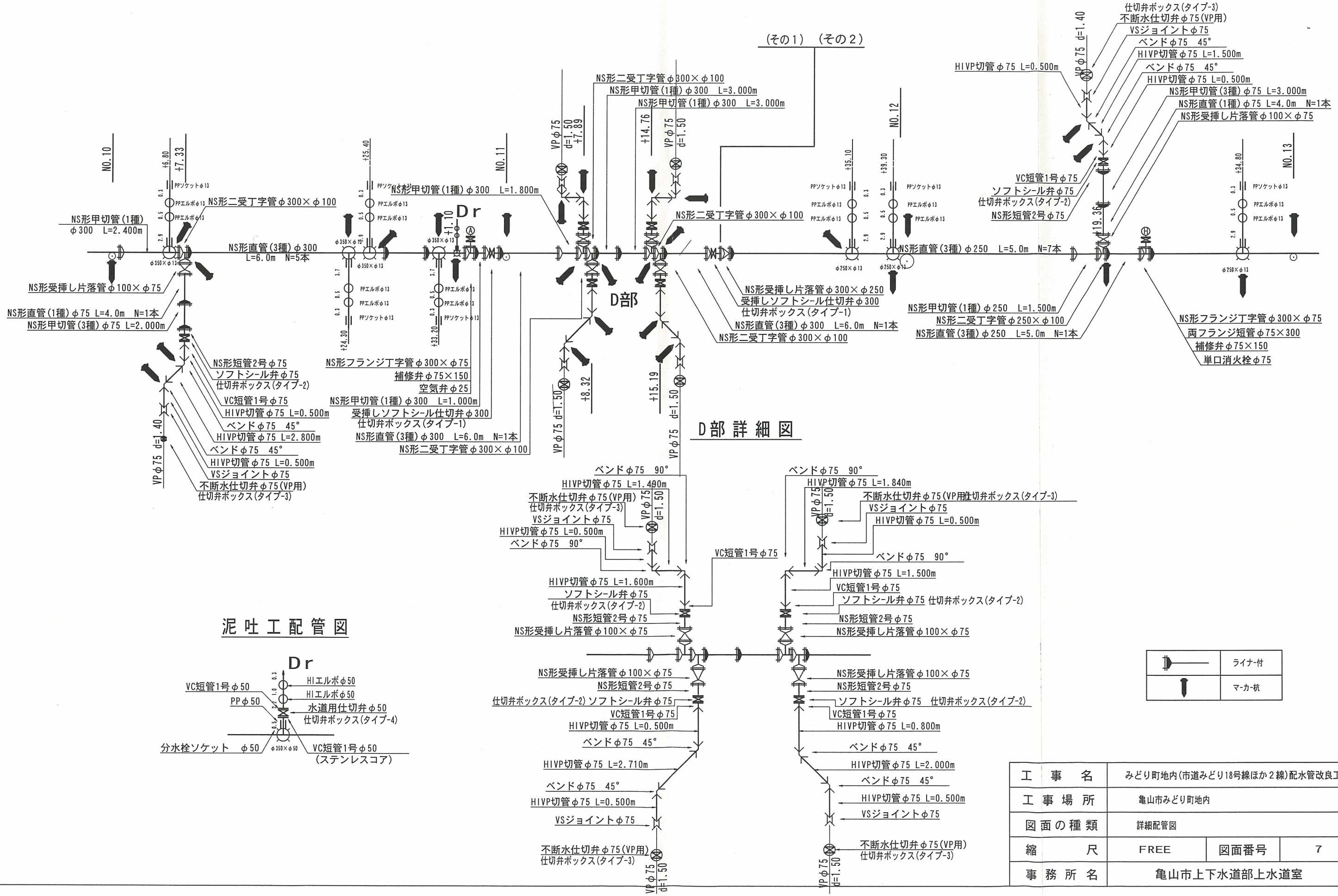

工事名	みどり町地内(市道みどり18号線ほか2線)配水管改良工事		
工事場所	亀山市みどり町地内		
図面の種類	詳細配管図		
縮尺	FREE	図面番号	7
事務所名	亀山市上下水道部上水道室		

仕切弁ボックス標準図

タイプ-1

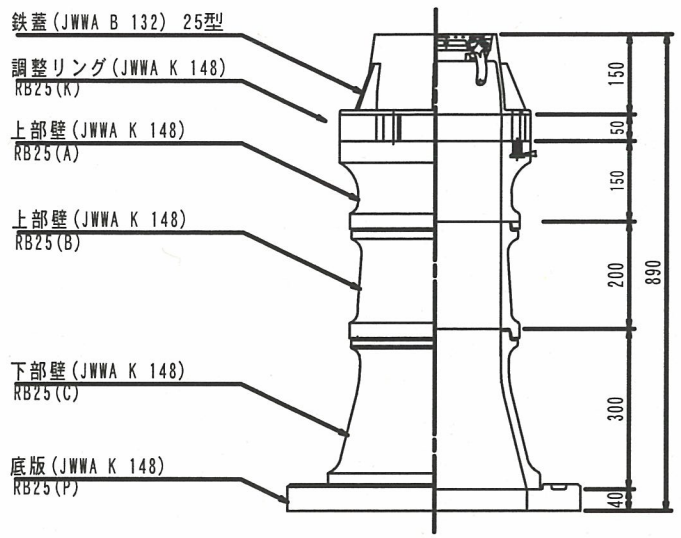

タイプ-3

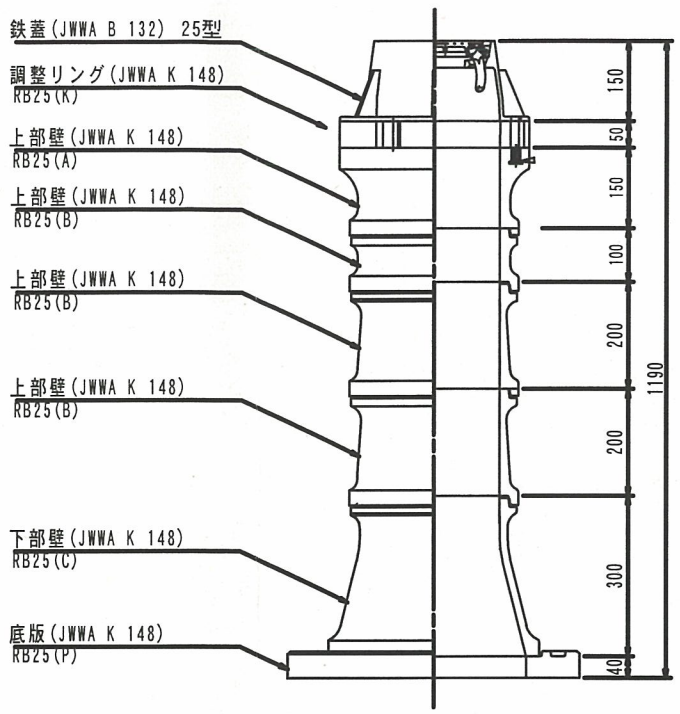

消火栓（空気弁）ボックス標準図

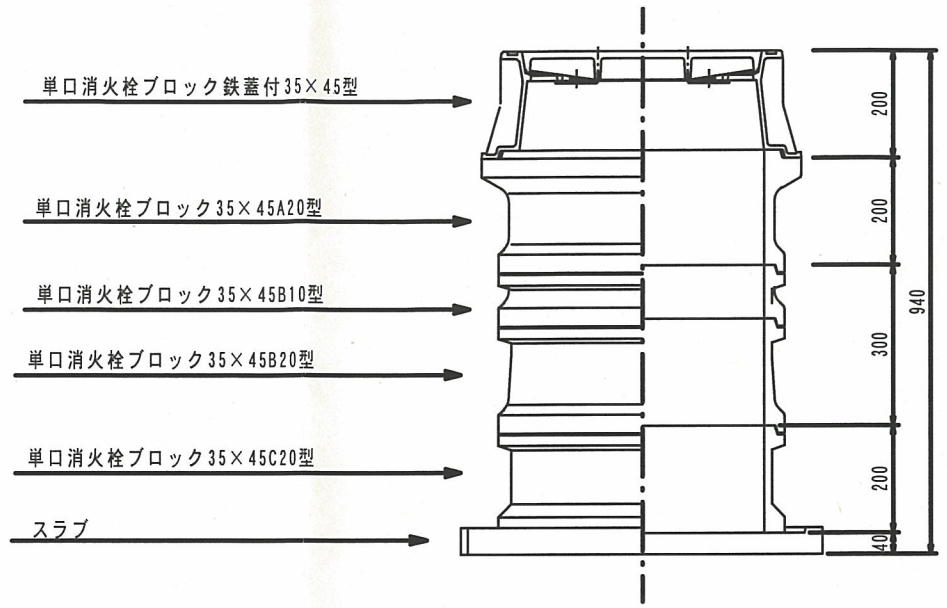

タイプ-2

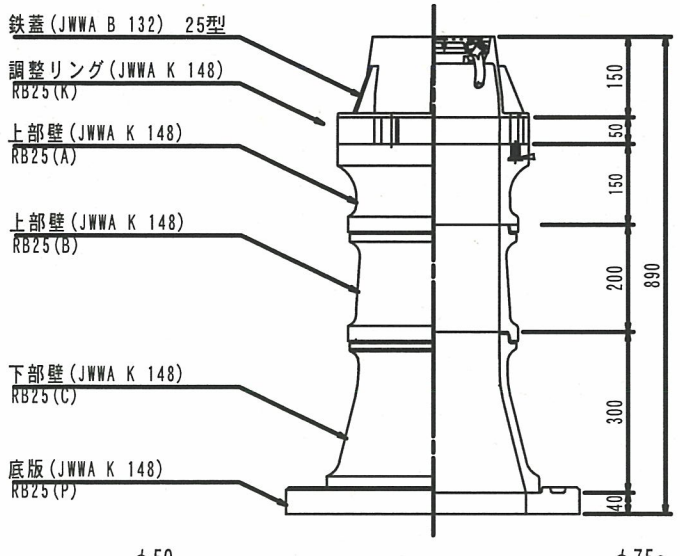

タイプ-4

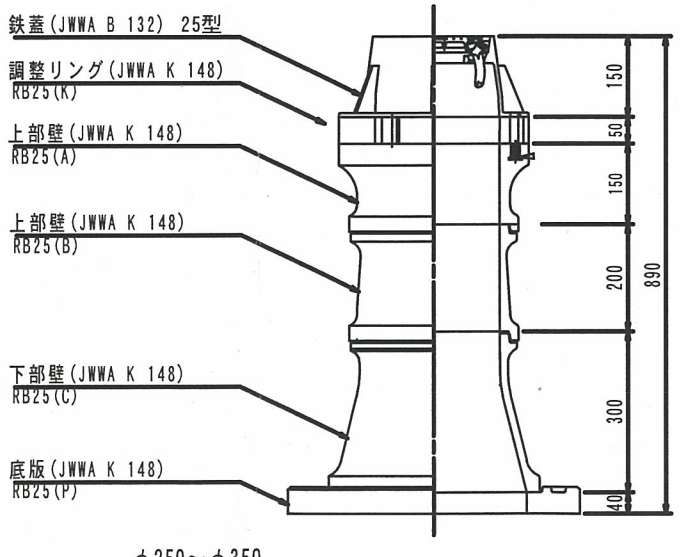

φ50

部材	H=1.1m
鉄蓋(25型)	1
調整リング25-50	1
上部壁25(A)-150	1
上部壁25(B)-100	
上部壁25(B)-200	1
下部壁25(C)-300	1
底版25-40	1

φ75～φ150

部材	H=1.1～1.2m	H=1.4～1.5m
鉄蓋(25型)	1	1
調整リング25-50	1	1
上部壁25(A)-150	1	1
上部壁25(B)-100		1
上部壁25(B)-200	1	2
下部壁25(C)-300	1	1
底版25-40	1	1

φ250～φ350

部材	H=1.1～1.2m
鉄蓋(25型)	1
調整リング25-50	1
上部壁25(A)-150	1
上部壁25(B)-100	
上部壁25(B)-200	1
下部壁25(C)-300	1
底版25-40	1

工事名	みどり町地内(市道みどり18号線ほか２線)配水管改良工事		
工事場所	亀山市みどり町地内		
図面の種類	仕切弁室・消火栓(空気弁)室		
縮尺	FREE	図面番号	8
事務所名	亀山市上下水道部上水道室		