数　量　計　算　書

（下水道単独）

亀山市　上下水道部上水道室

下庄町（本郷）1工区

亀山市　上下水道部上水道室

切 管 調 書(下庄町1工区)下水道単独路線

EFφ150 L =5.00m／本)							EF φ75(L =5.00m／本)											
甲切管	乙 切 管			本 数	切断工	残管長	甲切管	乙 切 管			本 数	切断工	残管長	甲切管	乙 切 管	本 数	切断工	残管長
m			m	本	ヶ所(口)	m	m			m	本	ヶ所(口)	m	m	m	本	ヶ所(口)	m
4.00				1	1	1.000												
4.00				1	1	1.000												
				2	2	2.000	計				0	0	0.000	計		0	0	0.000

下庄町本郷1工区　下水道単独路線

EFφ150mm

	EF片受付直管(本) l=5.0m	EF甲切管(m)	EF乙切管(m)	EF両受チーズ φ150×150	フランジ短管 G型 φ150(個)	EFフランジ短管 G型 φ150(個)	ソフトシール仕切弁(軸) 右締め φ150(個)	ソフトシール仕切弁(フ) 右締め φ150(個)	EF片受Sベンド H-300	EF片受Sベンド H-600	EF両受Sベンド H-300	EF両受Sベンド H-600	EF両受ベンド 45° φ150(個)	EF両受ベンド 22° 1/2 φ150(個)	EF両受ベンド 11° 1/4 φ150(個)	EF片受ベンド 45° φ150(個)	EF片受ベンド 22° 1/2 φ150(個)	EF片受ベンド 11° 1/4 φ150(個)	EFソケット φ150(個)	EF用メカ帽 φ150(個)	鋳鉄管用メカ帽 φ150(個)	鋳鉄管用特殊押し輪 φ150(個)	布設延長(累計)
																		1					
		4.00																					
	3																						
	3																						
																	1						
		4.00																					
	2																						
計	8	8.0	0.0	0	0	0	0	0	0	0	0	0	0	0	0	0	1	1	0	0	0	0	
管長	5			0.50	0.34	0.215	1.07	0.51	1.02	1.32	0.96	1.26	0.45	0.38	0.34	0.61	0.53	0.49		布設工			
延長	40	8	0.0	0	0	0	0	0	0	0	0	0	0	0	0	0	0.53	0.49		L＝		49.02	

EF φ150 資材(下庄町本郷1工区) 下水道単独路線(本設工)

名 称	規格	略図及び算式	数 量	単位
【資材】				
EF受口付直管	φ150㎜	切管 8 + 2	10	本
EF片受ベンド	22° 1/2 φ150㎜	1	1	個
EF片受ベンド	11° 1/4 φ150㎜	1	1	個
サドル分水栓 (PPユニオンソケット付)	配水ポリ用 φ150㎜×φ20㎜	1	1	個
ポリエチレンパイプ	φ20㎜	2.0 + 0.5 + 0.5	3.0	m
埋設用仕切弁	φ20㎜	1	1	基
ポリジョイント	オネジ φ20㎜	2	2	個
仕切弁筐	蓋枠 JWWA B 132	1	1	個
仕切弁筐	調整リング RB25(K)	2	2	個
仕切弁筐	下部壁 RB25(CA)	1	1	個
仕切弁筐	スラブ RB25(P)	1	1	組
PPエルボ	φ20㎜	1	1	個
PVエルボ	φ20㎜	1	1	個
明示テープ	アルタン無し	φ150㎜ φ20㎜ 49.0 + 3.0	52.0	m
マーカー杭		4	4	個

EF　φ150　労務(下庄町本郷1工区)　下水道単独路線(本設工)

名　称	規格	略図及び算式	数　量	単位
【労務】				
融着接合継手工	1口 φ150mm	直管　甲切　片受ベンド　片受ベンド 8 ＋ 2 ＋ 1 ＋ 1	12	箇所
ポリエチレン管切断工	φ150mm	2	2	口
ポリエチレン管布設工	φ150mm	49.0	49.0	m
ポリエチレン管布設工	φ20mm	3.0	3.0	m
分水栓取付工	配水ポリ用 φ150mm×φ20mm	1	1	箇所
埋設用仕切弁設置工	φ20mm	1	1	箇所
仕切弁筐据付工	内寸φ250mm	φ20mm 1	1	箇所
PP継手工	φ20mm	分水栓　埋設仕切弁　PPエルボ　PVエルボ 1 ＋ 2 ＋ 2 ＋ 2	7	口
明示テープ布設工		φ150mm　φ20mm 49.0 ＋ 3.0	52.0	m

給水工　資材(下庄町本郷1工区)　下水道単独路線(本設工)

名　称	規格	略図及び算式	数　量	単位
【資材】				
ポリエチレンパイプ	φ13㎜	2.0　+　0.2　+　0.1	2.3	m
サドル分水栓 (PPユニオンソケット付)	配水ポリ用 φ150㎜×φ20㎜	1	1	個
PPエルボ	φ13㎜	2	2	個
PVソケット	φ13㎜	1	1	個
PP異径ソケット	φ20㎜×φ13㎜	1	1	個
明示テープ	アルタン無し	φ13㎜ 2.3	2.3	m
マーカー杭		1	1	個

給水工　労務(下庄町本郷1工区)　下水道単独路線(本設工)

名　称	規格	略図及び算式	数　量	単位
【労務】				
ポリエチレン管布設工	φ13㎜	2.3	2.3	m
分水栓取付工	配水ポリ用 φ150㎜×φ20㎜	1	1	箇所
PP継手工	φ20㎜	分水栓　PP異径ソケット 1　+　1	2	口
PP継手工	φ13㎜	PP異径ソケット　PPエルボ　PVソケット 1　+　4　+　2	7	口
明示テープ布設工		φ13㎜ 2.3	2.3	m

名　称	形　状　寸　法	下庄町1工区　布設工数量計算(下水道単独路線)	単位	数　量	摘　要
		EF φ150　PP φ20　PP φ13			
舗装切断工	As, t＝20cm迄	98.00 + 6.00 + 4.60	m	109	108.60
舗装版取り壊し工	As, t＝4cm	24.50 + 1.50 + 1.20	m²	27	27.20
掘削工	砂質土	27.90 + 1.10 + 0.90	m³	30	29.90
埋め戻し工	RC－40	10.30 + 0.20 + 0.20	m³	11	10.70
埋め戻し工	砂	12.70 + 0.60 + 0.50	m³	14	13.80
残土処理	砂質土	27.90 + 1.10 + 0.90	m³	30	29.90
機械掘削押土	砂質土	27.90 + 1.10 + 0.90	m³	30	29.90
残塊処理	As	0.98 + 0.06 + 0.05	m³	1.1	1.09
残塊処分費	As	0.98 + 0.06 + 0.05	m³	1.1	1.09
仮舗装工	再生As, t＝3cm	24.50 + 1.50 + 1.20	m²	27	27.20
路盤工	RC-40, t＝16cm	24.50 + 1.50 + 1.20	m²	27	27.20
仕切弁筐撤去			箇所		
試掘工			箇所		

延長L＝	49.00	m	管天H＝	0.90	m	舗装厚t＝	4	cm	管外径区分		10
矢板厚t＝		cm				仮舗装厚t＝	3	cm	路盤厚t＝		16

名　称	形　状　寸　法	下庄町1工区　EF Φ150mm布設工数量計算	単位	数　量	摘　要
舗装切断工	As, t＝4cm	49.00 × 2.00	m	98.0	
舗装版取り壊し工	As, t＝4cm	49.00 × 0.50	m²	24.5	
掘削工	砂質土	49.00 × 0.57	m³	27.9	
埋め戻し工	RC－40	49.00 × 0.21	m³	10.3	
埋め戻し工	砂	49.00 × 0.26	m³	12.7	
残土処理	砂質土	49.00 × 0.57	m³	27.9	
機械掘削押土	砂質土		m³	27.9	
残塊処理	As, t＝4cm	24.50 × 0.04	m³	0.98	
残塊処分費	As		m³	0.98	
仮舗装工	再生As, t＝3cm		m²	24.5	
路盤工	RC-40, t＝16cm		m²	24.5	

延長L＝	3.00	m	管天H＝	0.65	m	舗装厚t＝	4	cm	管外径区分	2
矢板厚t＝		cm				仮舗装厚t＝	3	cm	路盤厚t＝	16

名　称	形　状　寸　法	下庄町1工区　PP Φ20mm布設工数量計算	単位	数　量	摘　要
舗装切断工	As, t＝4cm	3.00 × 2.00	m	6.0	
舗装版取り壊し工	As, t＝4cm	3.00 × 0.50	m^2	1.5	
掘削工	砂質土	3.00 × 0.37	m^3	1.1	
埋め戻し工	RC－40	3.00 × 0.08	m^3	0.2	
埋め戻し工	砂	3.00 × 0.21	m^3	0.6	
残土処理	砂質土	3.00 × 0.37	m^3	1.1	
機械掘削押土	砂質土		m^3	1.1	
残塊処理	As, t＝4cm	1.50 × 0.04	m^3	0.06	
残塊処分費	As		m^3	0.06	
仮舗装工	再生As, t＝3cm		m^2	1.5	
路盤工	RC-40, t＝16cm		m^2	1.5	

延長L＝	2.30	m	管天H＝	0.65	m	舗装厚t＝	4	cm	管外径区分	1
矢板厚t＝		cm				仮舗装厚t＝	3	cm	路盤厚t＝	16

名　称	形　状　寸　法	下庄町1工区　PP Φ13mm布設工数量計算	単位	数　量	摘　要
舗装切断工	As, t＝4cm	2.30 × 2.00	m	4.6	
舗装版取り壊し工	As, t＝4cm	2.30 × 0.50	m^2	1.2	
掘削工	砂質土	2.30 × 0.37	m^3	0.9	
埋め戻し工	RC－40	2.30 × 0.08	m^3	0.2	
埋め戻し工	砂	2.30 × 0.21	m^3	0.5	
残土処理	砂質土	2.30 × 0.37	m^3	0.9	
機械掘削押土	砂質土		m^3	0.9	
残塊処理	As, t＝4cm	1.20 × 0.04	m^3	0.05	
残塊処分費	As		m^3	0.05	
仮舗装工	再生As, t＝3cm		m^2	1.2	
路盤工	RC-40, t＝16cm		m^2	1.2	

土　工　数　量　表

下庄町1工区　EF Φ150mm布設工数量計算　　管天H＝　0.90　m

掘削幅(W)　　矢板厚(C)

管外径(D2)　0.180　　掘削幅(W)　0.50　＋　　＝　0.50　m

掘削幅(W)　管天(H)　管外径　敷砂

掘削土量＝　0.50　×(　0.86　＋　0.180　＋　0.1　)＝　0.57　m^3

掘削幅(W)　管天(H)　砂埋戻厚(h)　路盤

砕石埋戻＝　0.50　×(　0.87　－　0.3　－　0.16　)＝　0.21　m^3

掘削幅(W)　砂埋戻厚(h1)　管断面積

砂埋戻＝　0.50　×　0.580　－　0.0254　＝　0.26　m^3

掘削土量

残土処理＝　0.57　m^3

※管天(H)は、舗装厚削除済数量

D2:管外径一覧表(mm)

区分	管　種	管外径	掘削幅	ボルト径・トルク
1	PP φ13mm	21.5	0.50	
2	PP φ20mm	27.0	0.50	
3	PP φ25mm	34.0	0.50	
4	PP φ30mm	42.0	0.50	
5	PP φ40mm	48.0	0.50	
6	PP φ50mm	60.0	0.50	
7	EF φ75mm	90.0	0.50	
8	EF φ100mm	125.0	0.50	
9	DCIP φ125mm	143.0	0.65	M20・10
10	EF φ150mm	180.0	0.50	
11	EF φ200mm	250.0	0.50	
12	DCIP φ250mm	271.6	0.80	M20・10
13	DCIP φ300mm	322.8	0.85	M20・10
14	DCIP φ350mm	374.0	0.90	M20・10
15	DCIP φ400mm	425.6	0.95	M20・10
16	DCIP φ450mm	476.8	1.00	M20・10

D2:	10	管外径	180
W:	10	掘削幅	0.5

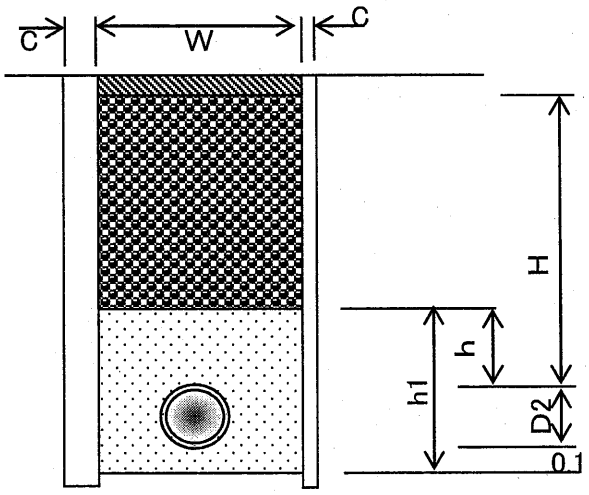

土　工　数　量　表

下庄町1工区　PP Φ20mm布設工数量計算　　管天H＝　0.65　m

掘削幅(W)　　矢板厚(C)

管外径(D2)　0.027　　掘削幅(W)　0.50　＋　　＝　0.50　m

掘削幅(W)　管天(H)　管外径　敷砂

掘削土量＝　0.50　×(　0.61　＋　0.027　＋　0.1　)＝　0.37　m^3

掘削幅(W)　管天(H)　砂埋戻厚(h)　路盤

砕石埋戻＝　0.50　×(　0.62　－　0.3　－　0.16　)＝　0.08　m^3

掘削幅(W)　砂埋戻厚(h1)　管断面積

砂埋戻＝　0.50　×　0.427　－　0.0006　＝　0.21　m^3

掘削土量

残土処理＝　0.37　m^3

※管天(H)は、舗装厚削除済数量

D2:管外径一覧表(mm)

区分	管　種	管外径	掘削幅	ボルト径・トルク
1	PP φ13mm	21.5	0.50	
2	PP φ20mm	27.0	0.50	
3	PP φ25mm	34.0	0.50	
4	PP φ30mm	42.0	0.50	
5	PP φ40mm	48.0	0.50	
6	PP φ50mm	60.0	0.50	
7	EF φ75mm	90.0	0.50	
8	EF φ100mm	125.0	0.50	
9	DCIP φ125mm	143.0	0.65	M20・10
10	EF φ150mm	180.0	0.50	
11	DCIP φ200mm	220.0	0.75	M20・10
12	DCIP φ250mm	271.6	0.80	M20・10
13	DCIP φ300mm	322.8	0.85	M20・10
14	DCIP φ350mm	374.0	0.90	M20・10
15	DCIP φ400mm	425.6	0.95	M20・10
16	DCIP φ450mm	476.8	1.00	M20・10

D2:	2	管外径	27
W:	2	掘削幅	0.5

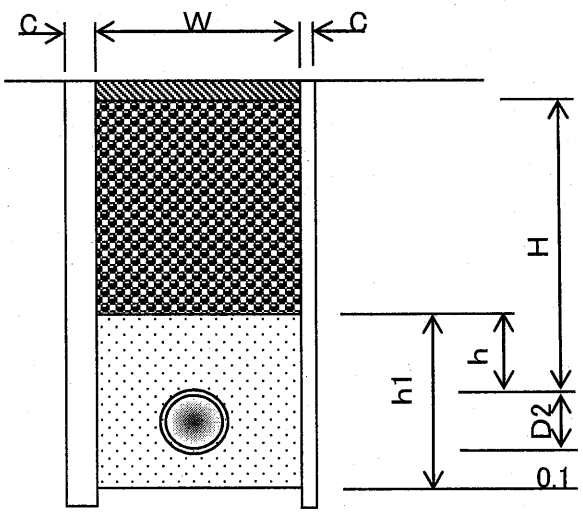

土　工　数　量　表

下庄町1工区　PP Φ13mm布設工数量計算　　管天H＝　0.65　m

掘削幅(W)　　矢板厚(C)

管外径(D2)　0.022　　掘削幅(W)　0.50　＋　＝　0.50　m

掘削幅(W)　管天(H)　管外径　敷砂

掘削土量＝　0.50　×(　0.61　＋　0.022　＋　0.1　)＝　0.37　m³

掘削幅(W)　管天(H)　砂埋戻厚(h)　路盤

砕石埋戻＝　0.50　×(　0.62　－　0.3　－　0.16　)＝　0.08　m³

掘削幅(W)　砂埋戻厚(h1)　管断面積

砂埋戻＝　0.50　×　0.4215　－　0.0004　＝　0.21　m³

掘削土量

残土処理＝　0.37　m³

※管天(H)は、舗装厚削除済数量

D2:管外径一覧表(mm)

区分	管　種	管外径	掘削幅	ボルト径・トルク
1	PP φ13mm	21.5	0.50	
2	PP φ20mm	27.0	0.50	
3	PP φ25mm	34.0	0.50	
4	PP φ30mm	42.0	0.50	
5	PP φ40mm	48.0	0.50	
6	PP φ50mm	60.0	0.50	
7	EF φ75mm	90.0	0.50	
8	EF φ100mm	125.0	0.50	
9	DCIP φ125mm	143.0	0.65	M20・10
10	EF φ150mm	180.0	0.50	
11	DCIP φ200mm	220.0	0.75	M20・10
12	DCIP φ250mm	271.6	0.80	M20・10
13	DCIP φ300mm	322.8	0.85	M20・10
14	DCIP φ350mm	374.0	0.90	M20・10
15	DCIP φ400mm	425.6	0.95	M20・10
16	DCIP φ450mm	476.8	1.00	M20・10

D2:	1	管外径	21.5
W:	1	掘削幅	0.5

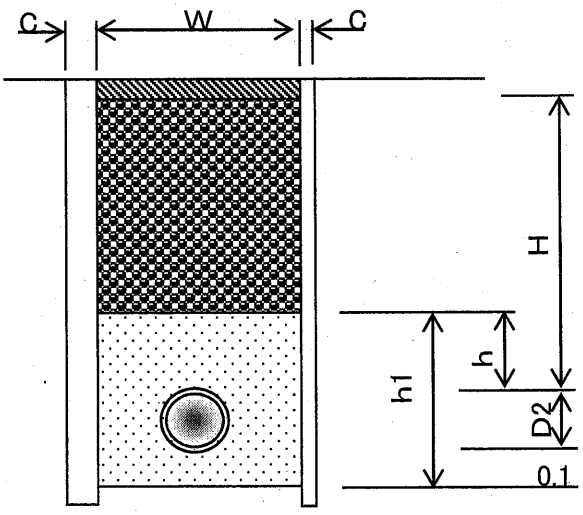

下庄町（本郷）1工区

既設管撤去（ＤＣＩＰφ150）

亀山市　上下水道部上水道室

名　称	形　状　寸　法	下庄町1工区(下水道単独路線)　既設管撤去工(DCIPφ150)	単位	数　量	摘　要
		DCIPφ150			
舗装切断工	As, t＝20cm迄	84.0	m	84	84.0
舗装版取り壊し工	As, t＝4cm	33.6	㎡	34	33.6
掘削工	砂質土	44.5	㎥	45	44.5
埋め戻し工	流用土	39.5	㎥	40	39.5
残土処理	砂質土	0.7	㎥	1	0.7
機械掘削押土	砂質土	0.7	㎥	1	0.7
残塊処理	As	1.3	㎥	1.3	1.3
残塊処分費	As	1.3	㎥	1.3	1.3
仮舗装工	再生As, t＝3cm	33.6	㎡	34	33.6
路盤工	RC-40, t＝16cm	33.6	㎡	34	33.6
鋳鉄管撤去工	DCIPφ150	42.0	m	42	42.0
鋳鉄管切断工	DCIPφ150	8	口	8	8

延長L＝	42.00	m	管天H＝	1.10	m	舗装厚t＝	4	cm	管外径区分	10
矢板厚t＝		cm				仮舗装厚t＝	3	cm	路盤厚t＝	16

名　称	形　状　寸　法	下庄町1工区　既設管撤去工(DCIPφ150)	単位	数　量	摘　要
舗装切断工	As, t＝4cm	42.00 × 2.00	m	84.0	
舗装版取り壊し工	As, t＝4cm	42.00 × 0.80	m^2	33.6	
掘削工	砂質土	42.00 × 1.06	m^3	44.5	
埋め戻し工	流用土	42.00 × 0.94	m^3	39.5	
残土処理	砂質土	42.00 × 0.02	m^3	0.7	
機械掘削押土	砂質土		m^3	0.7	
残塊処理	As, t＝4cm	33.60 × 0.04	m^3	1.3	
残塊処分費	As		m^3	1.3	
仮舗装工	再生As, t＝3cm		m^2	33.6	
路盤工	RC-40, t＝16cm		m^2	33.6	
鋳鉄管撤去工	DCIPφ150	42.00	m	42.0	
鋳鉄管切断工	DCIPφ150	42.00 ／ 5	口	8	

土　工　数　量　表

下庄町1工区　既設管撤去工(DCIPφ150)　　管天H＝　1.10　m

掘削幅(W)　　矢板厚(C)

管外径(D2)　0.169　　掘削幅(W)　0.80　＋　　＝　0.80　m

掘削幅(W)　管天(H)　管外径　敷砂

掘削土量＝　0.80　×(　1.06　+　0.169　+　0.1　)＝　1.06　m^3

掘削幅(W)　路盤

埋戻＝　0.80　×(　1.339　-　　-　0.16　)＝　0.94　m^3

残土処理＝　0.02　m^3

※管天(H)は、舗装厚削除済数量

D2:管外径一覧表(mm)

区分	管　種	管外径	掘削幅	ボルト径・トルク
1	PPφ13mm	21.5	0.50	
2	PPφ20mm	27.0	0.50	
3	PPφ25mm	34.0	0.50	
4	PPφ30mm	42.0	0.50	
5	PPφ40mm	48.0	0.50	
6	PPφ50mm	60.0	0.50	
7	EFφ75mm	90.0	0.50	
8	EFφ100mm	125.0	0.50	
9	DCIPφ125mm	143.0	0.65	M20・10
10	DCIPφ150mm	169.0	0.80	
11	EFφ200mm	250.0	0.50	
12	DCIPφ250mm	271.6	0.80	M20・10
13	DCIPφ300mm	322.8	0.85	M20・10
14	DCIPφ350mm	374.0	0.90	M20・10
15	DCIPφ400mm	425.6	0.95	M20・10
16	DCIPφ450mm	476.8	1.00	M20・10

D2:	10	管外径	169
W:	10	掘削幅	0.8

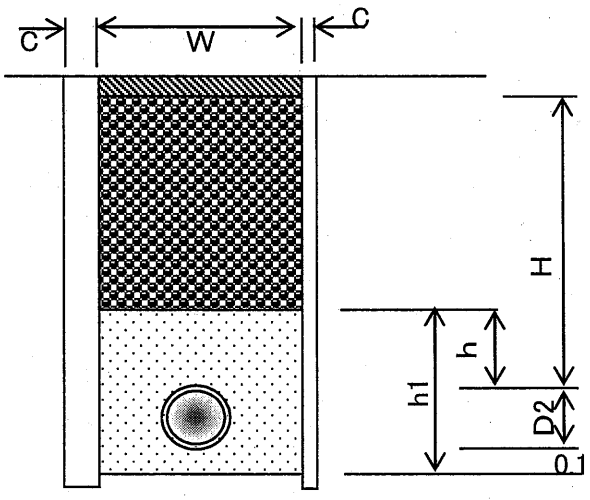

下庄町（本郷）2-1工区

亀山市　上下水道部上水道室

PP φ20 資材・労務(下庄町本郷2-1工区) 下水道単独路線(本設工)

名 称	規格	略図及び算式	数 量	単位
【資材】				
ポリエチレンパイプ	φ20mm	2.0 + 15.0 + 6.5 + 1.0 + 0.5	25.0	m
埋設用仕切弁	φ20mm	1	1	基
ポリジョイント	オネジ φ20mm	2	2	個
仕切弁筐	蓋枠 JWWA B 132	1	1	個
仕切弁筐	調整リング RB25(K)	2	2	個
仕切弁筐	下部壁 RB25(CA)	1	1	個
仕切弁筐	スラブ RB25(P)	1	1	組
PVエルボ	φ20mm	1	1	個
PPソケット	φ20mm	1	1	個
PPエルボ	φ20mm	1	1	個
明示テープ	アルタン無し	φ20mm 25.0	25.0	m
マーカー杭		4	4	個
【労務】				
ポリエチレン管布設工	φ20mm	25.0	25.0	m
埋設用仕切弁設置工	φ20mm	1	1	箇所
仕切弁筐据付工	内寸φ250mm	1	1	箇所
PP継手工	φ20mm	PPソケット 埋設仕切 PPエルボ PVエルボ 2 + 2 + 2 + 2	8	口
明示テープ布設工		φ20mm 25.0	25.0	m

PP φ20 資材・労務(下庄町本郷2-1工区) 下水道単独路線(仮設工)

名称	規格	略図及び算式	数量	単位
【資材】				
ポリエチレンパイプ	φ20mm	2.0 + 15.0 + 6.0 + 0.5	23.5	m
PPエルボ	φ20mm	1 + 1	2	個
保温筒	φ20mm	23.5	23.5	m
【労務】				
ポリエチレン管布設工	φ20mm	23.5	23.5	m
PP継手工	φ20mm	PPエルボ 2 + PPエルボ 2	4	口
仮設管撤去工	PPφ20mm	23.5	23.5	m

給水工　資材・労務(下庄町本郷2-1工区)　下水道単独路線(本設工)

名　称	規格	略図及び算式	数　量	単位
【資材】				
ポリエチレンパイプ	φ13mm	0.5 + 0.2 + 0.1 + 0.5 + 0.2 + 0.1 + 1.5 + 0.2 + 0.1	3.4	m
PVソケット	φ13mm	1 + 1 + 1	3	個
PPエルボ	φ13mm	2 + 2 + 2	6	個
PP異径チーズ	φ20mm×φ13mm	1 + 1 + 1	3	個
明示テープ	アルタン無し	φ13mm 3.4	3.4	m
マーカー杭		3	3	個
【労務】				
ポリエチレン管布設工	φ13mm	3.4	3.4	m
PP継手工	φ20mm	PP異径チーズ　PP異径チーズ　PP異径チーズ 2 + 2 + 2	6	口
PP継手工	φ13mm	PP異径チーズ　PPエルボ　PPエルボ　PVソケット　PP異径チーズ　PPエルボ　PPエルボ　PVソケット 1 + 2 + 2 + 2 + 1 + 2 + 2 + 2 PP異径チーズ　PPエルボ　PPエルボ　PVソケット + 1 + 2 + 2 + 2	21	口
明示テープ布設工		φ13mm 3.4	3.4	m

給水工　資材・労務(下庄町本郷2-1工区)　下水道単独路線(仮設工)

名　称	規格	略図及び算式	数　量	単位
【資材】				
ポリエチレンパイプ	φ13mm	0.5 + 0.5 + 1.5	2.5	m
PVソケット	φ13mm	1 + 1 + 1	3	個
PP異径チーズ	φ20mm×φ13mm	1 + 1 + 1	3	個
保温筒	φ13mm	2.5	2.5	m
【労務】				
ポリエチレン管布設工	φ13mm	2.5	2.5	m
PP継手工	φ20mm	PP異径チーズ　PP異径チーズ　PP異径チーズ 2 + 2 + 2	6	口
PP継手工	φ13mm	PP異径チーズ　PVソケット　PP異径チーズ　PVソケット　PP異径チーズ　PVソケット 1 + 2 + 1 + 2 + 1 + 2	9	口
仮設管撤去工	PPφ13mm	2.5	2.5	m

名　称	形　状　寸　法	下庄町2-1工区　布設工数量計算(下水道単独路線)	単位	数　量	摘　要
		PP φ20　　PP φ13			
舗装切断工	As, t＝20cm迄	50.00 ＋ 6.80	m	57	56.80
舗装版取り壊し工	As, t＝4cm	12.50 ＋ 1.70	㎡	14	14.20
掘削工	砂質土	9.30 ＋ 1.30	㎥	11	10.60
埋め戻し工	RC－40	2.00 ＋ 0.30	㎥	2	2.30
埋め戻し工	砂	5.30 ＋ 0.70	㎥	6	6.00
残土処理	砂質土	9.30 ＋ 1.30	㎥	11	10.60
機械掘削押土	砂質土	9.30 ＋ 1.30	㎥	11	10.60
残塊処理	As	0.50 ＋ 0.07	㎥	0.6	0.57
残塊処分費	As	0.50 ＋ 0.07	㎥	0.6	0.57
仮舗装工	再生As, t＝3cm	12.50 ＋ 1.70	㎡	14	14.20
路盤工	RC-40, t＝16cm	12.50 ＋ 1.70	㎡	14	14.20
仕切弁筐撤去			箇所		
試掘工			箇所		

延長L＝	25.00	m	管天H＝	0.65	m	舗装厚t＝	4	cm	管外径区分		2
矢板厚t＝		cm				仮舗装厚t＝	3	cm	路盤厚t＝		16

名　称	形　状　寸　法	下庄町2-1工区　PP Φ20mm布設工数量計算	単位	数　量	摘　要
舗装切断工	As, t＝4cm	25.00 × 2.00	m	50.0	
舗装版取り壊し工	As, t＝4cm	25.00 × 0.50	m²	12.5	
掘削工	砂質土	25.00 × 0.37	m³	9.3	
埋め戻し工	RC－40	25.00 × 0.08	m³	2.0	
埋め戻し工	砂	25.00 × 0.21	m³	5.3	
残土処理	砂質土	25.00 × 0.37	m³	9.3	
機械掘削押土	砂質土		m³	9.3	
残塊処理	As, t＝4cm	12.50 × 0.04	m³	0.50	
残塊処分費	As		m³	0.50	
仮舗装工	再生As, t＝3cm		m²	12.5	
路盤工	RC-40, t＝16cm		m²	12.5	

		延長L＝	3.40	m	管天H＝	0.65	m	舗装厚t＝	4	cm 管外径区分 1
		矢板厚t＝		cm				仮舗装厚t＝	3	cm 路盤厚t＝ 16

名　称	形　状　寸　法	下庄町2-1工区　PP Φ13mm布設工数量計算	単位	数　量	摘　要
舗装切断工	As, t＝4cm	3.40 × 2.00	m	6.8	
舗装版取り壊し工	As, t＝4cm	3.40 × 0.50	m^2	1.7	
掘削工	砂質土	3.40 × 0.37	m^3	1.3	
埋め戻し工	RC－40	3.40 × 0.08	m^3	0.3	
埋め戻し工	砂	3.40 × 0.21	m^3	0.7	
残土処理	砂質土	3.40 × 0.37	m^3	1.3	
機械掘削押土	砂質土		m^3	1.3	
残塊処理	As, t＝4cm	1.70 × 0.04	m^3	0.07	
残塊処分費	As		m^3	0.07	
仮舗装工	再生As, t＝3cm		m^2	1.7	
路盤工	RC-40, t＝16cm		m^2	1.7	

土　工　数　量　表

下庄町2-1工区　PP Φ20mm布設工数量計算	管天H＝　0.65　m

掘削幅(W)　　矢板厚(C)

管外径(D2)　0.027　　掘削幅(W)　0.50　＋　　＝　0.50　m

掘削幅(W)　管天(H)　管外径　敷砂

掘削土量＝　0.50　×(　0.61　+　0.027　+　0.1　)＝　0.37　m^3

掘削幅(W)　管天(H)　砂埋戻厚(h)　路盤

砕石埋戻＝　0.50　×(　0.62　-　0.3　-　0.16　)＝　0.08　m^3

掘削幅(W)　砂埋戻厚(h1)　管断面積

砂埋戻＝　0.50　×　0.427　-　0.0006　＝　0.21　m^3

掘削土量

残土処理＝　0.37　m^3

※管天(H)は、舗装厚削除済数量

D2:管外径一覧表(mm)

区分	管　種	管外径	掘削幅	ボルト径・トルク
1	PP φ13mm	21.5	0.50	
2	PP φ20mm	27.0	0.50	
3	PP φ25mm	34.0	0.50	
4	PP φ30mm	42.0	0.50	
5	PP φ40mm	48.0	0.50	
6	PP φ50mm	60.0	0.50	
7	EF φ75mm	90.0	0.50	
8	EF φ100mm	125.0	0.50	
9	DCIP φ125mm	143.0	0.65	M20・10
10	EF φ150mm	180.0	0.50	
11	EF φ200mm	250.0	0.50	
12	DCIP φ250mm	271.6	0.80	M20・10
13	DCIP φ300mm	322.8	0.85	M20・10
14	DCIP φ350mm	374.0	0.90	M20・10
15	DCIP φ400mm	425.6	0.95	M20・10
16	DCIP φ450mm	476.8	1.00	M20・10

D2:	2	管外径	27
W:	2	掘削幅	0.5

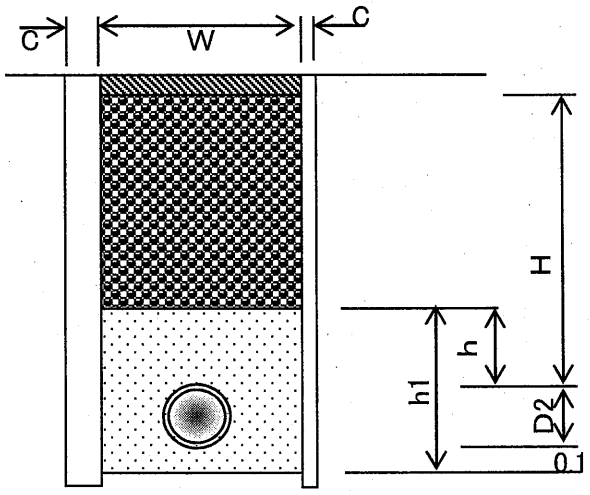

土　工　数　量　表

下庄町2-1工区　PP Φ13mm布設工数量計算　　管天H＝　0.65　m

掘削幅(W)　　矢板厚(C)

管外径(D2)　0.022　　掘削幅(W)　0.50　＋　　＝　0.50　m

掘削幅(W)　管天(H)　管外径　敷砂

掘削土量＝　0.50　×(　0.61　+　0.0215　+　0.1　)＝　0.37　m^3

掘削幅(W)　管天(H)　砂埋戻厚(h)　路盤

砕石埋戻＝　0.50　×(　0.62　-　0.3　-　0.16　)＝　0.08　m^3

掘削幅(W)　砂埋戻厚(h1)　管断面積

砂埋戻＝　0.50　×　0.4215　-　0.0004　＝　0.21　m^3

掘削土量

残土処理＝　0.37　m^3

※管天(H)は、舗装厚削除済数量

D2:管外径一覧表(mm)

区分	管　種	管外径	掘削幅	ボルト径・トルク
1	PP φ13mm	21.5	0.50	
2	PP φ20mm	27.0	0.50	
3	PP φ25mm	34.0	0.50	
4	PP φ30mm	42.0	0.50	
5	PP φ40mm	48.0	0.50	
6	PP φ50mm	60.0	0.50	
7	EF φ75mm	90.0	0.50	
8	EF φ100mm	125.0	0.50	
9	DCIP φ125mm	143.0	0.65	M20・10
10	EF φ150mm	180.0	0.50	
11	DCIP φ200mm	220.0	0.75	M20・10
12	DCIP φ250mm	271.6	0.80	M20・10
13	DCIP φ300mm	322.8	0.85	M20・10
14	DCIP φ350mm	374.0	0.90	M20・10
15	DCIP φ400mm	425.6	0.95	M20・10
16	DCIP φ450mm	476.8	1.00	M20・10

D2:	1	管外径	21.5
W:	1	掘削幅	0.5

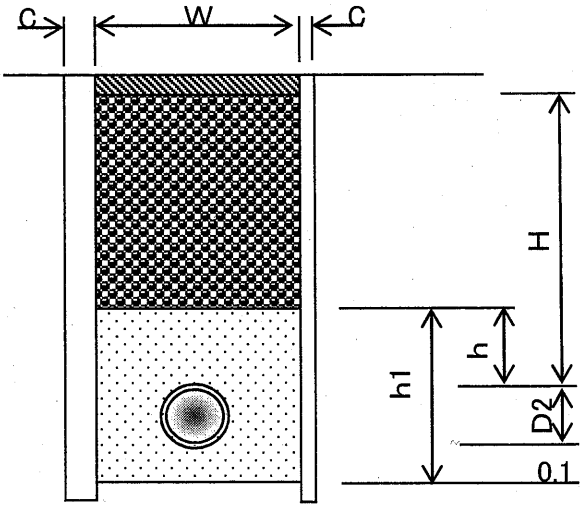

下庄町（本郷）5工区

亀山市　上下水道部上水道室

PP　φ20　資材・労務(下庄町本郷5工区)　下水道単独路線(本設工)

名　称	規格	略図及び算式	数　量	単位
【資材】				
ポリエチレンパイプ	φ20㎜	6.0　+　4.0	10.0	m
明示テープ	アルタン無し	φ20㎜ 10.0	10.0	m
【労務】				
ポリエチレン管布設工	φ20㎜	10.0	10.0	m
明示テープ布設工		φ20㎜ 10.0	10.0	m

PP φ20 資材・労務(下庄町本郷5工区) 下水道単独路線(仮設工)

名 称	規格	略図及び算式	数 量	単位
【資材】				
ポリエチレンパイプ	φ20mm	6.0 + 4.0	10.0	m
保温筒	φ20mm	10.0	10.0	m
【労務】				
ポリエチレン管布設工	φ20mm	10.0	10.0	m
仮設管撤去工	PPφ20mm	10.0	10.0	m

給水工　資材・労務(下庄町本郷5工区)　下水道単独路線(本設工)

名　称	規格	略図及び算式	数量	単位
【資材】				
ポリエチレンパイプ	φ13mm	2.0 + 0.2 + 0.1 + 2.0	4.3	m
PVソケット	φ13mm	1 + 1	2	個
PPエルボ	φ20mm	1	1	個
PPエルボ	φ13mm	2	2	個
PP異径チーズ	φ20mm×φ13mm	1	1	個
PP異径ソケット	φ20mm×φ13mm	1	1	個
明示テープ	アルタン無し	φ13mm 4.3	4.3	m
マーカー杭		2	2	個
【労務】				
ポリエチレン管布設工	φ13mm	4.3	4.3	m
PP継手工	φ20mm	PP異径チーズ PPエルボ PP異径ソケット 2 + 2 + 1	5	口
PP継手工	φ13mm	PP異径チーズ PPエルボ PPエルボ PVソケット PP異径ソケット PVソケット 1 + 2 + 2 + 2 + 1 + 2	10	口
明示テープ布設工		φ13mm 4.3	4.3	m

給水工　資材・労務(下庄町本郷5工区)　下水道単独路線(仮設工)

名　称	規格	略図及び算式	数　量	単位
【資材】				
ポリエチレンパイプ	φ13mm	2.5　+　2.5	5.0	m
PVソケット	φ13mm	1　+　1	2	個
PPエルボ	φ20mm	1	1	個
PP異径チーズ	φ20mm×φ13mm	1	1	個
PP異径ソケット	φ20mm×φ13mm	1	1	個
保温筒	φ13mm	5.0	5.0	m
【労務】				
ポリエチレン管布設工	φ13mm	5.0	5.0	m
PP継手工	φ20mm	PP異径チーズ　PPエルボ　PP異径ソケット 2　+　2　+　1	5	口
PP継手工	φ13mm	PP異径チーズ　PVソケット　PP異径ソケット　PVソケット 1　+　2　+　1　+　2	6	口
仮設管撤去工	PPφ13mm	5.0	5.0	m

名　称	形　状　寸　法	下庄町5工区　布設工数量計算(下水道単独路線)	単位	数　量	摘　要
		PP φ20　　PP φ13			
舗装切断工	As, t＝20cm迄	20.00 ＋ 8.60	m	29	28.60
舗装版取り壊し工	As, t＝4cm	5.00 ＋ 2.20	㎡	7	7.20
掘削工	砂質土	3.70 ＋ 1.60	㎥	5	5.30
埋め戻し工	RC－40	0.80 ＋ 0.30	㎥	1	1.10
埋め戻し工	砂	2.10 ＋ 0.90	㎥	3	3.00
残土処理	砂質土	3.70 ＋ 1.60	㎥	5	5.30
機械掘削押土	砂質土	3.70 ＋ 1.60	㎥	5	5.30
残塊処理	As	0.20 ＋ 0.09	㎥	0.3	0.29
残塊処分費	As	0.20 ＋ 0.09	㎥	0.3	0.29
仮舗装工	再生As, t＝3cm	5.00 ＋ 2.20	㎡	7	7.20
路盤工	RC-40, t＝16cm	5.00 ＋ 2.20	㎡	7	7.20
仕切弁筐撤去			箇所		
試掘工			箇所		

		延長L＝	10.00	m	管天H＝	0.65	m	舗装厚t＝	4	cm 管外径区分	2
		矢板厚t＝		cm				仮舗装厚t＝	3	cm 路盤厚t＝	16

名　称	形　状　寸　法	下庄町5工区　PP Φ20mm布設工数量計算	単位	数　量	摘　要
舗装切断工	As, t＝4cm	10.00 × 2.00	m	20.0	
舗装版取り壊し工	As, t＝4cm	10.00 × 0.50	m²	5.0	
掘削工	砂質土	10.00 × 0.37	m³	3.7	
埋め戻し工	RC－40	10.00 × 0.08	m³	0.8	
埋め戻し工	砂	10.00 × 0.21	m³	2.1	
残土処理	砂質土	10.00 × 0.37	m³	3.7	
機械掘削押土	砂質土		m³	3.7	
残塊処理	As, t＝4cm	5.00 × 0.04	m³	0.20	
残塊処分費	As		m³	0.20	
仮舗装工	再生As, t＝3cm		m²	5.0	
路盤工	RC-40, t＝16cm		m²	5.0	

延長L＝	4.30	m	管天H＝	0.65	m	舗装厚t＝	4	cm	管外径区分	1
矢板厚t＝		cm				仮舗装厚t＝	3	cm	路盤厚t＝	16

名　称	形　状　寸　法	下庄町5工区　PP Φ13mm布設工数量計算	単位	数　量	摘　要
舗装切断工	As, t＝4cm	4.30 × 2.00	m	8.6	
舗装版取り壊し工	As, t＝4cm	4.30 × 0.50	m^2	2.2	
掘削工	砂質土	4.30 × 0.37	m^3	1.6	
埋め戻し工	RC－40	4.30 × 0.08	m^3	0.3	
埋め戻し工	砂	4.30 × 0.21	m^3	0.9	
残土処理	砂質土	4.30 × 0.37	m^3	1.6	
機械掘削押土	砂質土		m^3	1.6	
残塊処理	As, t＝4cm	2.20 × 0.04	m^3	0.09	
残塊処分費	As		m^3	0.09	
仮舗装工	再生As, t＝3cm		m^2	2.2	
路盤工	RC-40, t＝16cm		m^2	2.2	

土　工　数　量　表

下庄町5工区　PP Φ20mm布設工数量計算　　管天H＝　0.65　m

掘削幅(W)　　矢板厚(C)

管外径(D2)　0.027　　掘削幅(W)　0.50　＋　　＝　0.50　m

掘削幅(W)　管天(H)　管外径　敷砂

掘削土量＝　0.50　×(　0.61　+　0.027　+　0.1　)＝　0.37　m^3

掘削幅(W)　管天(H)　砂埋戻厚(h)　路盤

砕石埋戻＝　0.50　×(　0.62　－　0.3　－　0.16　)＝　0.08　m^3

掘削幅(W)　砂埋戻厚(h1)　管断面積

砂埋戻＝　0.50　×　0.427　－　0.0006　＝　0.21　m^3

掘削土量

残土処理＝　0.37　m^3

※管天(H)は、舗装厚削除済数量

D2:管外径一覧表(mm)

区分	管　種	管外径	掘削幅	ボルト径・トルク
1	PP φ13mm	21.5	0.50	
2	PP φ20mm	27.0	0.50	
3	PP φ25mm	34.0	0.50	
4	PP φ30mm	42.0	0.50	
5	PP φ40mm	48.0	0.50	
6	PP φ50mm	60.0	0.50	
7	EF φ75mm	90.0	0.50	
8	EF φ100mm	125.0	0.50	
9	DCIP φ125mm	143.0	0.65	M20・10
10	EF φ150mm	180.0	0.50	
11	EF φ200mm	250.0	0.50	
12	DCIP φ250mm	271.6	0.80	M20・10
13	DCIP φ300mm	322.8	0.85	M20・10
14	DCIP φ350mm	374.0	0.90	M20・10
15	DCIP φ400mm	425.6	0.95	M20・10
16	DCIP φ450mm	476.8	1.00	M20・10

D2:	2	管外径	27
W:	2	掘削幅	0.5

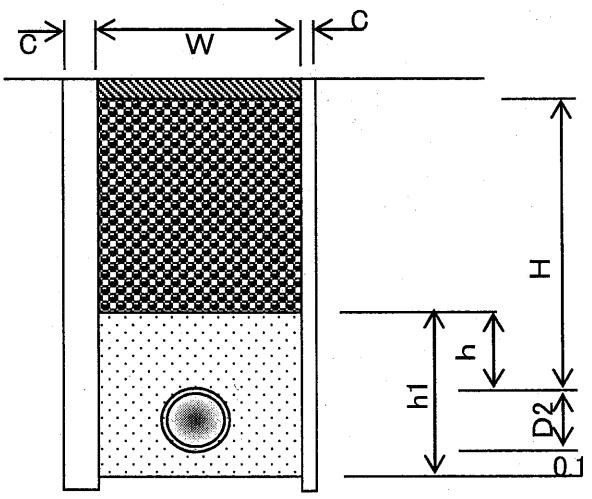

土　工　数　量　表

下庄町5工区　PP Φ13mm布設工数量計算	管天H＝　0.65　m

掘削幅(W)　　矢板厚(C)

管外径(D2)　0.022　　掘削幅(W)　0.50　＋　　＝　0.50　m

掘削幅(W)　管天(H)　管外径　敷砂

掘削土量＝　0.50　×(　0.61　＋　0.0215　＋　0.1　)＝　0.37　m^3

掘削幅(W)　管天(H)　砂埋戻厚(h)　路盤

砕石埋戻＝　0.50　×(　0.62　－　0.3　－　0.16　)＝　0.08　m^3

掘削幅(W)　砂埋戻厚(h1)　管断面積

砂埋戻＝　0.50　×　0.4215　－　0.0004　＝　0.21　m^3

掘削土量

残土処理＝　0.37　m^3

※管天(H)は、舗装厚削除済数量

D2:管外径一覧表(mm)

区分	管　種	管外径	掘削幅	ボルト径・トルク
1	PP φ13mm	21.5	0.50	
2	PP φ20mm	27.0	0.50	
3	PP φ25mm	34.0	0.50	
4	PP φ30mm	42.0	0.50	
5	PP φ40mm	48.0	0.50	
6	PP φ50mm	60.0	0.50	
7	EF φ75mm	90.0	0.50	
8	EF φ100mm	125.0	0.50	
9	DCIP φ125mm	143.0	0.65	M20・10
10	EF φ150mm	180.0	0.50	
11	DCIP φ200mm	220.0	0.75	M20・10
12	DCIP φ250mm	271.6	0.80	M20・10
13	DCIP φ300mm	322.8	0.85	M20・10
14	DCIP φ350mm	374.0	0.90	M20・10
15	DCIP φ400mm	425.6	0.95	M20・10
16	DCIP φ450mm	476.8	1.00	M20・10

D2:	1	管外径	21.5
W:	1	掘削幅	0.5

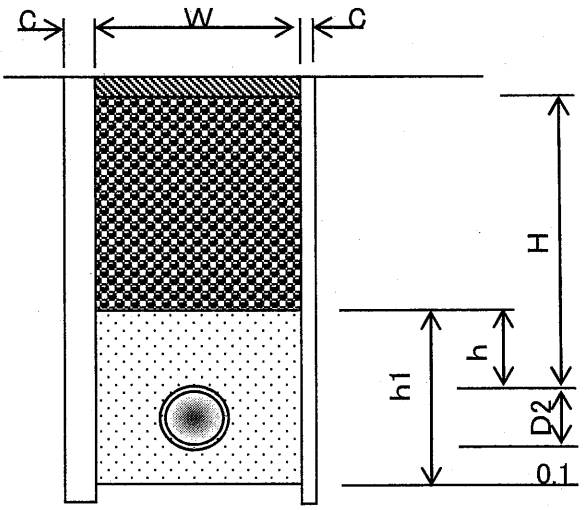

下庄町（本郷）6工区

亀山市　上下水道部上水道室

PP φ30 資材・労務(下庄町本郷6工区) 下水道単独路線(本設工)

名 称	規格	略図及び算式	数 量	単位
【資材】				
ポリエチレンパイプ	φ30mm	12.0	12.0	m
PV異径ソケット	φ30mm×φ20mm	1	1	個
明示テープ	アルタン無し	φ30mm 12.0	12.0	m
マーカー杭		1	1	個
【労務】				
ポリエチレン管布設工	φ30mm	12.0	12.0	m
PP継手工	φ30mm	PV異径ソケット 1	1	口
PP継手工	φ20mm	PV異径ソケット 1	1	口
明示テープ布設工		φ20mm 12.0	12.0	m

PP φ20 資材・労務(下庄町本郷6工区) 下水道単独路線(仮設工)

名　称	規格	略図及び算式	数　量	単位
【資材】				
ポリエチレンパイプ	φ20mm	12.0	12.0	m
PVソケット	φ20mm	1	1	個
保温筒	φ20mm	12.0	12.0	m
【労務】				
ポリエチレン管布設工	φ20mm	12.0	12.0	m
PP継手工	φ20mm	PVソケット 2	2	口
仮設管撤去工	PP φ20mm	12.0	12.0	m

名　称	形　状　寸　法	下庄町6工区　布設工数量計算(下水道単独路線)	単位	数　量	摘　要
		PP φ30			
舗装切断工	As, t=20cm迄		m		
舗装版取り壊し工	As, t=4cm		㎡		
舗装切断工	Con, t=20cm迄	24.00	m	24	24.00
舗装版取り壊し工	Con, t=10cm	6.00	㎡	6	6.00
掘削工	砂質土	4.20	㎥	4	4.20
埋め戻し工	RC−40	1.00	㎥	1	1.00
埋め戻し工	砂	2.60	㎥	3	2.60
残土処理	砂質土	4.20	㎥	4	4.20
機械掘削押土	砂質土	4.20	㎥	4	4.20
残塊処理	As		㎥		
残塊処分費	As		㎥		
残塊処理	Con	0.60	㎥	0.6	0.60
残塊処分費	Con	0.60	㎥	0.6	0.60
仮舗装工	再生As, t=3cm	6.00	㎡	6	6.00
路盤工	RC-40, t=16cm		㎡		
路盤工	RC-40, t=17cm	6.00	㎡	6	6.00
仕切弁筐撤去			箇所		
試掘工			箇所		

延長L＝	12.00	m	管天H＝	0.65	m	舗装厚t＝	10	cm	管外径区分	4
矢板厚t＝		cm				仮舗装厚t＝	3	cm	路盤厚t＝	17

名　称	形　状　寸　法	下庄町6工区　PP Φ30mm布設工数量計算	単位	数　量	摘　要
舗装切断工	Con, t＝10cm	12.00 × 2.00	m	24.0	
舗装版取り壊し工	Con, t＝10cm	12.00 × 0.50	m^2	6.0	
掘削工	砂質土	12.00 × 0.35	m^3	4.2	
埋め戻し工	RC－40	12.00 × 0.08	m^3	1.0	
埋め戻し工	砂	12.00 × 0.22	m^3	2.6	
残土処理	砂質土	12.00 × 0.35	m^3	4.2	
機械掘削押土	砂質土		m^3	4.2	
残塊処理	Con, t＝10cm	6.00 × 0.10	m^3	0.60	
残塊処分費	Con		m^3	0.60	
仮舗装工	再生As, t＝3cm		m^2	6.0	
路盤工	RC-40, t＝17cm		m^2	6.0	

土　工　数　量　表

下庄町6工区　PP Φ30mm布設工数量計算　　管天H＝　0.65　m

掘削幅(W)　　矢板厚(C)

管外径(D2)　0.042　　掘削幅(W)　0.50　＋　　＝　0.50　m

掘削幅(W)　管天(H)　管外径　敷砂

掘削土量＝　0.50　×(　0.55　+　0.042　+　0.1　)＝　0.35　m^3

掘削幅(W)　管天(H)　砂埋戻厚(h)　路盤

砕石埋戻＝　0.50　×(　0.62　－　0.3　－　0.17　)＝　0.08　m^3

掘削幅(W)　砂埋戻厚(h1)　管断面積

砂埋戻＝　0.50　×　0.442　－　0.0014　＝　0.22　m^3

掘削土量

残土処理＝　0.35　m^3

※管天(H)は、舗装厚削除済数量

D2:管外径一覧表(mm)

区分	管　種	管外径	掘削幅	ボルト径・トルク
1	PP φ13mm	21.5	0.50	
2	PP φ20mm	27.0	0.50	
3	PP φ25mm	34.0	0.50	
4	PP φ30mm	42.0	0.50	
5	PP φ40mm	48.0	0.50	
6	PP φ50mm	60.0	0.50	
7	EF φ75mm	90.0	0.50	
8	EF φ100mm	125.0	0.50	
9	DCIP φ125mm	143.0	0.65	M20・10
10	EF φ150mm	180.0	0.50	
11	DCIP φ200mm	220.0	0.75	M20・10
12	DCIP φ250mm	271.6	0.80	M20・10
13	DCIP φ300mm	322.8	0.85	M20・10
14	DCIP φ350mm	374.0	0.90	M20・10
15	DCIP φ400mm	425.6	0.95	M20・10
16	DCIP φ450mm	476.8	1.00	M20・10

D2:	4	管外径	42
W:	4	掘削幅	0.5

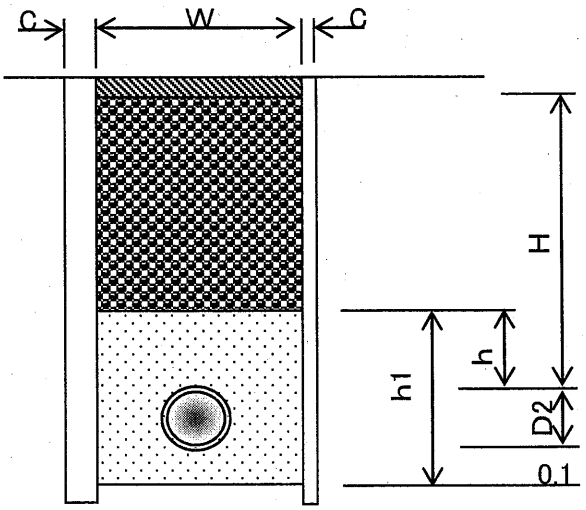

下庄町（本郷）7工区

亀山市　上下水道部上水道室

PP φ30 資材・労務(下庄町本郷7工区) 下水道単独路線(本設工)

名 称	規格	略図及び算式	数 量	単位
【資材】				
ポリエチレンパイプ	φ50mm	0.5	0.5	m
ポリエチレンパイプ	φ30mm	20.5	20.5	m
PPソケット	φ50mm	1	1	個
PP異径ソケット	φ50mm×φ30mm	1	1	個
明示テープ	アルタン無し	φ50mm φ30mm 0.5 + 20.5	21.0	m
マーカー杭		2	2	個
【労務】				
ポリエチレン管布設工	φ50mm	0.5	0.5	m
ポリエチレン管布設工	φ30mm	20.5	20.5	m
PP継手工	φ50mm	PPソケット PP異径ソケット 2 + 1	3	口
PP継手工	φ30mm	PP異径ソケット 1	1	口
明示テープ布設工		φ50mm φ30mm 0.5 + 20.5	21.0	m

PP φ30 資材・労務(下庄町本郷7工区) 下水道単独路線(仮設工)

名 称	規格	略図及び算式	数 量	単位
【資材】				
サドル分水栓 (PPユニオンソケット付)	ポリ用 φ50mm×φ25mm	1	1	個
ポリエチレンパイプ	φ30mm	2.0 + 19.5	21.5	m
PP異径ソケット	φ30mm×φ25mm	1	1	個
ゲートバルブ	φ30mm	1	1	基
ポリジョイント	オネジ φ30mm	2	2	個
保温筒	φ30mm	21.5	21.5	m
【労務】				
分水栓取付工	ポリ用 φ50mm×φ25mm	1	1	箇所
ポリエチレン管布設工	φ30mm	21.5	21.5	m
ゲートバルブ設置工	φ30mm	1	1	箇所
PP継手工	φ30mm	PP異径ソケット　ゲートバルブ 1 + 2	3	口
PP継手工	φ25mm	分水栓　PP異径ソケット 1 + 1	2	口
仮設管撤去工	PPφ30mm	21.5	21.5	m

名　称	形　状　寸　法	下庄町7工区　布設工数量計算(下水道単独路線)	単位	数　量	摘　要
		PP φ50　　PP φ30			
舗装切断工	As, t＝20cm迄	1.00　+　41.00	m	42	42.00
舗装版取り壊し工	As, t＝4cm	0.30　+　10.30	㎡	11	10.60
掘削工	砂質土	0.30　+　7.80	㎥	8	8.10
埋め戻し工	RC－40	0.10　+　1.60	㎥	2	1.70
埋め戻し工	砂	0.10　+　4.50	㎥	5	4.60
残土処理	砂質土	0.30　+　7.80	㎥	8	8.10
機械掘削押土	砂質土	0.30　+　7.80	㎥	8	8.10
残塊処理	As	0.01　+　0.41	㎥	0.4	0.42
残塊処分費	As	0.01　+　0.41	㎥	0.4	0.42
仮舗装工	再生As, t＝3cm	0.30　+　10.30	㎡	11	10.60
路盤工	RC-40, t＝16cm	0.30　+　10.30	㎡	11	10.60
仕切弁筐撤去			箇所		
試掘工			箇所		

延長L＝	0.50	m	管天H＝	0.90	m	舗装厚t＝	4	cm	管外径区分	6
矢板厚t＝		cm				仮舗装厚t＝	3	cm	路盤厚t＝	16

名　称	形　状　寸　法	下庄町7工区　PP Φ50mm布設工数量計算	単位	数　量	摘　要
舗装切断工	As, t＝4cm	0.50 × 2.00	m	1.0	
舗装版取り壊し工	As, t＝4cm	0.50 × 0.50	m^2	0.3	
掘削工	砂質土	0.50 × 0.51	m^3	0.3	
埋め戻し工	RC－40	0.50 × 0.21	m^3	0.1	
埋め戻し工	砂	0.50 × 0.23	m^3	0.1	
残土処理	砂質土	0.50 × 0.51	m^3	0.3	
機械掘削押土	砂質土		m^3	0.3	
残塊処理	As, t＝4cm	0.30 × 0.04	m^3	0.01	
残塊処分費	As		m^3	0.01	
仮舗装工	再生As, t＝3cm		m^2	0.3	
路盤工	RC-40, t＝16cm		m^2	0.3	

延長L＝	20.50	m	管天H＝	0.65	m	舗装厚t＝	4	cm	管外径区分	4
矢板厚t＝		cm				仮舗装厚t＝	3	cm	路盤厚t＝	16

名　称	形　状　寸　法	下庄町7工区　PP Φ30mm布設工数量計算	単位	数　量	摘　要
舗装切断工	As, t＝4cm	20.50 × 2.00	m	41.0	
舗装版取り壊し工	As, t＝4cm	20.50 × 0.50	m²	10.3	
掘削工	砂質土	20.50 × 0.38	m³	7.8	
埋め戻し工	RC－40	20.50 × 0.08	m³	1.6	
埋め戻し工	砂	20.50 × 0.22	m³	4.5	
残土処理	砂質土	20.50 × 0.38	m³	7.8	
機械掘削押土	砂質土		m³	7.8	
残塊処理	As, t＝4cm	10.30 × 0.04	m³	0.41	
残塊処分費	As		m³	0.41	
仮舗装工	再生As, t＝3cm		m²	10.3	
路盤工	RC-40, t＝16cm		m²	10.3	

土　工　数　量　表

下庄町7工区　PP Φ50mm布設工数量計算	管天H＝　0.90　m

掘削幅(W)　　矢板厚(C)

管外径(D2)　0.060　　掘削幅(W)　0.50　＋　　＝　0.50　m

掘削幅(W)　管天(H)　管外径　敷砂

掘削土量＝　0.50　×(　0.86　＋　0.060　＋　0.1　)＝　0.51　m^3

掘削幅(W)　管天(H)　砂埋戻厚(h)　路盤

砕石埋戻＝　0.50　×(　0.87　－　0.3　－　0.16　)＝　0.21　m^3

掘削幅(W)　砂埋戻厚(h1)　管断面積

砂埋戻＝　0.50　×　0.460　－　0.0028　＝　0.23　m^3

掘削土量

残土処理＝　0.51　m^3

※管天(H)は、舗装厚削除済数量

D2:管外径一覧表(mm)

区分	管　種	管外径	掘削幅	ボルト径・トルク
1	PP φ13mm	21.5	0.50	
2	PP φ20mm	27.0	0.50	
3	PP φ25mm	34.0	0.50	
4	PP φ30mm	42.0	0.50	
5	PP φ40mm	48.0	0.50	
6	PP φ50mm	60.0	0.50	
7	EF φ75mm	90.0	0.50	
8	EF φ100mm	125.0	0.50	
9	DCIP φ125mm	143.0	0.65	M20・10
10	EF φ150mm	180.0	0.50	
11	EF φ200mm	250.0	0.50	
12	DCIP φ250mm	271.6	0.80	M20・10
13	DCIP φ300mm	322.8	0.85	M20・10
14	DCIP φ350mm	374.0	0.90	M20・10
15	DCIP φ400mm	425.6	0.95	M20・10
16	DCIP φ450mm	476.8	1.00	M20・10

D2:	6	管外径	60
W:	6	掘削幅	0.5

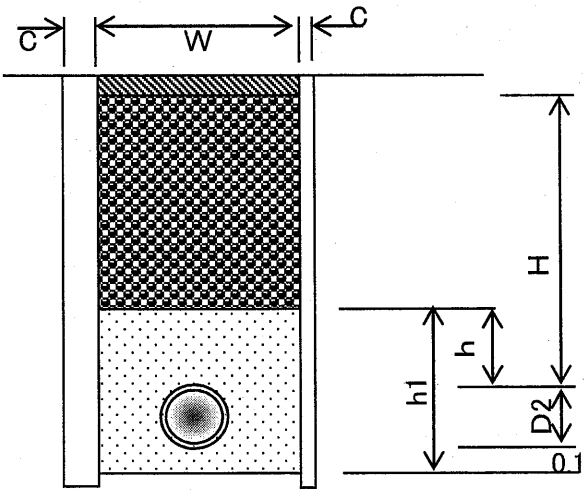

土　工　数　量　表

下庄町7工区　PP Φ30mm布設工数量計算	管天H＝　0.65　m

掘削幅(W)　　矢板厚(C)

管外径(D2)　0.042　　掘削幅(W)　0.50　＋　　＝　0.50　m

掘削幅(W)　管天(H)　管外径　敷砂

掘削土量＝　0.50　×(　0.61　+　0.042　+　0.1　)＝　0.38　m^3

掘削幅(W)　管天(H)　砂埋戻厚(h)　路盤

砕石埋戻＝　0.50　×(　0.62　-　0.3　-　0.16　)＝　0.08　m^3

掘削幅(W)　砂埋戻厚(h1)　管断面積

砂埋戻＝　0.50　×　0.442　-　0.0014　＝　0.22　m^3

掘削土量

残土処理＝　0.38　m^3

※管天(H)は、舗装厚削除済数量

D2:管外径一覧表(mm)

区分	管　種	管外径	掘削幅	ボルト径・トルク
1	PP φ13mm	21.5	0.50	
2	PP φ20mm	27.0	0.50	
3	PP φ25mm	34.0	0.50	
4	PP φ30mm	42.0	0.50	
5	PP φ40mm	48.0	0.50	
6	PP φ50mm	60.0	0.50	
7	EF φ75mm	90.0	0.50	
8	EF φ100mm	125.0	0.50	
9	DCIP φ125mm	143.0	0.65	M20・10
10	EF φ150mm	180.0	0.50	
11	DCIP φ200mm	220.0	0.75	M20・10
12	DCIP φ250mm	271.6	0.80	M20・10
13	DCIP φ300mm	322.8	0.85	M20・10
14	DCIP φ350mm	374.0	0.90	M20・10
15	DCIP φ400mm	425.6	0.95	M20・10
16	DCIP φ450mm	476.8	1.00	M20・10

D2:	4	管外径	42
W:	4	掘削幅	0.5

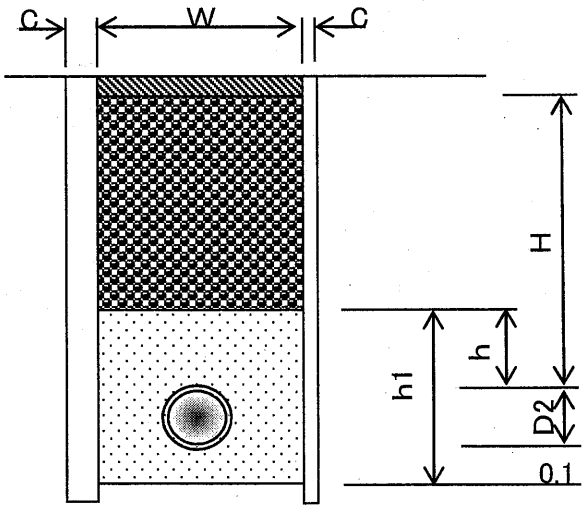

下庄町（本郷）7-1工区

亀山市　上下水道部上水道室

PP φ20 資材・労務(下庄町本郷7-1工区) 下水道単独路線(本設工)

名 称	規格	略図及び算式	数 量	単位
【資材】				
ポリエチレンパイプ	φ20㎜	4.0 + 7.0 + 19.0	30.0	m
埋設用仕切弁	φ20㎜	1	1	基
ポリジョイント	オネジ φ20㎜	2	2	個
仕切弁筐	蓋枠 JWWA B 132	1	1	個
仕切弁筐	調整リング RB25(K)	2	2	個
仕切弁筐	下部壁 RB25(CA)	1	1	個
仕切弁筐	スラブ RB25(P)	1	1	組
PP異径チーズ	φ30㎜×φ20㎜	1	1	個
明示テープ	アルタン無し	φ20㎜ 30.0	30.0	m
マーカー杭		1	1	個
【労務】				
ポリエチレン管布設工	φ20㎜	30.0	30.0	m
埋設用仕切弁設置工	φ20㎜	1	1	箇所
仕切弁筐据付工	内寸φ250㎜	1	1	箇所
PP継手工	φ30㎜	PP異径チーズ 2	2	口
PP継手工	φ20㎜	PP異径チーズ 埋設仕切 1 + 2	3	口
明示テープ布設工		φ20㎜ 30.0	30.0	m

PP　φ20　資材・労務(下庄町本郷7-1工区)　下水道単独路線(仮設工)

名　称	規格	略図及び算式	数量	単位
【資材】				
ポリエチレンパイプ	φ20mm	11.0　+　19.0	30.0	m
PP異径チーズ	φ30mm×φ20mm	1	1	個
保温筒	φ20mm	30.0	30.0	m
【労務】				
ポリエチレン管布設工	φ20mm	30.0	30.0	m
PP継手工	φ30mm	PP異径チーズ 2	2	ロ
PP継手工	φ20mm	PP異径チーズ 1	1	ロ
仮設管撤去工	PPφ20mm	30.0	30.0	m

給水工　資材・労務(下庄町本郷7-1工区)　下水道単独路線(本設工)

名　称	規格	略図及び算式	数　量	単位
【資材】				
ポリエチレンパイプ	φ13mm	2.0　+　0.2　+　0.1	2.3	m
PVソケット	φ13mm	1	1	個
PPエルボ	φ13mm	2	2	個
PP異径チーズ	φ20mm×φ13mm	1	1	個
PV異径エルボ	φ20mm×φ13mm	1	1	個
明示テープ	アルタン無し	φ13mm 2.3	2.3	m
マーカー杭		2	2	個
【労務】				
ポリエチレン管布設工	φ13mm	2.3	2.3	m
PP継手工	φ20mm	PP異径チーズ　PPエルボ　PPエルボ　PVソケット　PV異径エルボ 2　+　2　+　2　+　2　+　1	9	口
PP継手工	φ13mm	PP異径チーズ　PV異径エルボ 1　+　1	2	口
明示テープ布設工		φ13mm 2.3	2.3	m
甲止水栓撤去工	φ13mm	1	1	箇所

給水工　資材・労務(下庄町本郷7-1工区)　下水道単独路線(仮設工)

名　称	規格	略図及び算式	数　量	単位
【資材】				
ポリエチレンパイプ	φ13mm	2.5	2.5	m
PVソケット	φ13mm	1	1	個
PP異径チーズ	φ20mm×φ13mm	1	1	個
PV異径エルボ	φ20mm×φ13mm	1	1	個
保温筒	φ13mm	2.5	2.5	m
【労務】				
ポリエチレン管布設工	φ13mm	2.5	2.5	m
PP継手工	φ20mm	PP異径チーズ　PV異径エルボ 2　+　1	3	口
PP継手工	φ13mm	PP異径チーズ　PVソケット　PV異径エルボ 1　+　2　+　1	4	口
仮設管撤去工	PPφ13mm	2.5	2.5	m

名　称	形　状　寸　法	下庄町7-1工区　布設工数量計算(下水道単独路線)	単位	数　量	摘　要
		PP φ20　　PP φ13			
舗装切断工	As, t＝20cm迄	60.00　+　4.60	m	65	64.60
舗装版取り壊し工	As, t＝4cm	15.00　+　1.20	㎡	16	16.20
掘削工	砂質土	11.10　+　0.90	㎥	12	12.00
埋め戻し工	RC－40	2.40　+　0.20	㎥	3	2.60
埋め戻し工	砂	6.30　+　0.50	㎥	7	6.80
残土処理	砂質土	11.10　+　0.90	㎥	12	12.00
機械掘削押土	砂質土	11.10　+　0.90	㎥	12	12.00
残塊処理	As	0.60　+　0.05	㎥	0.7	0.65
残塊処分費	As	0.60　+　0.05	㎥	0.7	0.65
仮舗装工	再生As, t＝3cm	15.00　+　1.20	㎡	16	16.20
路盤工	RC-40, t＝16cm	15.00　+　1.20	㎡	16	16.20
仕切弁筐撤去			箇所		
試掘工			箇所		

延長L＝	30.00	m	管天H＝	0.65	m	舗装厚t＝	4	cm	管外径区分	2
矢板厚t＝		cm				仮舗装厚t＝	3	cm	路盤厚t＝	16

名　称	形　状　寸　法	下庄町7-1工区　PP Φ20mm布設工数量計算	単位	数　量	摘　要
舗装切断工	As, t＝4cm	30.00 × 2.00	m	60.0	
舗装版取り壊し工	As, t＝4cm	30.00 × 0.50	m^2	15.0	
掘削工	砂質土	30.00 × 0.37	m^3	11.1	
埋め戻し工	RC－40	30.00 × 0.08	m^3	2.4	
埋め戻し工	砂	30.00 × 0.21	m^3	6.3	
残土処理	砂質土	30.00 × 0.37	m^3	11.1	
機械掘削押土	砂質土		m^3	11.1	
残塊処理	As, t＝4cm	15.00 × 0.04	m^3	0.60	
残塊処分費	As		m^3	0.60	
仮舗装工	再生As, t＝3cm		m^2	15.0	
路盤工	RC-40, t＝16cm		m^2	15.0	

延長L＝	2.30	m	管天H＝	0.65	m	舗装厚t＝	4	cm	管外径区分	1
矢板厚t＝		cm				仮舗装厚t＝	3	cm	路盤厚t＝	16

名　称	形　状　寸　法	下庄町7-1工区　PP Φ13mm布設工数量計算	単位	数　量	摘　要
舗装切断工	As, t＝4cm	2.30 × 2.00	m	4.6	
舗装版取り壊し工	As, t＝4cm	2.30 × 0.50	m²	1.2	
掘削工	砂質土	2.30 × 0.37	m³	0.9	
埋め戻し工	RC－40	2.30 × 0.08	m³	0.2	
埋め戻し工	砂	2.30 × 0.21	m³	0.5	
残土処理	砂質土	2.30 × 0.37	m³	0.9	
機械掘削押土	砂質土		m³	0.9	
残塊処理	As, t＝4cm	1.20 × 0.04	m³	0.05	
残塊処分費	As		m³	0.05	
仮舗装工	再生As, t＝3cm		m²	1.2	
路盤工	RC-40, t＝16cm		m²	1.2	

土　工　数　量　表

下庄町7-1工区　PP Φ20mm布設工数量計算	管天H＝　0.65　m

掘削幅(W)　　矢板厚(C)

管外径(D2)　0.027　　掘削幅(W)　0.50　＋　　＝　0.50　m

掘削幅(W)　管天(H)　管外径　敷砂

掘削土量＝　0.50　×(　0.61　+　0.027　+　0.1　)＝　0.37　m^3

掘削幅(W)　管天(H)　砂埋戻厚(h)　路盤

砕石埋戻＝　0.50　×(　0.62　-　0.3　-　0.16　)＝　0.08　m^3

掘削幅(W)　砂埋戻厚(h1)　管断面積

砂埋戻＝　0.50　×　0.427　-　0.0006　＝　0.21　m^3

掘削土量

残土処理＝　0.37　m^3

※管天(H)は、舗装厚削除済数量

D2:管外径一覧表(mm)

区分	管　種	管外径	掘削幅	ボルト径・トルク
1	PP φ13mm	21.5	0.50	
2	PP φ20mm	27.0	0.50	
3	PP φ25mm	34.0	0.50	
4	PP φ30mm	42.0	0.50	
5	PP φ40mm	48.0	0.50	
6	PP φ50mm	60.0	0.50	
7	EF φ75mm	90.0	0.50	
8	EF φ100mm	125.0	0.50	
9	DCIP φ125mm	143.0	0.65	M20・10
10	EF φ150mm	180.0	0.50	
11	EF φ200mm	250.0	0.50	
12	DCIP φ250mm	271.6	0.80	M20・10
13	DCIP φ300mm	322.8	0.85	M20・10
14	DCIP φ350mm	374.0	0.90	M20・10
15	DCIP φ400mm	425.6	0.95	M20・10
16	DCIP φ450mm	476.8	1.00	M20・10

D2:	2	管外径	27
W:	2	掘削幅	0.5

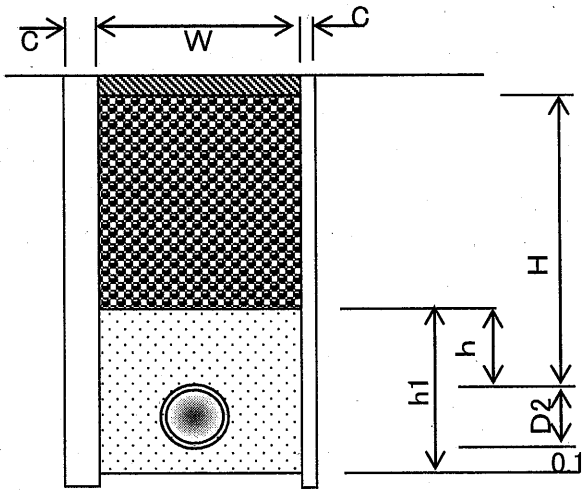

土　工　数　量　表

下庄町7-1工区　PP Φ13mm布設工数量計算	管天H＝　0.65　m

掘削幅(W)　　矢板厚(C)

管外径(D2)　0.022　　掘削幅(W)　0.50　＋　　＝　0.50　m

掘削幅(W)　管天(H)　管外径　敷砂

掘削土量＝　0.50　×(　0.61　+　0.0215　+　0.1　)＝　0.37　m^3

掘削幅(W)　管天(H)　砂埋戻厚(h)　路盤

砕石埋戻＝　0.50　×(　0.62　-　0.3　-　0.16　)＝　0.08　m^3

掘削幅(W)　砂埋戻厚(h1)　管断面積

砂埋戻＝　0.50　×　0.4215　-　0.0004　＝　0.21　m^3

掘削土量

残土処理＝　0.37　m^3

※管天(H)は、舗装厚削除済数量

D2:管外径一覧表(mm)

区分	管　種	管外径	掘削幅	ボルト径・トルク
1	PP φ13mm	21.5	0.50	
2	PP φ20mm	27.0	0.50	
3	PP φ25mm	34.0	0.50	
4	PP φ30mm	42.0	0.50	
5	PP φ40mm	48.0	0.50	
6	PP φ50mm	60.0	0.50	
7	EF φ75mm	90.0	0.50	
8	EF φ100mm	125.0	0.50	
9	DCIP φ125mm	143.0	0.65	M20・10
10	EF φ150mm	180.0	0.50	
11	DCIP φ200mm	220.0	0.75	M20・10
12	DCIP φ250mm	271.6	0.80	M20・10
13	DCIP φ300mm	322.8	0.85	M20・10
14	DCIP φ350mm	374.0	0.90	M20・10
15	DCIP φ400mm	425.6	0.95	M20・10
16	DCIP φ450mm	476.8	1.00	M20・10

D2:	1	管外径	21.5
W:	1	掘削幅	0.5

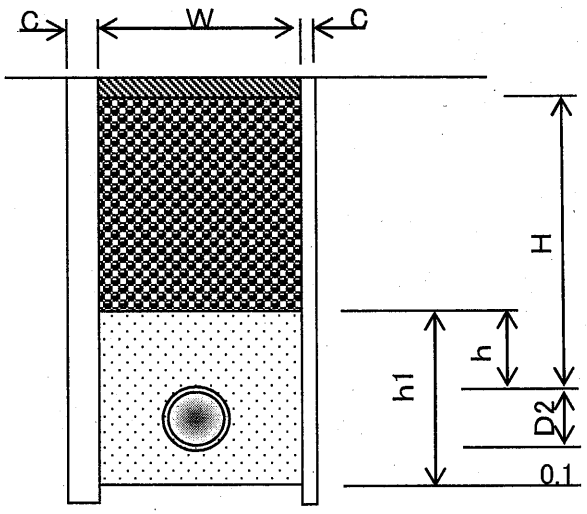

下庄町（本郷）7-2工区

亀山市　上下水道部上水道室

PP φ20 資材・労務(下庄町本郷7-2工区) 下水道単独路線(本設工)

名 称	規格	略図及び算式	数 量	単位
【資材】				
ポリエチレンパイプ	φ20mm	5.0 + 11.5	16.5	m
埋設用仕切弁	φ20mm	1	1	基
ポリジョイント	オネジ φ20mm	2	2	個
仕切弁筐	蓋枠 JWWA B 132	1	1	個
仕切弁筐	調整リング RB25(K)	2	2	個
仕切弁筐	下部壁 RB25(CA)	1	1	個
仕切弁筐	スラブ RB25(P)	1	1	組
PVソケット	φ20mm	1	1	個
PP異径チーズ	φ30mm×φ20mm	1	1	個
明示テープ	アルタン無し	φ20mm 16.5	16.5	m
マーカー杭		2	2	個
【労務】				
ポリエチレン管布設工	φ20mm	16.5	16.5	m
埋設用仕切弁設置工	φ20mm	1	1	箇所
仕切弁筐据付工	内寸φ250mm	1	1	箇所
PP継手工	φ30mm	PP異径チーズ 2	2	口
PP継手工	φ20mm	PP異径チーズ 1 + 埋設仕切 2 + PVソケット 2	5	口
明示テープ布設工		φ20mm 16.5	16.5	m

PP φ20 資材・労務(下庄町本郷7-2工区) 下水道単独路線(仮設工)

名 称	規格	略図及び算式	数 量	単位
【資材】				
ポリエチレンパイプ	φ20mm	16.5 + 1.0	17.5	m
PVエルボ	φ20mm	1	1	個
PPエルボ	φ20mm	1	1	個
PP異径チーズ	φ30mm×φ20mm	1	1	個
保温筒	φ20mm	17.5	17.5	m
【労務】				
ポリエチレン管布設工	φ20mm	17.5	17.5	m
PP継手工	φ30mm	PP異径チーズ 2	2	口
PP継手工	φ20mm	PP異径チーズ PPエルボ PVエルボ 1 + 2 + 2	5	口
仮設管撤去工	PPφ20mm	17.5	17.5	m

名　　称	形　状　寸　法	下庄町7-2工区　布設工数量計算(下水道単独路線)	単位	数　　量	摘　　要
		PP φ20			
舗装切断工	As, t＝20cm迄	33.00	m	33	33.00
舗装版取り壊し工	As, t＝4cm	8.30	㎡	8	8.30
掘削工	砂質土	6.10	㎥	6	6.10
埋め戻し工	RC－40	1.30	㎥	1	1.30
埋め戻し工	砂	3.50	㎥	4	3.50
残土処理	砂質土	6.10	㎥	6	6.10
機械掘削押土	砂質土	6.10	㎥	6	6.10
残塊処理	As	0.33	㎥	0.3	0.33
残塊処分費	As	0.33	㎥	0.3	0.33
仮舗装工	再生As, t＝3cm	8.30	㎡	8	8.30
路盤工	RC-40, t＝16cm	8.30	㎡	8	8.30
仕切弁筐撤去			箇所		
試掘工			箇所		

延長L＝	16.50	m	管天H＝	0.65	m	舗装厚t＝	4	cm	管外径区分		2
矢板厚t＝		cm				仮舗装厚t＝	3	cm	路盤厚t＝		16

名　称	形　状　寸　法	下庄町7-2工区　PP Φ20mm布設工数量計算	単位	数　量	摘　要
舗装切断工	As, t＝4cm	16.50 × 2.00	m	33.0	
舗装版取り壊し工	As, t＝4cm	16.50 × 0.50	m^2	8.3	
掘削工	砂質土	16.50 × 0.37	m^3	6.1	
埋め戻し工	RC－40	16.50 × 0.08	m^3	1.3	
埋め戻し工	砂	16.50 × 0.21	m^3	3.5	
残土処理	砂質土	16.50 × 0.37	m^3	6.1	
機械掘削押土	砂質土		m^3	6.1	
残塊処理	As, t＝4cm	8.30 × 0.04	m^3	0.33	
残塊処分費	As		m^3	0.33	
仮舗装工	再生As, t＝3cm		m^2	8.3	
路盤工	RC-40, t＝16cm		m^2	8.3	

土　工　数　量　表

下庄町7-2工区　PP Φ20mm布設工数量計算　　管天H＝　0.65　m

掘削幅(W)　　矢板厚(C)

管外径(D2)　0.027　　掘削幅(W)　0.50　＋　　＝　0.50　m

掘削幅(W)　管天(H)　管外径　敷砂

掘削土量＝　0.50　×(　0.61　+　0.027　+　0.1　)＝　0.37　m^3

掘削幅(W)　管天(H)　砂埋戻厚(h)　路盤

砕石埋戻＝　0.50　×(　0.62　-　0.3　-　0.16　)＝　0.08　m^3

掘削幅(W)　砂埋戻厚(h1)　管断面積

砂埋戻＝　0.50　×　0.427　-　0.0006　＝　0.21　m^3

掘削土量

残土処理＝　0.37　m^3

※管天(H)は、舗装厚削除済数量

D2:管外径一覧表(mm)

区分	管　種	管外径	掘削幅	ボルト径・トルク
1	PP φ13mm	21.5	0.50	
2	PP φ20mm	27.0	0.50	
3	PP φ25mm	34.0	0.50	
4	PP φ30mm	42.0	0.50	
5	PP φ40mm	48.0	0.50	
6	PP φ50mm	60.0	0.50	
7	EF φ75mm	90.0	0.50	
8	EF φ100mm	125.0	0.50	
9	DCIP φ125mm	143.0	0.65	M20・10
10	EF φ150mm	180.0	0.50	
11	EF φ200mm	250.0	0.50	
12	DCIP φ250mm	271.6	0.80	M20・10
13	DCIP φ300mm	322.8	0.85	M20・10
14	DCIP φ350mm	374.0	0.90	M20・10
15	DCIP φ400mm	425.6	0.95	M20・10
16	DCIP φ450mm	476.8	1.00	M20・10

D2:	2	管外径	27
W:	2	掘削幅	0.5

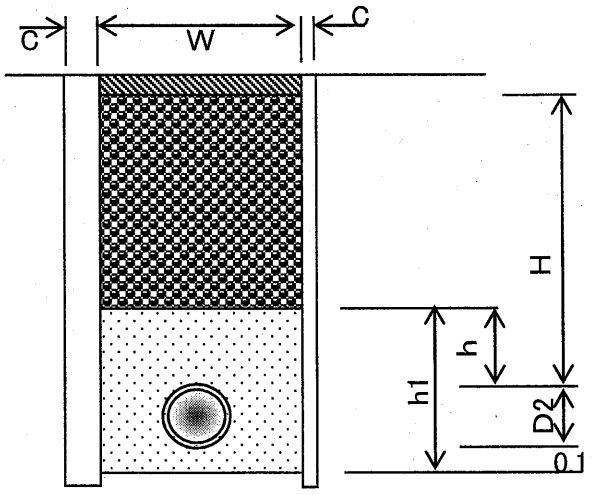

数　量　計　算　書

（水道単独）

亀山市　上下水道部上水道室

下庄町（本郷）1工区

亀山市　上下水道部上水道室

切 管 調 書(下庄町1工区)水道単独路線

EFφ150 L =5.00m／本)						
甲切管 m	乙 切 管 m			本 数 本	切断工 ヶ所(口)	残管長 m
2.00	1.00			1	2	2.000
2.00	2.00	1.00		1	2	0.000
2.50	2.50			1	1	0.000
				3	5	2.000

EF φ75(L =5.00m／本)						
甲切管 m	乙 切 管 m			本 数 本	切断工 ヶ所(口)	残管長 m
計				0	0	0.000

甲切管 m	乙 切 管 m	本 数 本	切断工 ヶ所(口)	残管長 m
計		0	0	0.000

下庄町本郷1工区　水道単独路線

EF φ150mm

	EF 片受付 直管 (本) l=5.0m	EF 甲切管 (m)	EF 乙切管 (m)	EF 両受 チーズ φ150×150	フランジ短管 G型 φ150 (個)	片方向 ストレーナー (FCD製) φ150 (個)	PE 挿し口付 鋳鉄製T字管 φ150×75 空気弁	PE 挿し口付 鋳鉄製T字管 φ150×75 消火栓	EF 片受 Sベンド H-300	EF 片受 Sベンド H-600	EF 両受 Sベンド H-300	EF 両受 Sベンド H-600	EF両受ベンド 45° φ150 (個)	EF両受ベンド 22° 1/2 φ150 (個)	EF両受ベンド 11° 1/4 φ150 (個)	EF片受ベンド 45° φ150 (個)	EF片受ベンド 22° 1/2 φ150 (個)	EF片受ベンド 11° 1/4 φ150 (個)	EF ソケット φ150 (個)	EF用 メカ帽 φ150 (個)	鋳鉄管用 メカ帽 φ150 (個)	鋳鉄管用 特殊 押し輪 φ150 (個)	布設延長 (累計)
	4																						
																	1						
		2.00																					
	1																						
																	1						
		2.00																					
	1																						
							1																
																			1				
		2.50																					
								1															
			2.50																				
																			1				
	1																						
										1													
			1.00																				
																			1				
	1																						
										1													
																		1					
			2.00																				
																			1				
	1																						
																	1						
			1.00																				
																			1				
								1															
								1															
						1																	
計	9	6.5	6.5	0	0	1	1	3	0	2	0	0	0	0	0	0	3	1	5	0	0	0	
管長	5			0.50	0.34	1.06	0.93	0.93	1.02	1.32	0.96	1.26	0.45	0.38	0.34	0.61	0.53	0.49		布設工			
延長	45	6.5	6.5	0	0	1.06	0.93	2.79	0	2.64	0	0	0	0	0	0	1.59	0.49		L＝		67.50	

EF　φ150　資材(下庄町本郷1工区)　水道単独路線(本設工)

名　称	規格	略図及び算式	数　量	単位
【資材】				
EF受口付直管	φ150㎜	切管 9　+　3	12	本
空気弁 (カムレバーロック式)	副弁付 φ25㎜	1	1	基
PE挿し口付鋳鉄製T字管	φ150㎜×φ75㎜	1	1	個
フランジ短管	φ75㎜ H－200	1	1	個
フランジ接合材	RF φ75㎜	1	1	組
フランジ接合材	GF φ75㎜	1	1	組
空気弁筐	蓋枠 450×350-200	1	1	個
空気弁筐	A部材 450×350-200	1	1	個
空気弁筐	C部材 450×350-200	1	1	個
空気弁筐	スラブ 680*200-40	1	1	組
片方向ストレーナー	FCD製 φ150㎜	1	1	基
PCジョイント	φ150㎜	2	2	個
仕切弁筐	蓋枠 JWWA B 132	1	1	個
仕切弁筐	調整リング RB25(K)	2	2	個
仕切弁筐	上部壁 RB25(A)	1	1	個
仕切弁筐	下部壁 RB25(C)	1	1	個
仕切弁筐	スラブ RB25(P)	1	1	組
EF片受Sベンド	H-600 φ150㎜	2	2	個
EF片受ベンド	22° 1/2 φ150㎜	3	3	個
EF片受ベンド	11° 1/4 φ150㎜	1	1	個
EFソケット	φ150㎜	5	5	個
ポリエチレンパイプ	φ50㎜	1.0　+　0.5　+　0.5	2.0	m
FCD製仕切弁	右締め φ50㎜	1	1	基
フランジ接合材	RF φ50㎜	2	2	基
VC短管1号	ステンレスコア付 φ50㎜	2	2	基
仕切弁筐	蓋枠 JWWA B 132	1	1	個
仕切弁筐	調整リング RB25(K)	2	2	個
仕切弁筐	下部壁 RB25(CA)	1	1	個
仕切弁筐	スラブ RB25(P)	1	1	組
ポリジョイント	オネジ φ50㎜	1	1	個
PPエルボ	φ50㎜	2	2	個
明示テープ	アルタン無し	φ150㎜　φ50㎜ 67.5　+　2.0	69.5	m
マーカー杭		12	12	個

EF　φ150　労務(下庄町本郷1工区)　水道単独路線(本設工)

名　称	規格	略図及び算式	数　量	単位
【労務】				
融着接合継手工	1口 φ150mm	直管　甲切　片受Sベンド　片受ベンド　片受ベンド 9 + 3 + 2 + 3 + 1	18	箇所
融着接合継手工	2口 φ150mm	ソケット 5	5	箇所
ポリエチレン管切断工	φ150mm	5	5	口
ポリエチレン管布設工	φ150mm	67.5	67.5	m
ポリエチレン管布設工	φ50mm	2.0	2.0	m
空気弁設置工 (筐据付含む)	φ25mm	空気弁 1	1	箇所
フランジ継手工	φ75mm	RF　GF 1 + 1	2	口
ストレーナー設置工 (筐据付含む)	φ150mm	ストレーナー 1	1	箇所
離脱防止継手工	φ150mm	PCジョイント 4	4	口
仕切弁設置工 (筐据付含む)	φ50mm	FCD 1	1	箇所
フランジ継手工	φ50mm	2	2	口
離脱防止継手工	φ50mm	VC短管 2	2	口
PP継手工	φ50mm	ポリジョイント　PPエルボ 2 + 4	6	口
明示テープ布設工		φ150mm　φ50mm 67.5 + 2.0	69.5	m

給水工　資材(下庄町本郷1工区)　水道単独路線(本設工)

名　称	規格	略図及び算式	数　量	単位
【資材】				
ポリエチレンパイプ	φ13㎜	2.0 + 0.2 + 0.1 + 0.5 + 0.2 + 0.1	3.1	m
サドル分水栓 (PPユニオンソケット付)	配水ポリ用 φ150㎜×φ20㎜	1 + 1	2	個
PVソケット	φ13㎜	1 + 1	2	個
PPエルボ	φ13㎜	2 + 2	4	個
PP異径ソケット	φ20㎜×φ13㎜	1 + 1	2	個
明示テープ	アルタン無し	φ13㎜ 3.1	3.1	m
マーカー杭		2	2	個

給水工　労務(下庄町本郷1工区)　水道単独路線(本設工)

名　称	規格	略図及び算式	数　量	単位
【労務】				
ポリエチレン管布設工	φ13mm	3.1	3.1	m
分水栓取付工	配水ポリ用 φ150mm×φ20mm	2	2	箇所
PP継手工	φ20mm	分水栓　PP異径ソケット 2　+　2	4	口
PP継手工	φ13mm	PP異径ソケット　PPエルボ　PVソケット 2　+　8　+　4	14	口
明示テープ布設工		φ13mm 3.1	3.1	m

名　称	形　状　寸　法	下庄町1工区　布設工数量計算(水道単独路線)	単位	数　量	摘　要
		EF φ150　PP φ50　PP φ13			
舗装切断工	As, t＝20cm迄	135.00 + 4.00 + 6.20	m	145	145.20
舗装版取り壊し工	As, t＝4cm	33.80 + 1.00 + 1.60	m^2	36	36.40
掘削工	砂質土	38.50 + 1.00 + 1.10	m^3	41	40.60
埋め戻し工	RC－40	14.20 + 0.40 + 0.20	m^3	15	14.80
埋め戻し工	砂	17.60 + 0.50 + 0.70	m^3	19	18.80
残土処理	砂質土	38.50 + 1.00 + 1.10	m^3	41	40.60
機械掘削押土	砂質土	38.50 + 1.00 + 1.10	m^3	41	40.60
残塊処理	As	1.35 + 0.04 + 0.06	m^3	1.5	1.45
残塊処分費	As	1.35 + 0.04 + 0.06	m^3	1.5	1.45
仮舗装工	再生As, t＝3cm	33.80 + 1.00 + 1.60	m^2	36	36.40
路盤工	RC-40, t＝16cm	33.80 + 1.00 + 1.60	m^2	36	36.40
仕切弁筐撤去			箇所		
試掘工			箇所		

延長L＝	67.50	m	管天H＝	0.90	m	舗装厚t＝	4	cm	管外径区分	10
矢板厚t＝		cm				仮舗装厚t＝	3	cm	路盤厚t＝	16

名　称	形　状　寸　法	下庄町1工区　EF　Φ150mm布設工数量計算	単位	数　量	摘　要
舗装切断工	As, t＝4cm	67.50 × 2.00	m	135.0	
舗装版取り壊し工	As, t＝4cm	67.50 × 0.50	m^2	33.8	
掘削工	砂質土	67.50 × 0.57	m^3	38.5	
埋め戻し工	RC－40	67.50 × 0.21	m^3	14.2	
埋め戻し工	砂	67.50 × 0.26	m^3	17.6	
残土処理	砂質土	67.50 × 0.57	m^3	38.5	
機械掘削押土	砂質土		m^3	38.5	
残塊処理	As, t＝4cm	33.80 × 0.04	m^3	1.35	
残塊処分費	As		m^3	1.35	
仮舗装工	再生As, t＝3cm		m^2	33.8	
路盤工	RC-40, t＝16cm		m^2	33.8	

延長L＝	2.00	m	管天H＝	0.90	m	舗装厚t＝	4	cm	管外径区分	6
矢板厚t＝		cm				仮舗装厚t＝	3	cm	路盤厚t＝	16

名　称	形　状　寸　法	下庄町1工区　PP Φ50mm布設工数量計算	単位	数　量	摘　要
舗装切断工	As, t＝4cm	2.00 × 2.00	m	4.0	
舗装版取り壊し工	As, t＝4cm	2.00 × 0.50	m^2	1.0	
掘削工	砂質土	2.00 × 0.51	m^3	1.0	
埋め戻し工	RC－40	2.00 × 0.21	m^3	0.4	
埋め戻し工	砂	2.00 × 0.23	m^3	0.5	
残土処理	砂質土	2.00 × 0.51	m^3	1.0	
機械掘削押土	砂質土		m^3	1.0	
残塊処理	As, t＝4cm	1.00 × 0.04	m^3	0.04	
残塊処分費	As		m^3	0.04	
仮舗装工	再生As, t＝3cm		m^2	1.0	
路盤工	RC-40, t＝16cm		m^2	1.0	

延長L＝	3.10	m	管天H＝	0.65	m	舗装厚t＝	4	cm	管外径区分	1
矢板厚t＝		cm				仮舗装厚t＝	3	cm	路盤厚t＝	16

名　称	形　状　寸　法	下庄町1工区　PP Φ13mm布設工数量計算	単位	数　量	摘　要
舗装切断工	As, t＝4cm	3.10 × 2.00	m	6.2	
舗装版取り壊し工	As, t＝4cm	3.10 × 0.50	m²	1.6	
掘削工	砂質土	3.10 × 0.37	m³	1.1	
埋め戻し工	RC－40	3.10 × 0.08	m³	0.2	
埋め戻し工	砂	3.10 × 0.21	m³	0.7	
残土処理	砂質土	3.10 × 0.37	m³	1.1	
機械掘削押土	砂質土		m³	1.1	
残塊処理	As, t＝4cm	1.60 × 0.04	m³	0.06	
残塊処分費	As		m³	0.06	
仮舗装工	再生As, t＝3cm		m²	1.6	
路盤工	RC-40, t＝16cm		m²	1.6	

土　工　数　量　表

下庄町1工区　EF Φ150mm布設工数量計算　　管天H＝　0.90　m

						掘削幅(W)		矢板厚(C)		
管外径(D2)	0.180		掘削幅(W)		0.50	＋		＝	0.50	m
	掘削幅(W)		管天(H)		管外径		敷砂			
掘削土量＝	0.50	×(	0.86	＋	0.180	＋	0.1)＝	0.57	m^3	
	掘削幅(W)		管天(H)		砂埋戻厚(h)		路盤			
砕石埋戻＝	0.50	×(	0.87	－	0.3	－	0.16)＝	0.21	m^3	
	掘削幅(W)		砂埋戻厚(h1)		管断面積					
砂埋戻＝	0.50	×	0.580	－	0.0254	＝	0.26	m^3		
	掘削土量									
残土処理＝	0.57	m^3								

※管天(H)は、舗装厚削除済数量

D2:管外径一覧表(mm)

区分	管　種	管外径	掘削幅	ボルト径・トルク
1	PP φ13mm	21.5	0.50	
2	PP φ20mm	27.0	0.50	
3	PP φ25mm	34.0	0.50	
4	PP φ30mm	42.0	0.50	
5	PP φ40mm	48.0	0.50	
6	PP φ50mm	60.0	0.50	
7	EF φ75mm	90.0	0.50	
8	EF φ100mm	125.0	0.50	
9	DCIP φ125mm	143.0	0.65	M20・10
10	EF φ150mm	180.0	0.50	
11	EF φ200mm	250.0	0.50	
12	DCIP φ250mm	271.6	0.80	M20・10
13	DCIP φ300mm	322.8	0.85	M20・10
14	DCIP φ350mm	374.0	0.90	M20・10
15	DCIP φ400mm	425.6	0.95	M20・10
16	DCIP φ450mm	476.8	1.00	M20・10

D2:	10	管外径	180
W:	10	掘削幅	0.5

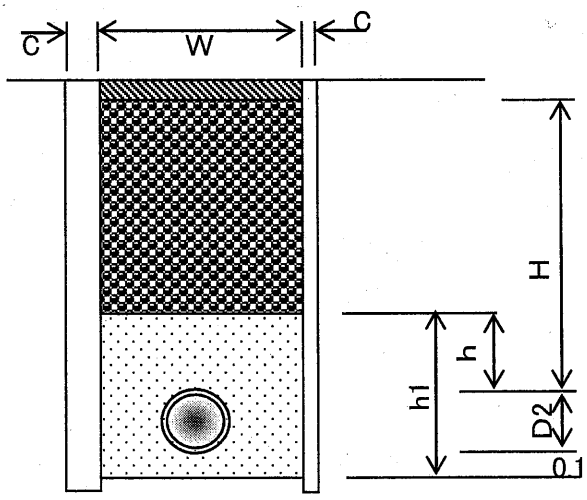

土　工　数　量　表

下庄町1工区　PP Φ50mm布設工数量計算　　管天H＝　0.90　m

掘削幅(W)　　矢板厚(C)

管外径(D2)　0.060　　掘削幅(W)　0.50　＋　　＝　0.50　m

掘削幅(W)　管天(H)　管外径　敷砂

掘削土量＝　0.50　×(　0.86　+　0.06　+　0.1　)＝　0.51　m^3

掘削幅(W)　管天(H)　砂埋戻厚(h)　路盤

砕石埋戻＝　0.50　×(　0.87　-　0.3　-　0.16　)＝　0.21　m^3

掘削幅(W)　砂埋戻厚(h1)　管断面積

砂埋戻＝　0.50　×　0.46　-　0.0028　＝　0.23　m^3

掘削土量

残土処理＝　0.51　m^3

※管天(H)は、舗装厚削除済数量

D2:管外径一覧表(mm)

区分	管　種	管外径	掘削幅	ボルト径・トルク
1	PP φ13mm	21.5	0.50	
2	PP φ20mm	27.0	0.50	
3	PP φ25mm	34.0	0.50	
4	PP φ30mm	42.0	0.50	
5	PP φ40mm	48.0	0.50	
6	PP φ50mm	60.0	0.50	
7	EF φ75mm	90.0	0.50	
8	EF φ100mm	125.0	0.50	
9	DCIP φ125mm	143.0	0.65	M20・10
10	EF φ150mm	180.0	0.50	
11	DCIP φ200mm	220.0	0.75	M20・10
12	DCIP φ250mm	271.6	0.80	M20・10
13	DCIP φ300mm	322.8	0.85	M20・10
14	DCIP φ350mm	374.0	0.90	M20・10
15	DCIP φ400mm	425.6	0.95	M20・10
16	DCIP φ450mm	476.8	1.00	M20・10

D2:	6	管外径	60
W:	6	掘削幅	0.5

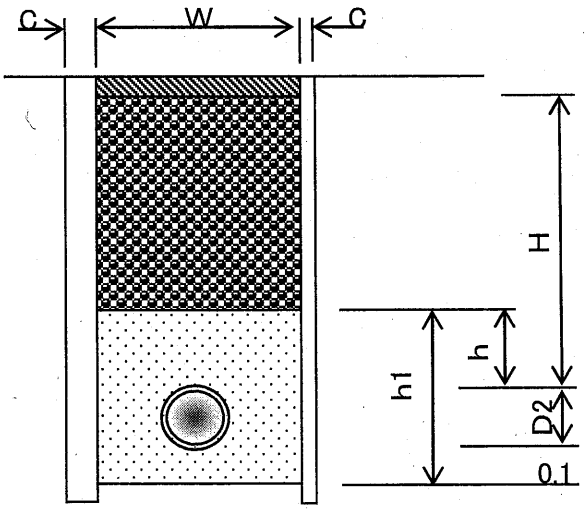

土　工　数　量　表

下庄町1工区　PP Φ13mm布設工数量計算	管天H＝　0.65　m

掘削幅(W)　　矢板厚(C)

管外径(D2)　0.022　　掘削幅(W)　0.50　＋　　＝　0.50　m

掘削幅(W)　管天(H)　管外径　敷砂

掘削土量＝　0.50　×(　0.61　＋　0.022　＋　0.1　)＝　0.37　m³

掘削幅(W)　管天(H)　砂埋戻厚(h)　路盤

砕石埋戻＝　0.50　×(　0.62　－　0.3　－　0.16　)＝　0.08　m³

掘削幅(W)　砂埋戻厚(h1)　管断面積

砂埋戻＝　0.50　×　0.4215　－　0.0004　＝　0.21　m³

掘削土量

残土処理＝　0.37　m³

※管天(H)は、舗装厚削除済数量

D2:管外径一覧表(mm)

区分	管　種	管外径	掘削幅	ボルト径・トルク
1	PP φ13mm	21.5	0.50	
2	PP φ20mm	27.0	0.50	
3	PP φ25mm	34.0	0.50	
4	PP φ30mm	42.0	0.50	
5	PP φ40mm	48.0	0.50	
6	PP φ50mm	60.0	0.50	
7	EF φ75mm	90.0	0.50	
8	EF φ100mm	125.0	0.50	
9	DCIP φ125mm	143.0	0.65	M20・10
10	EF φ150mm	180.0	0.50	
11	DCIP φ200mm	220.0	0.75	M20・10
12	DCIP φ250mm	271.6	0.80	M20・10
13	DCIP φ300mm	322.8	0.85	M20・10
14	DCIP φ350mm	374.0	0.90	M20・10
15	DCIP φ400mm	425.6	0.95	M20・10
16	DCIP φ450mm	476.8	1.00	M20・10

D2:	1	管外径	21.5
W:	1	掘削幅	0.5

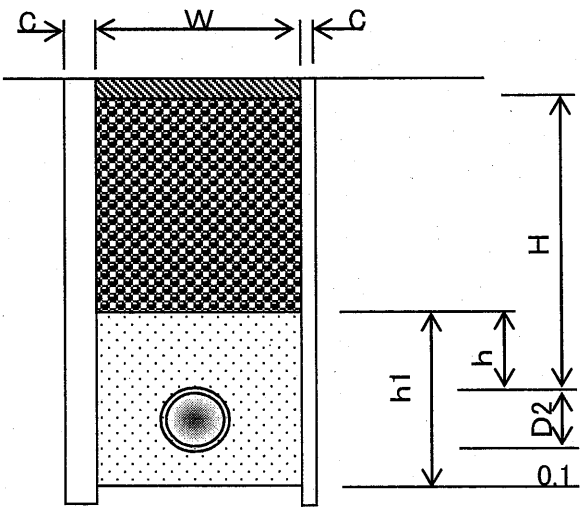

下庄町（本郷）1工区

既設管撤去（ＤＣＩＰφ150）

亀山市　上下水道部上水道室

名　称	形　状　寸　法	下庄町1工区(水道単独路線)　既設管撤去工(DCIPφ150)	単位	数　量	摘　要
		DCIPφ150			
舗装切断工	As, t＝20cm迄	114.0	m	114	114.0
舗装版取り壊し工	As, t＝4cm	45.6	㎡	46	45.6
掘削工	砂質土	60.4	㎥	60	60.4
埋め戻し工	流用土	53.6	㎥	54	53.6
残土処理	砂質土	0.9	㎥	1	0.9
機械掘削押土	砂質土	0.9	㎥	1	0.9
残塊処理	As	1.8	㎥	1.8	1.8
残塊処分費	As	1.8	㎥	1.8	1.8
仮舗装工	再生As, t＝3cm	45.6	㎡	46	45.6
路盤工	RC-40, t＝16cm	45.6	㎡	46	45.6
鋳鉄管撤去工	DCIPφ150	57.0	m	57	57.0
鋳鉄管切断工	DCIPφ150	11	口	11	11

延長L＝	57.00	m	管天H＝	1.10	m	舗装厚t＝	4	cm	管外径区分	10
矢板厚t＝		cm				仮舗装厚t＝	3	cm	路盤厚t＝	16

名　称	形　状　寸　法	下庄町1工区　既設管撤去工(DCIPφ150)	単位	数　量	摘　要
舗装切断工	As, t＝4cm	57.00 × 2.00	m	114.0	
舗装版取り壊し工	As, t＝4cm	57.00 × 0.80	m²	45.6	
掘削工	砂質土	57.00 × 1.06	m³	60.4	
埋め戻し工	流用土	57.00 × 0.94	m³	53.6	
残土処理	砂質土	57.00 × 0.02	m³	0.9	
機械掘削押土	砂質土		m³	0.9	
残塊処理	As, t＝4cm	45.60 × 0.04	m³	1.8	
残塊処分費	As		m³	1.8	
仮舗装工	再生As, t＝3cm		m²	45.6	
路盤工	RC-40, t＝16cm		m²	45.6	
鋳鉄管撤去工	DCIPφ150	57.00	m	57.0	
鋳鉄管切断工	DCIPφ150	57.00 ／ 5	口	11	

土　工　数　量　表

下庄町1工区　既設管撤去工(DCIPφ150)　　管天H＝　1.10　m

掘削幅(W)　　矢板厚(C)

管外径(D2)　0.169　　掘削幅(W)　0.80　＋　　＝　0.80　m

掘削幅(W)　管天(H)　管外径　敷砂

掘削土量＝　0.80　×(　1.06　+　0.169　+　0.1　)＝　1.06　m^3

掘削幅(W)　路盤

埋戻＝　0.80　×(　1.339　−　−　0.16　)＝　0.94　m^3

残土処理＝　0.02　m^3

※管天(H)は、舗装厚削除済数量

D2:管外径一覧表(mm)

区分	管　種	管外径	掘削幅	ボルト径・トルク
1	PPφ13mm	21.5	0.50	
2	PPφ20mm	27.0	0.50	
3	PPφ25mm	34.0	0.50	
4	PPφ30mm	42.0	0.50	
5	PPφ40mm	48.0	0.50	
6	PPφ50mm	60.0	0.50	
7	EFφ75mm	90.0	0.50	
8	EFφ100mm	125.0	0.50	
9	DCIPφ125mm	143.0	0.65	M20・10
10	DCIPφ150mm	169.0	0.80	
11	EFφ200mm	250.0	0.50	
12	DCIPφ250mm	271.6	0.80	M20・10
13	DCIPφ300mm	322.8	0.85	M20・10
14	DCIPφ350mm	374.0	0.90	M20・10
15	DCIPφ400mm	425.6	0.95	M20・10
16	DCIPφ450mm	476.8	1.00	M20・10

D2:	10	管外径	169
W:	10	掘削幅	0.8

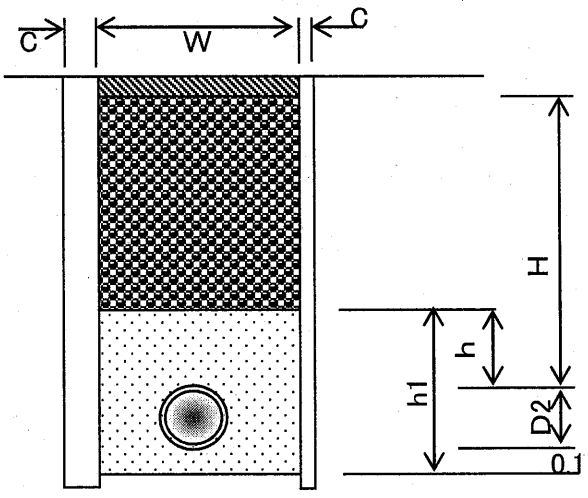

下庄町（本郷）3工区

亀山市　上下水道部上水道室

PP φ50・25 資材・労務(下庄町本郷3工区) 水道単独路線(本設工)

名 称	規格	略図及び算式	数 量	単位
【資材】				
サドル分水栓 (PPユニオンソケット付)	配水ポリ用 φ150mm×φ25mm	1	1	個
ポリエチレンパイプ	φ25mm	35.0 + 12.0 + 6.5	53.5	m
埋設用仕切弁	φ25mm	1	1	基
ポリジョイント	オネジ φ25mm	2	2	個
仕切弁筐	蓋枠 JWWA B 132	1	1	個
仕切弁筐	調整リング RB25(K)	2	2	個
仕切弁筐	下部壁 RB25(CA)	1	1	個
仕切弁筐	スラブ RB25(P)	1	1	組
鋼管	φ30mm	5.0	5.0	m
明示テープ	アルタン無し	φ25mm 53.5	53.5	m
マーカー杭		2	2	個
【労務】				
分水栓取付工	配水ポリ用 φ150mm×φ25mm	1	1	箇所
ポリエチレン管布設工	φ25mm	53.5	53.5	m
埋設用仕切弁設置工	φ25mm	1	1	箇所
仕切弁筐据付工	内寸φ250mm	1	1	箇所
PP継手工	φ25mm	分水栓 埋設仕切 1 + 2	3	口
明示テープ布設工		φ25mm 53.5	53.5	m

給水工　資材・労務(下庄町本郷3工区)　水道単独路線(本設工)

名　称	規格	略図及び算式	数　量	単位
【資材】				
ポリエチレンパイプ	φ13mm	0.5 + 0.2 + 0.1	0.8	m
PVソケット	φ13mm	1	1	個
PPエルボ	φ13mm	2	2	個
PP異径チーズ	φ25mm×φ13mm	1	1	個
明示テープ	アルタン無し	φ13mm 0.8	0.8	m
マーカー杭		1	1	個
【労務】				
ポリエチレン管布設工	φ13mm	0.8	0.8	m
PP継手工	φ25mm	PP異径チーズ 2	2	口
PP継手工	φ13mm	PP異径チーズ　PPエルボ　PPエルボ　PVソケット 1 + 2 + 2 + 2	7	口
明示テープ布設工		φ13mm 0.8	0.8	m

下庄町3工区　布設工数量計算(水道単独路線)

名　称	形　状　寸　法	PPφ25	PPφ13		単位	数　量	摘　要
舗装切断工	As, t＝20cm迄	107.00	+	1.60	m	109	108.60
舗装版取り壊し工	As, t＝4cm	26.80	+	0.40	m^2	27	27.20
掘削工	砂質土	19.80	+	0.30	m^3	20	20.10
埋め戻し工	RC－40	4.30	+	0.10	m^3	4	4.40
埋め戻し工	砂	11.80	+	0.20	m^3	12	12.00
残土処理	砂質土	19.80	+	0.30	m^3	20	20.10
機械掘削押土	砂質土	19.80	+	0.30	m^3	20	20.10
残塊処理	As	1.07	+	0.02	m^3	1.1	1.09
残塊処分費	As	1.07	+	0.02	m^3	1.1	1.09
仮舗装工	再生As, t＝3cm	26.80	+	0.40	m^2	27	27.20
路盤工	RC-40, t＝16cm	26.80	+	0.40	m^2	27	27.20
仕切弁筐撤去					箇所		
試掘工					箇所		

延長L＝	53.50	m	管天H＝	0.65	m	舗装厚t＝	4	cm 管外径区分 3
矢板厚t＝		cm				仮舗装厚t＝	3	cm 路盤厚t＝ 16

名　称	形　状　寸　法	下庄町3工区　PP Φ25mm布設工数量計算	単位	数　量	摘　要
舗装切断工	As, t＝4cm	53.50 × 2.00	m	107.0	
舗装版取り壊し工	As, t＝4cm	53.50 × 0.50	m^2	26.8	
掘削工	砂質土	53.50 × 0.37	m^3	19.8	
埋め戻し工	RC－40	53.50 × 0.08	m^3	4.3	
埋め戻し工	砂	53.50 × 0.22	m^3	11.8	
残土処理	砂質土	53.50 × 0.37	m^3	19.8	
機械掘削押土	砂質土		m^3	19.8	
残塊処理	As, t＝4cm	26.80 × 0.04	m^3	1.07	
残塊処分費	As		m^3	1.07	
仮舗装工	再生As, t＝3cm		m^2	26.8	
路盤工	RC-40, t＝16cm		m^2	26.8	

延長L＝	0.80	m	管天H＝	0.65	m	舗装厚t＝	4	cm	管外径区分	1
矢板厚t＝		cm				仮舗装厚t＝	3	cm	路盤厚t＝	16

名　称	形　状　寸　法	下庄町3工区　PP Φ13mm布設工数量計算	単位	数　量	摘　要
舗装切断工	As, t＝4cm	0.80 × 2.00	m	1.6	
舗装版取り壊し工	As, t＝4cm	0.80 × 0.50	m^2	0.4	
掘削工	砂質土	0.80 × 0.37	m^3	0.3	
埋め戻し工	RC－40	0.80 × 0.08	m^3	0.1	
埋め戻し工	砂	0.80 × 0.21	m^3	0.2	
残土処理	砂質土	0.80 × 0.37	m^3	0.3	
機械掘削押土	砂質土		m^3	0.3	
残塊処理	As, t＝4cm	0.40 × 0.04	m^3	0.02	
残塊処分費	As		m^3	0.02	
仮舗装工	再生As, t＝3cm		m^2	0.4	
路盤工	RC-40, t＝16cm		m^2	0.4	

土　工　数　量　表

下庄町3工区　PP Φ25mm布設工数量計算　　管天H＝　0.65　m

掘削幅(W)　　矢板厚(C)

管外径(D2)　0.034　　掘削幅(W)　0.50　＋　　＝　0.50　m

掘削幅(W)　管天(H)　管外径　敷砂

掘削土量＝　0.50　×(　0.61　+　0.034　+　0.1　)＝　0.37　m^3

掘削幅(W)　管天(H)　砂埋戻厚(h)　路盤

砕石埋戻＝　0.50　×(　0.62　－　0.3　－　0.16　)＝　0.08　m^3

掘削幅(W)　砂埋戻厚(h1)　管断面積

砂埋戻＝　0.50　×　0.434　－　0.0009　＝　0.22　m^3

掘削土量

残土処理＝　0.37　m^3

※管天(H)は、舗装厚削除済数量

D2:管外径一覧表(mm)

区分	管　種	管外径	掘削幅	ボルト径・トルク
1	PP φ13mm	21.5	0.50	
2	PP φ20mm	27.0	0.50	
3	PP φ25mm	34.0	0.50	
4	PP φ30mm	42.0	0.50	
5	PP φ40mm	48.0	0.50	
6	PP φ50mm	60.0	0.50	
7	EF φ75mm	90.0	0.50	
8	EF φ100mm	125.0	0.50	
9	DCIP φ125mm	143.0	0.65	M20・10
10	EF φ150mm	180.0	0.50	
11	EF φ200mm	250.0	0.50	
12	DCIP φ250mm	271.6	0.80	M20・10
13	DCIP φ300mm	322.8	0.85	M20・10
14	DCIP φ350mm	374.0	0.90	M20・10
15	DCIP φ400mm	425.6	0.95	M20・10
16	DCIP φ450mm	476.8	1.00	M20・10

D2:	3	管外径	34
W:	3	掘削幅	0.5

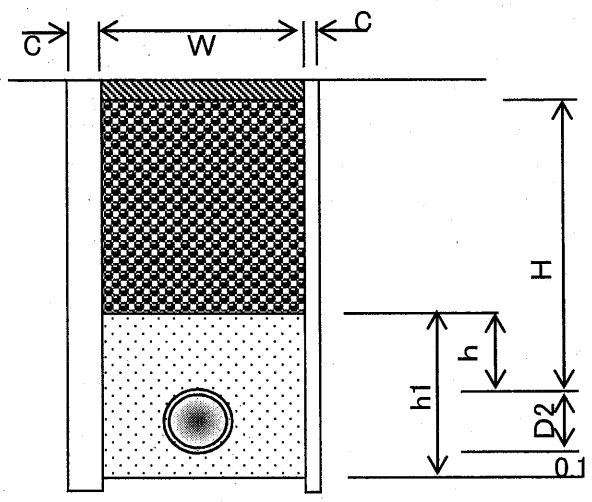

土　工　数　量　表

下庄町3工区　PP Φ13mm布設工数量計算　　管天H＝　0.65　m

掘削幅(W)　　矢板厚(C)

管外径(D2)　0.022　　掘削幅(W)　0.50　＋　　＝　0.50　m

掘削幅(W)　管天(H)　管外径　敷砂

掘削土量＝　0.50　×(　0.61　＋　0.0215　＋　0.1　)＝　0.37　m³

掘削幅(W)　管天(H)　砂埋戻厚(h)　路盤

砕石埋戻＝　0.50　×(　0.62　－　0.3　－　0.16　)＝　0.08　m³

掘削幅(W)　砂埋戻厚(h1)　管断面積

砂埋戻＝　0.50　×　0.4215　－　0.0004　＝　0.21　m³

掘削土量

残土処理＝　0.37　m³

※管天(H)は、舗装厚削除済数量

D2:管外径一覧表(mm)

区分	管　種	管外径	掘削幅	ボルト径・トルク
1	PP φ13mm	21.5	0.50	
2	PP φ20mm	27.0	0.50	
3	PP φ25mm	34.0	0.50	
4	PP φ30mm	42.0	0.50	
5	PP φ40mm	48.0	0.50	
6	PP φ50mm	60.0	0.50	
7	EF φ75mm	90.0	0.50	
8	EF φ100mm	125.0	0.50	
9	DCIP φ125mm	143.0	0.65	M20・10
10	EF φ150mm	180.0	0.50	
11	DCIP φ200mm	220.0	0.75	M20・10
12	DCIP φ250mm	271.6	0.80	M20・10
13	DCIP φ300mm	322.8	0.85	M20・10
14	DCIP φ350mm	374.0	0.90	M20・10
15	DCIP φ400mm	425.6	0.95	M20・10
16	DCIP φ450mm	476.8	1.00	M20・10

D2:	1	管外径	21.5
W:	1	掘削幅	0.5

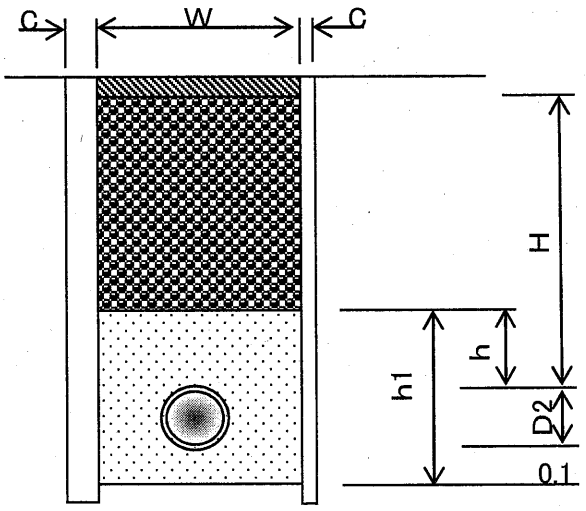

数　量　計　算　書

（消　火　栓）

亀山市　上下水道部上水道室

消火栓 資材(下庄町1工区)

名　称	規格	略図及び算式	数　量	単位
【資材】				
EFソケット	φ150㎜	1 + 2 + 1	4	個
PE挿し口付鋳鉄製T字管	φ150㎜×φ75㎜	1 + 1 + 1	3	個
地下式消火栓 補修弁H=100付	φ75㎜×φ65㎜	1 + 1 + 1	3	基
フランジ短管	φ75㎜ H－200	1 + 1 + 1	3	個
フランジ接合材	RF φ75㎜	1 + 1 + 1	3	組
フランジ接合材	GF φ75㎜	1 + 1 + 1	3	組
消火栓筐	蓋枠 450×350-200	1 + 1 + 1	3	個
消火栓筐	A部材 450×350-200	1 + 1 + 1	3	個
消火栓筐	C部材 450×350-200	1 + 1 + 1	3	個
消火栓筐	スラブ 680×200-40	1 + 1 + 1	3	組

消火栓　労務(下庄町1工区)

名　称	規格	略図及び算式	数量	単位
【労務】				
消火栓設置工		3	3	基
融着接合継手工	2口 φ150㎜	ソケット 4	4	箇所
フランジ継手工	φ75㎜	RF GF 6	6	口